AKCESORIUM OCHRONNE OSŁONA OS

KOD KATALOGOWY
TM-AKC.OS010*

DEDYKOWANE DLA OPRAW:
ONTEC S C1, C2 , ONTEC S F1, F2 , ONTEC S M1, M2, M5 , ONTEC S W1, W2 , ONTEC S | A

- podnosi IP – niezawodna oprawa ONTEC S w specjalistycznej obudowie posiada IP67
- zapewnia szczelność opraw montowanych na ścianie
- elegancki design, różne wykończenia ramki
- wykonana z metalu
- w zestawie posiada dławnicę





ZASTOSOWANIE

PARAMETRY TECHNICZNE

Montaż	ścienny
Materiał	metal
Wymiary	280 x 50 x 155 mm
* Wersje kolorystyczne	| biały: TM-AKC.OS010W | czarny: TM-AKC.OS010B

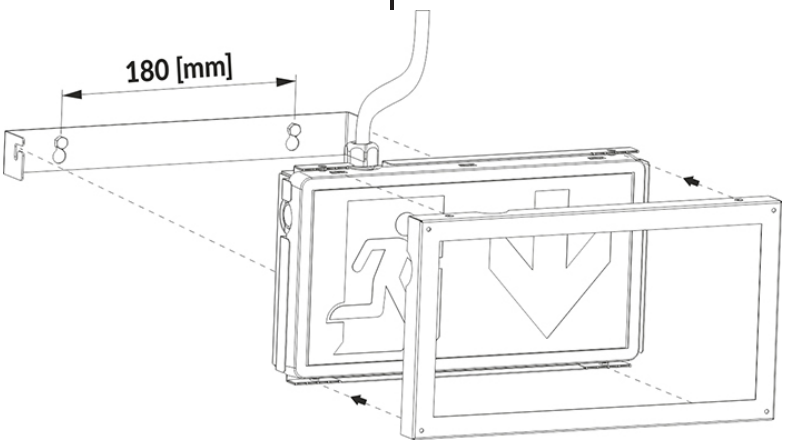


BRIDGE