

tehalit.SL Łącznik 20x80 alu

SL200807D1

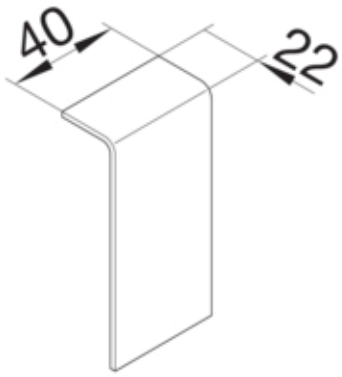

Konstrukcja

Montaż	zaciski

Funkcje

Maskownica łączeń ciętych	tak

Pokrywa / Drzwi / Element wierzchni

Pokrywa z uszczelką	-

Materiał

Kolor	aluminium
Materiał	PC/ABS
Grupa materiałowa	tworzywo
Powierzchnia	lakierowany

Wymiary

Wysokość kanału	80 mm
Szerokość kanału	20 mm

Wyposażenie

Z folią ochronną	nie

Norma

Dopuszczenia / atesty	CE
Dyrektywa europejska RoHs	zgodny

Bezpieczeństwo

Stopień ochrony	IP40
Bezhalogenowy	tak
Odporność na porażenia	IK07

Zastrzega się możliwość występowania błędów i wprowadzenia zmian technicznych. Zdjęcie może odbiegać od widoku realnego produkt

Warunki użytkowania

Temperatura robocza	5...60 °C

Temperatura

Temperatura otoczenia	5...60 °C

Zastrzega się możliwość występowania błędów i wprowadzenia zmian technicznych. Zdjęcie może odbiegać od widoku realnego produkt