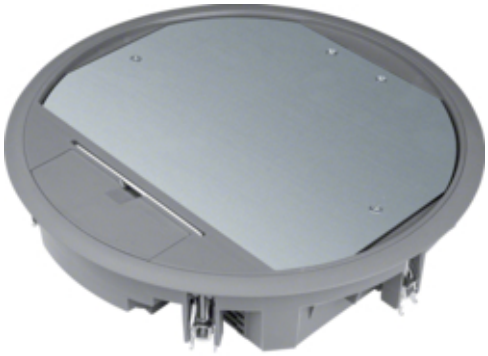

tehalit.VE-EE Pokrywa uchylna VR10 fi275 wykładzina 5mm stal szary PA

VR10057011

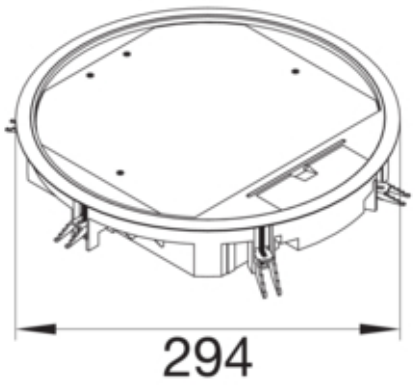

Funkcje

Nadaje się do montażu w wolnej przestrzeni pomiędzy mechanizmem a obudową	tak
Nadaje się do montażu w podwójnej podłodze	tak
Przystosowany do kanału podpodłogowego	tak
Nadaje się do pielęgnacji na mokro	nie

Konfiguracja

Wersja	Okrągły

Materiał

Kolor	stalowy
Kolor RAL	RAL 7011
Materiał	Poliamid (PA)
Grupa materiałowa	materiały różne

Wymiary

Minimalna głębokość montażowa	77 mm
Średnica wbudowana	275 mm
Grubość wgłębienia dywanu	5 mm
Średnica zewnętrzna ()	294 mm
Znamionowa wielkość montażu	R10

Instalacja / Montaż

Przystosowany do użytku na zewnątrz	nie
Maks. obciążenia	2 kN / 5 kN
Nadaje się do instalacji betonowej	tak

Podłączenie

Liczba wlotów przewodów	1

Wyposażenie

Liczba urządzeń do wbudowania	10
Liczba puszek instalacyjnych	3
Z ramką ochronną wykładziny podłogowej	tak
Z wycięciem na wykładzinę podłogową	tak

Zastrzega się możliwość występowania błędów i wprowadzenia zmian technicznych. Zdjęcie może odbiegać od widoku realnego produkt

Norma

Dopuszczenia / atesty	EN50085-2-2

Bezpieczeństwo

Bezhalogenowy	tak
Odporność na porażenia	IK08

Zastrzega się możliwość występowania błędów i wprowadzenia zmian technicznych. Zdjęcie może odbiegać od widoku realnego produkt