IDEAL TS by Kanlux

ul. Objazdowa 1-3, 41-922 Radzionków, Poland

32641 KP-DB-I-MF-424

Rozdzielnica metalowa

5905339326416









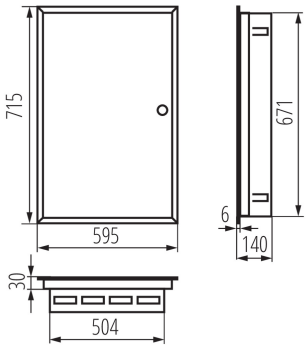

Obudowy metalowe KP-DB z szynami DIN do zabudowy aparatury modułowej produkowane są w Fabryce Kanlux. Przeznaczone są dla budownictwa publicznego i biurowego. Ich zakres pozwala realizować instalacje także w obszarach takich jak rozbudowane instalacje domowe.

PARAMETRY PRODUKTU:

Kolor: biały
Kolor drzwi: biały
Miejsce montażu: do wbudowania w ścianę
Norma: PN-EN 62208
Napięcie znamionowe [V]: 230/400 AC
Prąd znamionowy [A]: 63
Częstotliwość znamionowa [Hz]: 50
Klasa ochronności przed porażeniem elektrycznym: I
Materiał: stal
Liczba modułów: 4x24P
Stopień IP: 30
Liczba rzędów: 4

DANE LOGISTYCZNE:

Jak pakowane: 1
Ilość sztuk w opakowaniu pośrednim: 1
Ilość sztuk w opakowaniu zbiorczym: 1
Masa jednostkowa netto [g]: 10700
Gramatura [g]: 11770
Długość opakowania jednostkowego [cm]: 74
Szerokość opakowania jednostkowego [cm]: 63
Wysokość opakowania jednostkowego [cm]: 19
Waga kartonu [kg]: 11.77
Szerokość kartonu [cm]: 63
Wysokość kartonu [cm]: 19
Długość kartonu [cm]: 74
Objętość kartonu [m³]: 0.088578

Zastrzega się możliwość wprowadzenia zmian technicznych. Dane zawarte w tym katalogu nie są prawnie wiążące.
Fotometria: wyniki uzyskane podczas badania konkretnego egzemplarza.

PL