PATRZ KARTA - XV-303-70-BE0-A00-1C



Panel PCT 7", 1xETH, RS485, RS232, CAN, SW-DT, PLC

Typ	**XV-303-70-BE0-A00-1C**
Catalog No.	**179655**
Alternate Catalog No.	**XV-303-70-BE0-A00-1C**

Powering Business Worldwide

Abbildung ähnlich

Program dostaw

Asortyment		XV300 7"
Asortyment		XV-303
Grupa asortymentowa		Ekran dotykowy SmartWire DT z wbudowanym sterowaniem (HMI-PLC)
Funkcja		SmartWire-DT Koordinator
Opis		Wyświetlacz dotykowy serii XV300 z funkcją PLC do montażu na płycie czołowej
Opis		Interfejs użytkownika z PLC jako koordynator SmartWire-DT
wspólne cechy serii		Interfejs Ethernet CAN Urządzenie USB Host USB RS232 RS485 Gniazdo karty SD System sterowania Windows Embedded Compact 7 pro Zintegrowana licencja oprogramowania wizualizacyjnego
Typ wyświetlacza		wyświetlacz kolorowy, TFT, Anti-Glare
Technologia dotykowa		Pojemnościowy wyświetlacz Multitouch (PCT)
Liczba kolorów		16777216 (liczba kolorów 24 bity)
Rozdzielczość	Piksel	WSVGA 1024 x 600
Widok pionowy		tak
Przekątna ekranu	cali	7 widescreen
Wykonanie		Obudowa z materiału izolacyjnego i szklany front w ramie z materiału izolacyjnego
System operacyjny		Windows Embedded Compact 7 Pro
Licencja PLC		Z licencją PLC
Świadectwa licencyjne do interfejsów obwodowych		nie wymagane
wbudowane interfejsy		1 x Ethernet 10/100 Mbps 1 x RS232 1 x RS485 1 x host USB 2.0 1 x USB-Device 1 x CANopen®/easyNet 1 x SmartWire-DT
Wersja przednia		Hartowane przeciwodblaskowe szkło w ramie z materiału izolacyjnego
Przeznaczenie		montaż
Gniazda		na kartę SD: 1
Karta pamięci automatyzacji		opcjonalnie z kartą SD -> nr art. 181638
Wtykane moduły komunikacyjne (opcjonalnie)		nie
Czujnik dotykowy		Panel dotykowy
Strata mocy	W	14,4
Podłączanie do SmartWire-DT		tak

Dane Techniczne

Wyświetlacz

Typ wyświetlacza		wyświetlacz kolorowy, TFT, Anti-Glare
Przekątna ekranu	cali	7 widescreen
Rozdzielczość	Piksel	WSVGA 1024 x 600
Widoczna powierzchnia ekranu	mm	153.6 x 90.0
Format		16:9

Liczba kolorów			16777216 (liczba kolorów 24 bity)
Proporcje kontrastu			typowo 850:1
Jasność		cd/m^2	typowo 400
Podświetlenie tła			LED ściemnianie poprzez oprogramowanie
Trwałość podświetlenia tła		h	typowo 50000

Sterowanie

Technologia			Projected Capacitive Touch (PCT)
Czujnik dotykowy			Panel dotykowy

System

Procesor			ARM Cortex-A9 800 MHz
Wewnętrzna pamięć			DRAM: 512 MB RAM Flash: 1GB SLC NVRAM: 128kB Retain
Pamięć zewnętrzna			Karta SD typu: SDSC, SDHC
Chłodzenie			Bezwentylatorowe chłodzenie CPU i systemu, całkowicie pasywne poprzez swobodną konwekcję
Buferowanie zegara czasu rzeczywistego			
Bateria (trwałość)			niewymienne, BR2330, lutowane
Czas buforowania (w stanie bez napięcia)			zwykle 10 lat

Projektowanie

Oprogramowanie wizualizacyjne			GALILEO XSOFT-CODESYS
Oprogramowanie PLC			XSOFT-CODESYS-2 XSOFT-CODESYS-3
Wizualizacja docelowa i WWW			tak
Licencja PLC			Z licencją PLC
System operacyjny			Windows Embedded Compact 7 Pro

Interfejsy, komunikacja

wbudowane interfejsy			1 x Ethernet 10/100 Mbps 1 x RS232 1 x RS485 1 x host USB 2.0 1 x USB-Device 1 x CANopen®/easyNet 1 x SmartWire-DT
Host USB			USB 2.0, nie odseparowane galwanicznie
Urządzenie USB			USB 2.0, nie odseparowane galwanicznie
RS-232			nie separowane galwanicznie, wtyk SUB-D 9-biegunowy, UNC
RS-485			nie separowane galwanicznie, wtyk SUB-D 9-biegunowy, UNC
CAN			nie separowane galwanicznie, wtyk SUB-D 9-biegunowy, UNC
Gniazda			na kartę SD: 1
SWD-Master			tak
Ethernet			10/100 Mbps
MPI			nie

Zasilanie

Napięcie znamionowe			24 V DC SELV (safety extra low voltage)
Dopuszczalne napięcie			Efektywne: 19,2-30,0 V DC (napięcie znamionowe -20%/+25%) Bezwzględne z falistością: 18,0-31,2 V DC Zasilanie bateryjne: 18,0-31,2 V DC (napięcie znamionowe -25%/+30%) 35 V DC przez czas < 100 ms
Spadki napięć		ms	≤ 10 ms od napięcia nominalnego (24 V DC) 5 ms od zbyt niskiego napięcia (19,2 V DC)
Pobór mocy	$P_{max.}$	W	max. 14.4
Pobór mocy		W	typ. 14
Strata mocy		W	14,4
Wskazówka dotycząca straty mocy			Strata mocy przy poborze prądu 24 V DC Aparat podstawowy 11,9 W + karta USB 2,5 W
Zabezpieczenie przed odwrotną polaryzacją			tak
bezpiecznik			tak (nie dostępny bezpiecznik topikowy)
Izolacja galwaniczna			nie

Dane ogólne

Materiał obudowy			Tworzywo sztuczne, czarne

Wersja przednia			Hartowane przeciwodblaskowe szkło w ramie z materiału izolacyjnego
Wymiary (szer. x wys. x gł.)		mm	196 x 135 x 51
Montaż natablicowy			Odstęp: S x W x G ≥ 30 mm (1.18") Nachylenie w pionie: ± 45° (przy naturalnej konwekcji) Grubość materiału w miejscu wycięcia montażowego: min. 2 mm (0,08"), maks. 5 mm (0,2")
Ciężar		kg	0.74
Stopień ochrony (IEC/EN 60529, EN50178, VBG 4)			IP65 (z przodu zgodnie z EN 60529-1), IP20 (z tyłu zgodnie z EN 60529-1) NEMA 4X NEMA12 (zgodnie z NEMA 250-2003)
Dopuszczenia			
Dopuszczenia			cUL 61010-2-201
dopuszczenia do użytkowania na morzu			DNV GL
Zastosowane normy i dyrektywy			
kompatybilność elektromagnetyczna			2004/108/EWG
Emisja zakłóceń			IEC/EN 61000-6-4
Odporność na zakłócenia			IEC/EN 61000-6-2
Normy produktu			EN50178/IEC/EN 61131-2
Wytrymałość udarowa mechaniczna		g	15g / 11ms
Drgania			5...9 Hz +- 3,5 mm 9...60 Hz +- 0,15 mm 60…150 Hz ± 2 g
swobodne spadanie, w opakowaniu		m	IEC/EN 60068-2-31
RoHS			zgodny

warunki otoczenia

Klimatyczne warunki otoczenia			
Wytrzymałość klimatyczna			Zimno zgodnie z EN 60068-2-1 Suche ciepłe powietrze wg IEC 60068-2-2 Wilgotność i temperatura zgodnie z EN 60068-2-3
Sprężone powietrze (praca)		hPa	795 - 1080
Temperatura			
Przechowywanie/transport	ϑ	°C	-20 - +60
Robocza temperatura otoczenia min.		°C	0
Robocza temperatura otoczenia maks.		°C	+ 50
Względna wilgotność powietrza			
Obroszenie			bez skraplania
wilgotność względna			10 - 95%, bez skraplania

Napięcie zasilania U_{Aux}

Znamionowe napięcie pracy	U_{Aux}	V	24 V DC (-15/+20%)
Tętnienia resztkowe napięcia wejściowego		%	≦ 5
Ochrona przeciwzwarciowa			tak
Maks. prąd	I_{max}	A	3
Wskazówka			Przy podłączaniu styczników o łącznym poborze prądu > 3 A, należy zastosować moduł Power Feeder EU5C-SWD-PF1/2.
Odporność na zwarcia			nie, zabezpieczenie zewnętrzne FAZ Z3
Izolacja galwaniczna			nie
Znamionowe napięcie pracy urządzenia 24 V DC		V	typ. U_{Aux} - 0.2

Napięcie zasilania U_{Pow}

Napięcie zasilające	U_{Pow}	V	24 DC -15 % + 20 %
Tętnienia resztkowe napięcia wejściowego		%	≦ 5
Zabezpieczenie przed odwrotną polaryzacją			tak
Prąd znamionowy	I	A	0.7
Zabezpieczenie przeciążeniowe			tak
Prąd włączania i czas trwania		A	12.5 A/6 ms
Strata mocy przy 24 V DC		W	1,0
Rozłączenie galwaniczne między U_{Pow} a napięciem zasilającym 15-V-SmartWire-DT			nie
Obejście przepięć łączeniowych		ms	10
Szybkość powtarzania		s	1

Widok stanu		LED	tak

Napięcie zasilania SmartWire-DT

Znamionowe napięcie pracy	U_e	V	14.5 ± 3 %
Maks. prąd	I_{max}	A	0.7
Wskazówka			Przy podłączaniu modułów SmartWire-DT o łącznym poborze prądu > 0,7 A, należy zastosować moduł Powerfeed-Modul EU5C-SWD-PF2.
Odporność na zwarcia			tak

Przyłącze napięć zasilania

Rodzaj przyłącza			Zaciski Push-In
przewód pojedynczy		mm^2	0,2 - 1,5
Linka z tulejką		mm^2	0,25 - 1,5
UL/CSA jedno- lub wielożyłowy		AWG	24 - 16

Sieć SmartWire-DT

Typ urządzenia			SmartWire-DT Master
Liczba urządzeń SmartWire-DT			99
Szybkość transmisji		kBd	125 250
Szybkości transmisji			automatycznie
Widok stanu			Dioda SmartWire-DT Master: czerwona/zielona Dioda konfiguracji: czerwona/zielona
Przyłącza			Listwa trzpieniowa, 8-biegunowa
Wtyk kablowy			Złącze płaskie SWD4-8MF2

Świadectwo typu zgodnie z IEC/EN 61439

Dane techniczne dla zaświadczenia rodzaju konstrukcji			
Znamionowy prąd pracy do podania straty mocy	I_n	A	0
Strata mocy na biegun, w zależności od prądu	P_{vid}	W	0
Strata mocy elementu eksploatacyjnego, w zależności od prądu	P_{vid}	W	0
Strata mocy statyczna, niezależnie od prądu	P_{vs}	W	14.4
Zdolność oddawania straty mocy	P_{ve}	W	0
Robocza temperatura otoczenia min.		°C	0
Robocza temperatura otoczenia maks.		°C	50
Stopień ochrony			IP65 (z przodu zgodnie z EN 60529-1), IP20 (z tyłu zgodnie z EN 60529-1) NEMA 4X
Certyfikat konstrukcji IEC/EN 61439			
10.2 Wytrzymałość materiałów i części			
10.2.2 Odporność na korozję			Wymagania odnośnie normy produktowej zostały spełnione.
10.2.3.1 Wytrzymałość cieplna powłoki			Wymagania odnośnie normy produktowej zostały spełnione.
10.2.3.2 Rezystancja materiału izolacyjnego przy normalnym cieple			Wymagania odnośnie normy produktowej zostały spełnione.
10.2.3.3 Rezystancja materiału izolacyjnego przy nietypowym cieple			Wymagania odnośnie normy produktowej zostały spełnione.
10.2.4 Wytrzymałość na działanie promieniowania UV			na życzenie
10.2.5 Podnoszenie			Nie dotyczy, ponieważ należy ocenić całą szafę sterowniczą.
10.2.6 Kontrola odporności na uderzenia			Nie dotyczy, ponieważ należy ocenić całą szafę sterowniczą.
10.2.7 Napisy			Wymagania odnośnie normy produktowej zostały spełnione.
10.3 Stopień ochrony powłok			Wymagania odnośnie normy produktowej zostały spełnione.
10.4 Odstępy izolacyjne powietrzne i prądów pełzających			Wymagania odnośnie normy produktowej zostały spełnione.
10.5 Ochrona przed porażeniem elektrycznym			Nie dotyczy, ponieważ należy ocenić całą szafę sterowniczą.
10.6 Montaż elementów eksploatacyjnych			Nie dotyczy, ponieważ należy ocenić całą szafę sterowniczą.
10.7 Wewnętrzne obwody prądowe i połączenia			Należy do zakresu odpowiedzialności wykonawcy szafy sterowniczej.
10.8 Przyłącza przewodów wchodzących z zewnątrz			Należy do zakresu odpowiedzialności wykonawcy szafy sterowniczej.
10.9 Właściwości izolacji			
10.9.2 Wytrzymałość elektryczna o częstotliwości roboczej			Należy do zakresu odpowiedzialności wykonawcy szafy sterowniczej.
10.9.3 Odporność na napięcie udarowe			Należy do zakresu odpowiedzialności wykonawcy szafy sterowniczej.
10.9.4 Sprawdzanie powłok z materiału izolacyjnego			Należy do zakresu odpowiedzialności wykonawcy szafy sterowniczej.
10.10 Nagrzanie			Oszacowanie nagrzania należy do zakresu odpowiedzialności wykonawcy szafy sterowniczej. Eator dostarczy danych na temat straty mocy aparatów.
10.11 Odporność na zwarcia			Należy do zakresu odpowiedzialności wykonawcy szafy sterowniczej.

10.12 Kompatybilność elektromagnetyczna	Należy do zakresu odpowiedzialności wykonawcy szafy sterowniczej.
10.13 Działanie mechaniczne	Spełnienie wymagań w aparacie jest jednoznaczne z przestrzeganiem instrukcji montażu (IL).

Dane techniczne zgodne z ETIM 8.0

Programmable logic controllers PLC (EG000024) / Graphic panel (EC001412)	
Elektrotechnika, automatyzacja i technologia / Wyświetlacz i panel sterowania / Panel (HMI) / Graphic panel (HMI) (ecl@ss10.0.1-27-33-02-01 [AFX016003])	
Supply voltage AC 50 Hz	0 - 0
Supply voltage AC 60 Hz	0 - 0
Napięcie zasilające dla DC	19.2 - 30
Rodzaj napięcia zasilającego	DC
Number of HW-interfaces industrial Ethernet	1
Number of interfaces PROFINET	0
Number of HW-interfaces RS-232	1
Number of HW-interfaces RS-422	0
Number of HW-interfaces RS-485	1
Number of HW-interfaces serial TTY	0
Number of HW-interfaces USB	2
Number of HW-interfaces parallel	0
Number of HW-interfaces Wireless	0
Number of HW-interfaces other	2
With SW interfaces	Tak
Supporting protocol for TCP/IP	Tak
Obsługa protokołu PROFIBUS	Nie
Supporting protocol for CAN	Tak
Supporting protocol for INTERBUS	Nie
Supporting protocol for ASI	Nie
Obsługa protokołu KNX	Nie
Obsługa protokołu Modbus	Tak
Supporting protocol for Data-Highway	Nie
Supporting protocol for DeviceNet	Nie
Supporting protocol for SUCONET	Nie
Obsługa protokołu LON	Nie
Obsługa protokołu PROFINET IO	Nie
Supporting protocol for PROFINET CBA	Nie
Supporting protocol for SERCOS	Nie
Supporting protocol for Foundation Fieldbus	Nie
Obsługa protokołu EtherNet/IP	Tak
Supporting protocol for AS-Interface Safety at Work	Nie
Supporting protocol for DeviceNet Safety	Nie
Supporting protocol for INTERBUS-Safety	Nie
Supporting protocol for PROFIsafe	Nie
Supporting protocol for SafetyBUS p	Nie
Supporting protocol for other bus systems	Tak
Standard komunikacji bezprzewodowej Bluetooth	Nie
Standard komunikacji bezprzewodowej WLAN 802.11	Nie
Radio standard GPRS	Nie
Radio standard GSM	Nie
Radio standard UMTS	Nie
IO link master	Nie
Rodzaj wyświetlacza	TFT
With colour display	Tak
Number of colours of the display	16777216
Number of grey-scales/blue-scales of display	0
Przekątna ekranu	7
Maksymalna rozdzielczość w poziomie	1024

Maksymalna rozdzielczość w pionie	600
Useful project memory/user memory	512000
With numeric keyboard	Nie
With alpha numeric keyboard	Nie
Number of function buttons, programmable	0
Number of buttons with LED	0
Number of system buttons	1
Touch technology	Capacitive multitouch
With message indication	Tak
With message system (incl. buffer and confirmation)	Tak
Process value representation (output) possible	Tak
Process default value (input) possible	Tak
With recipes	Tak
Number of password levels	200
With printer output	Tak
Number of online languages	100
Additional software components, loadable	Tak
Degree of protection (IP), front side	IP65
Degree of protection (NEMA), front side	12
Zakres temperatur pracy	0 - 50
Rail mounting possible	Nie
Wall mounting/direct mounting	Nie
Do układów bezpieczeństwa	Nie
Width of the front	196
Height of the front	135
Głębokość wbudowania	43.1

Aprobaty

Product Standards	UL 61010-2-201; IEC/EN 61131-2; CE
UL File No.	E205091
North America Certification	UL listed, certified by UL for use in Canada
Specially designed for North America	No
Current Limiting Circuit-Breaker	No
Degree of Protection	IEC: IP65, NA: NEMA4X, NEMA12

Wymiary

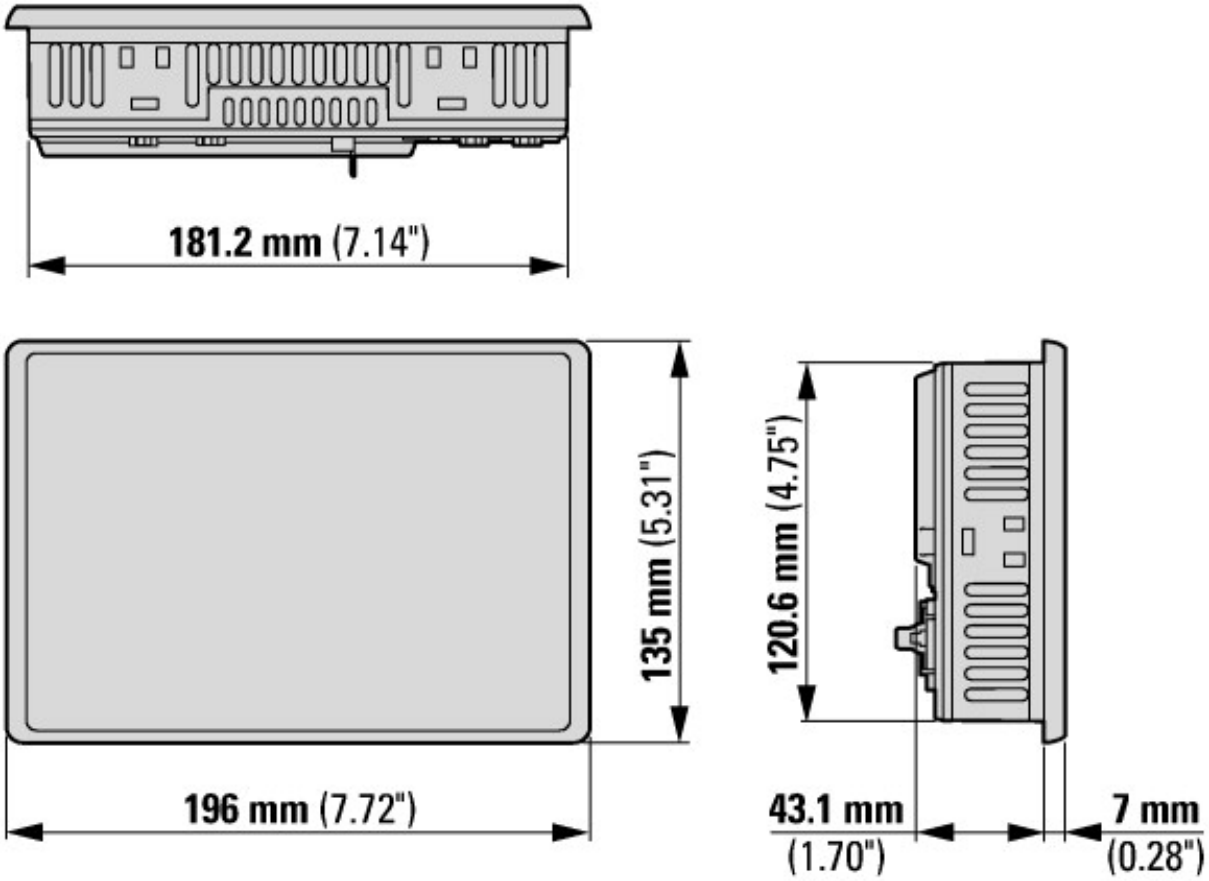

Panel dotykowy XV-303-... o przekątnej 7" wariant: do wbudowania

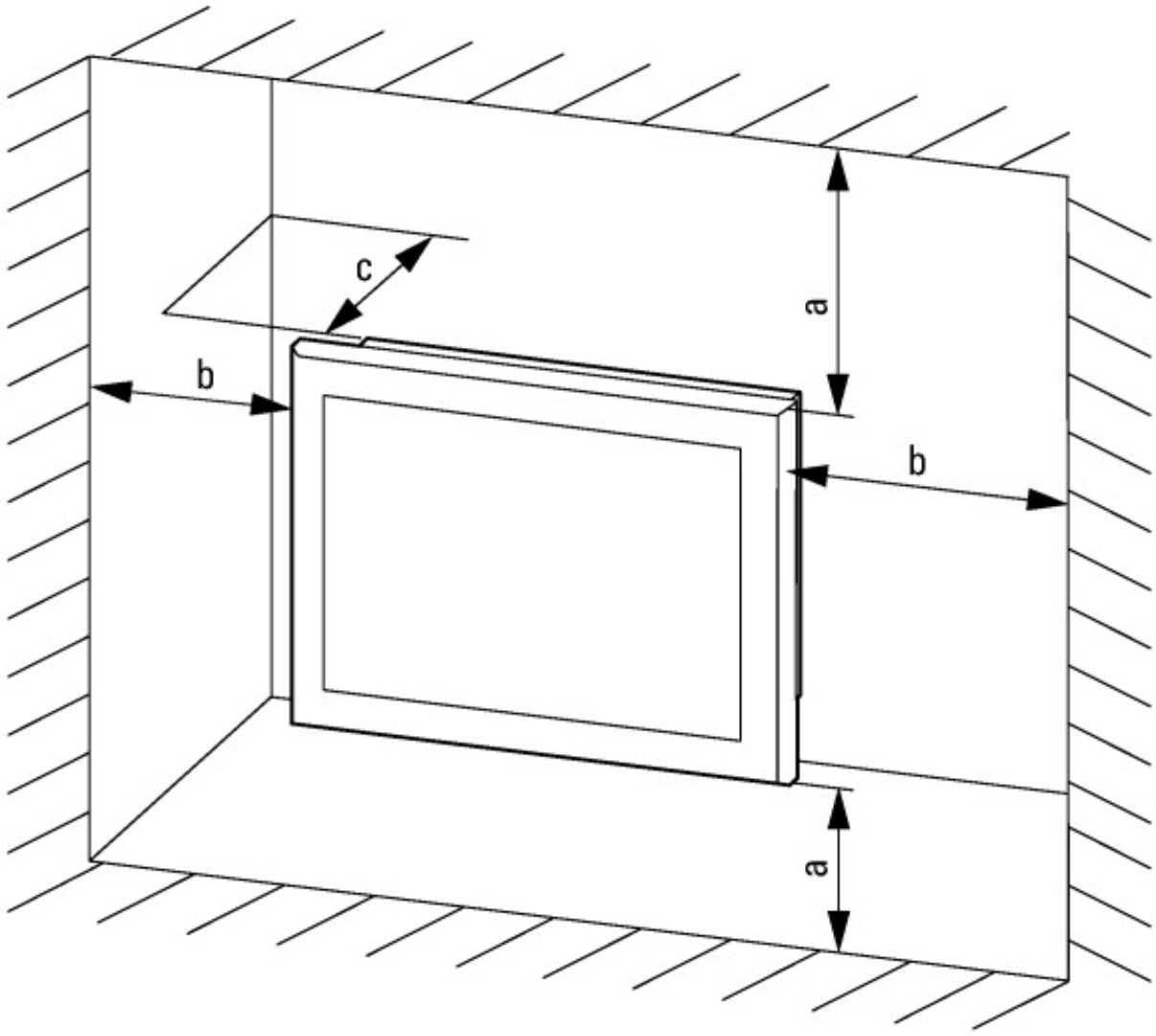

a, b, c ≧ 30 mm, ϑ 0 ≦ T ≦ 50 °C

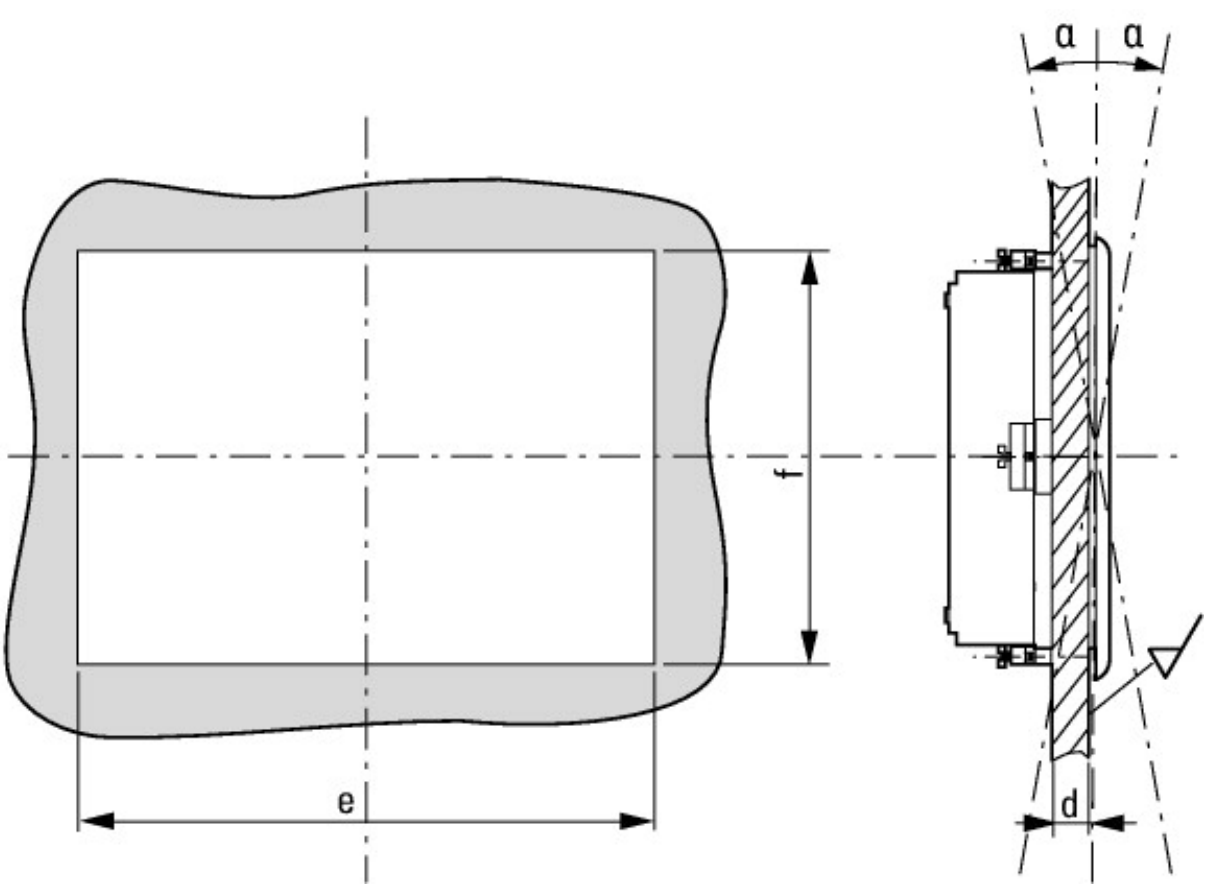

2 mm ≦ d ≦ 5 mm , e = 183 mm , f = 122 mm, # = 45°

Pozostałe informacje o produkcie (łącza)

Katalog asortymentu SmartWire-DT	http://ecat.moeller.net/flip-cat/?edition=SWKAT&startpage=10
Dane techniczne	http://ecat.moeller.net/flip-cat/?edition=SWKAT&startpage=48
f1=1454&f2=1242&f3=1773;Download Software GALILEO	http://applications.eaton.eu/sdlc?LX=11&amp
przegląd produktu (strona internetowa)	http://www.eaton.eu/XV300

© 06/2022 by Eaton Industries GmbH