PATRZ KARTA - SL4-PIB-IMH



Moduł podstawowy;otwory mocujące zewnętrzna

Typ	**SL4-PIB-IMH**
Catalog No.	**171300**
Alternate Catalog No.	**SL4-PIB-IMH**

Program dostaw

Asortyment			Kolumny sygnalizacyjne SL
Funkcja podstawowa			Moduł podstawowy
Sposób podłączenia			Zaciski sprężynowe Push-In
Sposób montażu			do montażu poziomego
Wyposażenie			Podstawa z otworami mocującymi wewnątrz z pokrywą
Liczba modułów			maks. 5 modułów
Kolor			
			czarny
Stosowane do			SL4-L-… SL4-BL-… SL4-FL-… SL4-AP-...
Podłączanie do SmartWire-DT			nie

Dane Techniczne

Dane ogólne

Normy i przepisy			IEC/EN 60947-5-1
Wytrzymałość klimatyczna			Klimat wilgotny/ciepły, zmienny, wg IEC 60068-2-30
Położenie montażowe			dowolne, zgodne z wymaganiami
Wytrymałość udarowa mechaniczna		g	> 15 zgodnie z IEC 60068-2-27 Czas udaru 11 ms półsinusoidalny
Stopień ochrony IEC			IP66 IEC/EN 60529
Stopień ochrony UL			Typ 1
Kolor kopuły			
			czarny
Temperatura otoczenia		°C	-30 - +60
Liczba elementów sygnalizacyjnych			maks. 5 z podstawą standardową maks. 10 z podstawą do obustronnego montażu
Przekrój przewodów przyłączeniowych			
Drut lub Linka		mm^2	0,2 - 1,5
Drut lub Linka, z tulejką		mm^2	0,25 - 1,5
Linka zakończona tulejką		mm^2	0,25 - 0,75
			AWG 24 - AWG 16

Styki

Odporność na udar napięciowy	U_{imp}	V AC	4000
Znamionowe napięcie izolacji	U_i	V	250
Kategoria przepięciowa / stopień zanieczyszczenia			III/3

Moduły

Zakresy napięć			24 V AC/DC ± 10 % 110/120 V AC ± 10 % 230/240 V AC ± 10 %

Świadectwo typu zgodnie z IEC/EN 61439

Dane techniczne dla zaświadczenia rodzaju konstrukcji			

Robocza temperatura otoczenia min.	°C	-30
Robocza temperatura otoczenia maks.	°C	60

Dane techniczne zgodne z ETIM 8.0

Low-voltage industrial components (EG000017) / Connection module for signal tower (EC001152)

Elektrotechnika, automatyzacja i technologia / Rozdzielnice niskonapięciowe / Urządzenie sterujące, sygnalizacyjne / Element kolumny sygnalizacyjnej, moduł przyłączeniowy (ecl@ss10.0.1-27-37-12-32 [AKF050014])

Connection type auxiliary circuit		Zacisk sprężynowy
Możliwość montażu na stojaku		Nie
Suitable for bracket mounting		Tak
Montaż podłogowy		Tak
Kolor		Inne
Suitable for AS interface		Nie

Aprobaty

Product Standards		IEC/EN 60947-5-1; UL 508; CSA-C22.2 No. 14-10; CSA-C22.2 No. 94-91; CE marking
UL File No.		E29184
UL Category Control No.		NKCR
CSA File No.		UL report applies to both US and Canada
CSA Class No.		NKCR7
North America Certification		UL listed, certified by UL for use in Canada
Degree of Protection		UL Type 1

Wymiary

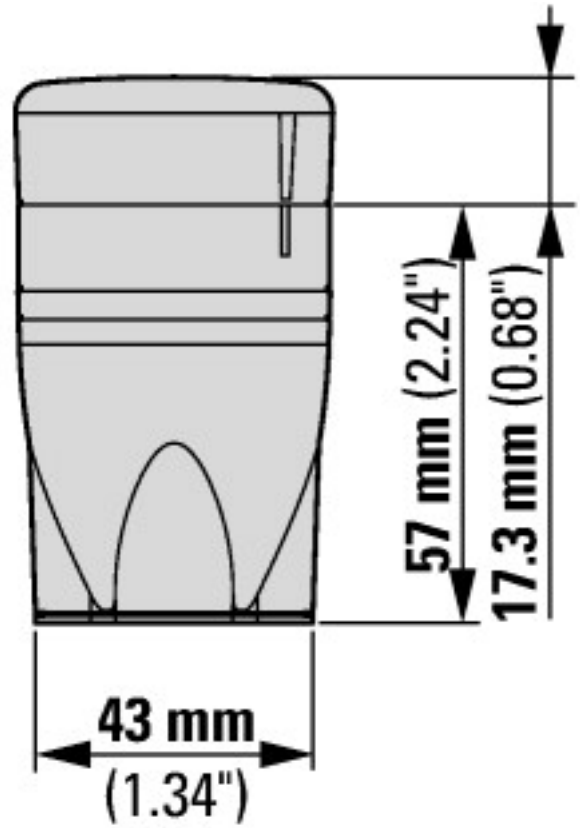

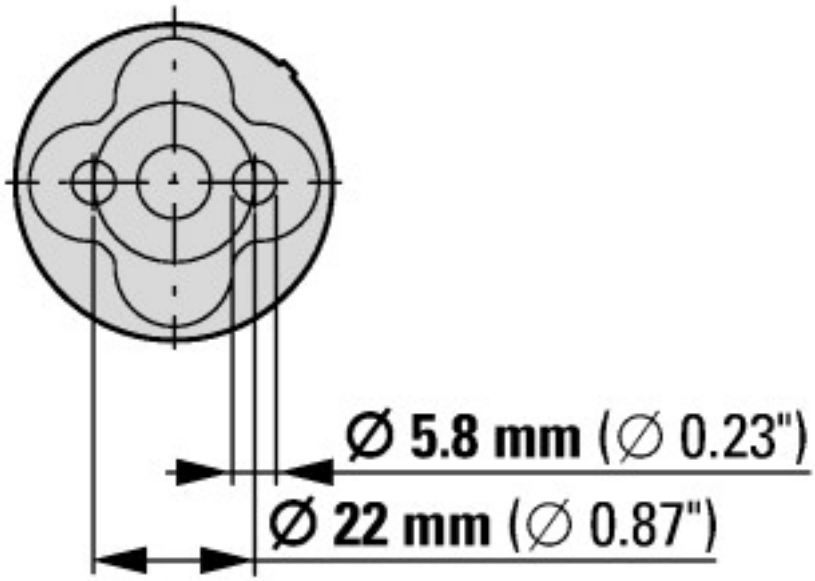

© 06/2022 by Eaton Industries GmbH