Arkusz danych produktu

Specyfikacje

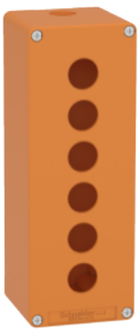

Kaseta sterownika, pomarańczowa, 6 otworów

XAPO4506

Parametry podstawowe

Gama produktów	Harmony XAP
Typ produktu lub komponentu	Kasety sterowniczne odlewane puste
Skrócona nazwa urządzenia	XAPO
Przeznaczenie urządzenia	Do jednostek sterujących i sygnalizacyjnych Ø 22 mm
Rozmiar płyty czołowej produktu	80 x 220 mm
Głębokość użyteczna	74,5 mm
Liczba otworów	6 wycięć
Kolor podstawy obudowy	Pomarańczowy (RAL 2008)
Kolor pokrywy	Pomarańczowy (RAL 2008)
Materiał	Odlew cynkowy
Sprzedaż zgodnie z niepodzielną liczbą	1
Stopień ochrony IP	IP65 zgodnie z EN/IEC 60529 and EN/IEC 60947-5-1

Parametry uzupełniające

Liczba rzędów pionowych	1
Ilość rzędów	6
Wymiary wycięcia (otworu)	Ø 22 mm
Typ kasety sterowniczej	Metal
Wejście kablowe	1 dławik kablowy zgodnie z ISO
Rodzaj gwintu	M25 x 1.5
CAD szerokość całkowita	80 mm
CAD wysokość całkowita	220 mm
CAD głębokość całkowita	77 mm
Masa produktu	1,38 kg

Środowisko pracy

Pokrycie ochronne	TC
Temepratura otoczenia dla przechowywania	-40…70 °C

Wyłączenie odpowiedzialności: Niniejsza dokumentacja nie pełni funkcji zastępczej i nie powinna być wykorzystywana do określenia niezawodności lub przydatności opisanych w niej produktów do konkretnych zastosowań użytkownika

Temperatura otoczenia dla pracy urządzenia	-25…70 °C
Klasa ochrony przez porażeniem prądem elektryczny	Klasa I zgodnie z EN/IEC 61140
Stopień ochrony IK	IK07 zgodnie z EN/IEC 62262
Odporność na czynniki chemiczne	Special treatment can be obtained on request
Certyfikaty produktu	EAC

Jednostka opakowania

Typ jednostki opakowania 1	PCE
Ilość jednostek opakowania 1	1
Waga dla opakowania 1	1,55 kg
Wysokość dla opakowania 1	7,7 cm
Szerokość dla opakowania 1	8 cm
Długość dla opakowania 1	22 cm

Oferta zrównoważonego rozwoju

Stan trwałej oferty	Produkt Green Premium
Rozporządzenie REACh	Deklaracja REACh
Bez SVHC REACh	Tak
Europejska dyrektywa RoHS	Zgodność z pro-active (produkt poza zakresem obowiązywania dyrektywy UE RoHS) Europejska deklaracja RoHS
Bez toksycznych metali ciężkich	Tak
Bez rtęci	Tak
Informacje na temat zwolnienia z RoHS	Tak
Norma RoHS Chiny	Dyrektywa RoHS Chiny
Ujawnienie informacji o wpływie na środowisko	Środowiskowy profil produktu

Warunki gwarancji

Gwarancja	18 miesięcy

Arkusz danych produktu XAPO4506

Dimensions Drawings

Dimensions and Fixing

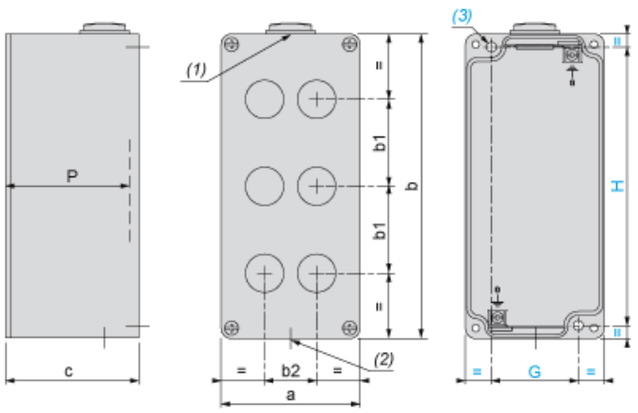

(1) : 1 hole, with blanking plug (protrusion 6 mm/0.24 in.), for cable gland ISO M25 x 1.5
(2) : 1 hole, without blanking plug, for cable gland ISO M25 x 1.5
(3) : 2 x Ø 5.6 mm/0.22 in. holes, depth 19 mm/0.75 in.
P : Usable depth

a		b		c		G		H		P	
mm	in.	mm	in.	mm	in.	mm	in.	mm	in.	mm	in.
80	3.15	220	8.66	77	3.03	50	1.97	205	8.07	74.5	2.93

6 holes, Cut-out interaxis 22.5 mm ± 0.2 mm / 0.885 in. ± 0.0078 in. dimensions (vertical mounting)

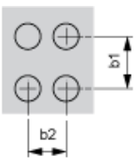

b1 Vertical interaxis: 30 mm/1.18 in.
b2 Horizontal interaxis: in center of the box