# Arkusz danych produktu

Specyfikacje

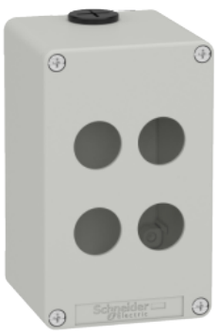

## Kaseta sterownika, szara, 4 otwory

XAPD2504

## Parametry podstawowe

| | |
|---|---|
| **Gama produktów** | Harmony XAP |
| **Typ produktu lub komponentu** | Kasety sterowniczne odlewane puste |
| **Skrócona nazwa urządzenia** | XAPD |
| **Przeznaczenie urządzenia** | Do jednostek sterujących i sygnalizacyjnych Ø 22 mm |
| **Rozmiar płyty czołowej produktu** | 80 x 130 mm |
| **Głębokość użyteczna** | 74,5 mm |
| **Liczba otworów** | 4 wycięcia |
| **Kolor podstawy obudowy** | Szary (RAL 7035) |
| **Kolor pokrywy** | Szary (RAL 7035) |
| **Materiał** | Odlew cynkowy |
| **Sprzedaż zgodnie z niepodzielną liczbą** | 1 |
| **Stopień ochrony IP** | IP65 zgodnie z EN/IEC 60529 and EN/IEC 60947-5-1<br>IP66 zgodnie z EN/IEC 60529 and EN/IEC 60947-5-1<br>IP69 zgodnie z EN/IEC 60529 and EN/IEC 60947-5-1 |

## Parametry uzupełniające

| | |
|---|---|
| **Liczba rzędów pionowych** | 2 |
| **Ilość rzędów** | 2 |
| **Wymiary wycięcia (otworu)** | Ø 22 mm |
| **Typ kasety sterowniczej** | Metal |
| **Wejście kablowe** | 2 dławik kablowy zgodnie z ISO |
| **Rodzaj gwintu** | M20 x 1.5 |
| **CAD szerokość całkowita** | 80 mm |
| **CAD wysokość całkowita** | 130 mm |
| **CAD głębokość całkowita** | 77 mm |
| **Masa produktu** | 0,81 kg |

## Środowisko pracy

| | |
|---|---|
| **Pokrycie ochronne** | TC |

Wyłączenie odpowiedzialności: Niniejsza dokumentacja nie pełni funkcji zastępczej i nie powinna być wykorzystywana do określenia niezawodności lub przydatności opisanych w niej produktów do konkretnych zastosowań użytkownika

| | |
|---|---|
| **Temepratura otoczenia dla przechowywania** | -40…70 °C |
| **Temperatura otoczenia dla pracy urządzenia** | -25…70 °C |
| **Klasa ochrony przez porażeniem prądem elektryczny** | Klasa I zgodnie z EN/IEC 61140 |
| **Stopień ochrony** | UL type 4 zgodnie z UL 50 E<br>UL type 4X zgodnie z UL 50 E |
| **Stopień ochrony IK** | IK07 zgodnie z EN/IEC 62262 |
| **Odporność na czynniki chemiczne** | Special treatment can be obtained on request |
| **Certyfikaty produktu** | UL<br>cULus<br>EAC |

## Jednostka opakowania

| | |
|---|---|
| **Typ jednostki opakowania 1** | PCE |
| **Ilość jednostek opakowania 1** | 1 |
| **Waga dla opakowania 1** | 810,0 g |
| **Wysokość dla opakowania 1** | 7,7 cm |
| **Szerokość dla opakowania 1** | 8 cm |
| **Długość dla opakowania 1** | 13 cm |
| **Typ jednostki dla opakowania zbiorczego 2** | S03 |
| **Ilość dla opakowania zbiorczego 2** | 12 |
| **Waga dla opakowania zbiorczego 2** | 10,161 kg |
| **Wysokość dla opakowania zbiorczego 2** | 30 cm |
| **Szerokość dla opakowania zbiorczego 2** | 30 cm |
| **Długość dla opakowania zbiorczego 2** | 40 cm |

## Oferta zrównoważonego rozwoju

| | |
|---|---|
| **Stan trwałej oferty** | Produkt Green Premium |
| **Rozporządzenie REACh** | Deklaracja REACh |
| **Bez SVHC REACh** | Tak |
| **Europejska dyrektywa RoHS** | Zgodność z pro-active (produkt poza zakresem obowiązywania dyrektywy UE RoHS)<br>Europejska deklaracja RoHS |
| **Bez rtęci** | Tak |
| **Informacje na temat zwolnienia z RoHS** | Tak |
| **Norma RoHS Chiny** | Dyrektywa RoHS Chiny |
| **Ujawnienie informacji o wpływie na środowisko** | Środowiskowy profil produktu |

## Warunki gwarancji

| | |
|---|---|
| **Gwarancja** | 18 miesięcy |

# Arkusz danych produktu XAPD2504

Dimensions Drawings

## Dimensions and Fixing

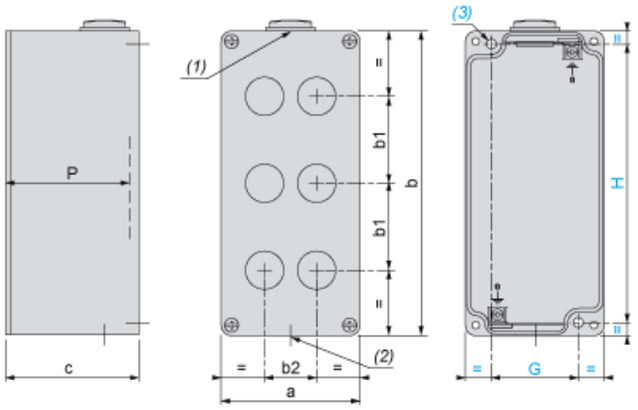


**(1) :** 1 hole, with blanking plug (protrusion 6 mm/0.24 in.), for cable gland ISO M20 x 1.5
**(2) :** 1 hole, without blanking plug, for cable gland ISO M20 x 1.5
**(3) :** 2 x Ø 5.6 mm/0.22 in. holes, depth 19 mm/0.75 in.
**P :** Usable depth

| a | | b | | c | | G | | H | | P | |
|---|---|---|---|---|---|---|---|---|---|---|---|
| mm | in. | mm | in. | mm | in. | mm | in. | mm | in. | mm | in. |
| 80 | 3.15 | 130 | 5.12 | 77 | 3.03 | 50 | 1.97 | 115 | 4.53 | 74.5 | 2.93 |

**4 holes, Cut-out interaxis 22.5 mm ± 0.2 mm / 0.885 in. ± 0.0078 in. dimensions (vertical mounting)**

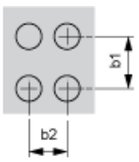


**b1** Vertical interaxis: 40 mm/1.57 in.
**b2** Horizontal interaxis: 30 mm/1.18 in.