PDDP Pokrywa

1,5 Grubość blachy: 1,5 mm

Informacje

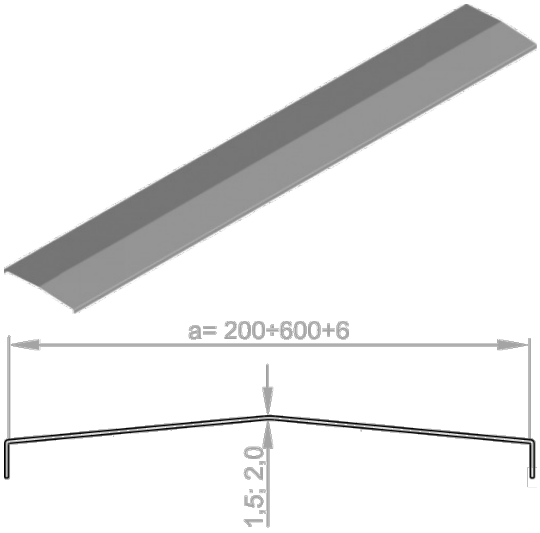

Zastosowanie
Ochrona kabli przed uszkodzeniami.
Wykorzystywanie w pomieszczeniach
o dużym zapyleniu.

Materiał
Stal cynkowana metodą
Sendzimira PN-EN 10346:2015-09
Na zamówienie:
F- stal cynkowana metodą
zanurzeniową PN-EN ISO 1461:2011
E- stal kwasoodporna
L- lakierowanie w standardowym kolorze RAL

Dodatkowe informacje
ZALETY:
- dzięki specjalnemu profilowi uzyskujemy dodatkową regulację szerokości, szczególnie przydatną przy wykonaniu w ocynku metodą zanurzeniową.

Wersje

Symbol	Numer katalogowy	Długość L (mm)	Szerokość a (mm)	Ilość w opakowaniu (m. b.) (szt. / m. b.)	Ciężar 1mb (kg)
PDDP100/3	402510	3 000	100	18 / 54	1,55
PDDP200/3	402520	3 000	200	18 / 54	2,71
PDDP300/3	402530	3 000	300	18 / 54	3,95
PDDP400/3	402540	3 000	400	12 / 36	5,19
PDDP500/3	402550	3 000	500	12 / 36	6,42
PDDP600/3	402560	3 000	600	12 / 36	7,66

Przykłady

