

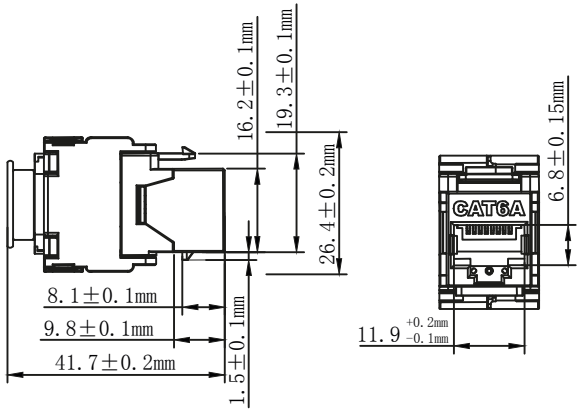

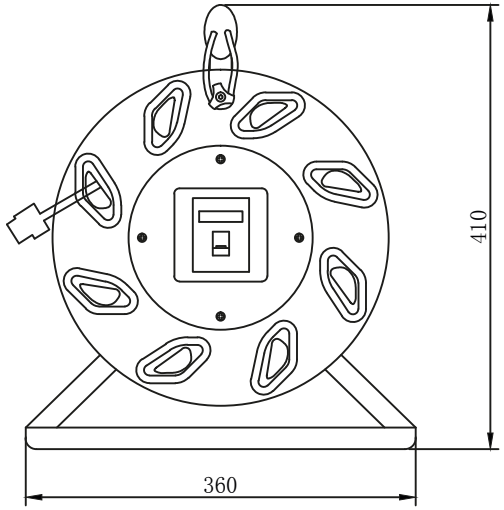

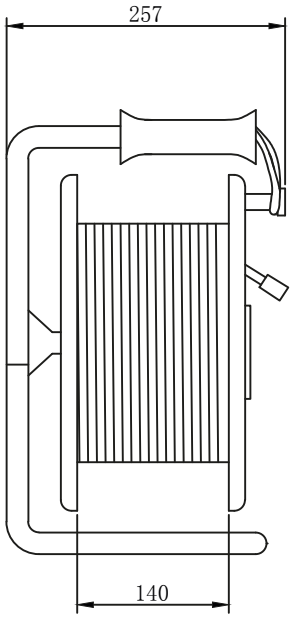



mobile RJ45 Netzwerk Kabeltrommel

- Anschluss:	2x RJ45 Buchse (8P8C)
- Schirmungsklasse:	S/FTP (PIMF)
- Spezifikation:	Cat 7A
- Innenleiter:	Cu; AWG 23/1 (solide)
- Schirmung:	2-fach (Al-Folie, Geflecht)
- Außenmantel:	LSZH
- PoE:	IEEE 802.3af, at
- EIA/TIA:	568-B/C 1200 MHz
- PCB/IDC:	feuerfestes PC, UL94 V0
- Betriebstemperatur:	-10~+60 °C
- Lagertemperatur:	-40~+70 °C
- Konformität:	RoHS, ISO/IEC EN 50173 Class Fa ISO/IEC 11801 Class Fa

portable RJ45 Network cable reel

- Connection:	2x RJ45 socket (8P8C)
- Shielding class:	S/FTP (PIMF)
- Specification:	Cat 7A
- Inner conductor:	Cu; AWG 23/1 (solid)
- Shielding:	2-times (Al foil, braid)
- Sheath:	LSZH
- PoE:	IEEE 802.3af, at
- EIA/TIA:	568-B/C 1200 MHz
- PCB/IDC:	fireproof PC, UL94 V0
- Operating temperature:	-10~+60 °C
- Storage temperature:	-40~+70 °C
- Conformity:	RoHS, ISO/IEC EN 50173 Class Fa ISO/IEC 11801 Class Fa

Änderungen			Datum	Name	Bezeichnung	Blatt
Datum	Name	gez.:	17.11.2016	tf	CAT 7A Netzwerk Kabeltrommel 50/90 m	
		gepr.:	17.11.2016	tf		
		Norm:			Zeichnungs-Nr.:	von
		Änderungen vorbehalten / Subject to change			58934, 58938	