SIEMENS

Karta informacyjna 8US1921-2AA01

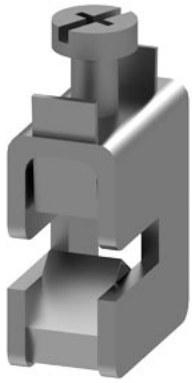

system szyn zbiorczych, akcesoria Odległość środków szyn 40, 60mm, zacisk przyłączeniowy Grubość szyny: 5 mm 1,5-16 mm2

Wersja	
Nazwa markowa produktu	SENTRON
oznaczenie produktu	Zacisk przyłączeniowy
wykonanie produktu	Akcesoria
Napięcie zasilania	
napięcie robocze / przy AC / wartość znamionowa	690 V
Rozpraszanie	
Strata mocy [W]	0 W
prąd roboczy / przy AC / wartość znamionowa	65 A
Akcesoria	
akcesoria	zacisk przyłączeniowy 5 mm, 1,5-16
zgodnie z UL	
prąd roboczy/ zgodnie z UL 508 / wartość znamionowa	65 A
Połączenia	
rodzaj przekrojów poprzecznych możliwych do podłączenia przewodów / przy przewodach AWG	AWG 166
rodzaj przekrojów poprzecznych możliwych do podłączenia przewodów / dla przewodów Cu / wielożyłowy	1,5-16 mm²
Konstrukcja mechaniczna	
masa netto	21 g

General Product Approval

Confirmation

Declaration of Conformity | **Test Certificates** | **Marine / Shipping**

Special Test Certific-ate | Miscellaneous

other

Miscellaneous | Confirmation

Zmiany zastrzeone
© Copyright Siemens

Więcej informacji

Information- and Downloadcenter (Catalogs, Brochures,…)
http://www.siemens.com/lowvoltage/catalogs
Industry Mall (Online ordering system)
https://mall.industry.siemens.com/mall/en/en/Catalog/product?mlfb=8US1921-2AA01
Service&Support (Manuals, Certificates, Characteristics, FAQs,...)
https://support.industry.siemens.com/cs/ww/pl/ps/8US1921-2AA01
Image database (product images, 2D dimension drawings, 3D models, device circuit diagrams, ...)
http://www.automation.siemens.com/bilddb/cax_en.aspx?mlfb=8US1921-2AA01
CAx-Online-Generator
http://www.siemens.com/cax
Tender specifications
http://www.siemens.com/specifications

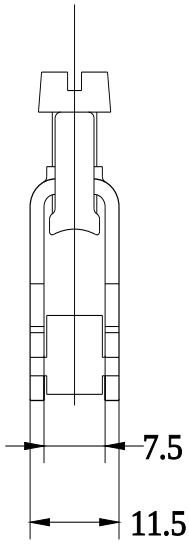

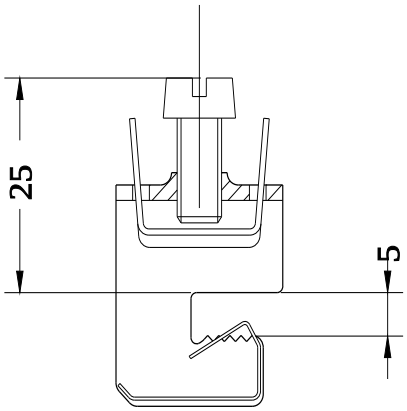

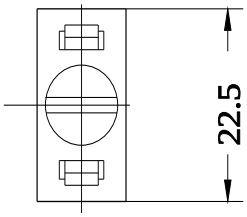

© Copyright Siemens

Zmiany zastrzeone
© Copyright Siemens