Arkusz danych produktu

Specyfikacje

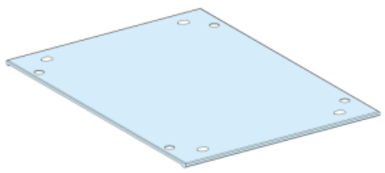

Rozdzielnice PrismaSet, pokrywa pełna IP30 300x 400mm

LVS08433

Parametry podstawowe

Gama produktów	PrismaSeT
Gama produktów	PrismaSeT P
Typ produktu lub komponentu	Dach
Zgodność gamy	PrismaSeT PrismaSeT P obudowa
Zastosowanie urządzenia	Dystrybucja energii elektrycznej na napięciu niskim
Typ obudowy	Metal enclosure
Installation description	Kanał obudowy - width 300 mm, głębokość 400 mm
Normy	IEC 61439-1 for enclosure IEC 61439-2 for enclosure
Certyfikacja produktu	ASTA

Parametry uzupełniające

Materiał	Akrusz tali hartowanej
Pokrycie ochronne	Elektroforeza i termoutwardzalny proszek na bazie poliestru i zywicy epoksydowej
Wykończenie powierzchni	Z teksturą Matowy
Kolor	Biały (RAL 9003)
Specjalne warianty kolorów	Tak
Szerokość	300 mm
Głębokość	400 mm
Masa produktu	1,36 kg
Ilość sztuk w zestawie	1 sztuka

Środowisko pracy

Stopień ochrony IP	IP30 for enclosure
Stopień ochrony IK	IK08

Jednostka opakowania

Typ jednostki opakowania 1	PCE
Ilość jednostek opakowania 1	1
Waga dla opakowania 1	1,41 kg

Wyłączenie odpowiedzialności: Niniejsza dokumentacja nie pełni funkcji zastępczej i nie powinna być wykorzystywana do określenia niezawodności lub przydatności opisanych w niej produktów do konkretnych zastosowań użytkownika

Wysokość dla opakowania 1	4,0 cm
Szerokość dla opakowania 1	32,5 cm
Długość dla opakowania 1	42,5 cm
Typ jednostki dla opakowania zbiorczego 2	P12
Ilość dla opakowania zbiorczego 2	120
Waga dla opakowania zbiorczego 2	180,5 kg
Wysokość dla opakowania zbiorczego 2	93,0 cm
Szerokość dla opakowania zbiorczego 2	80,0 cm
Długość dla opakowania zbiorczego 2	120,0 cm

Oferta zrównoważonego rozwoju

Stan trwałej oferty	Produkt Green Premium
Rozporządzenie REACh	Deklaracja REACh
Bez SVHC REACh	Tak
Europejska dyrektywa RoHS	Zgodność z pro-active (produkt poza zakresem obowiązywania dyrektywy UE RoHS) Europejska deklaracja RoHS
Bez toksycznych metali ciężkich	Tak
Bez rtęci	Tak
Informacje na temat zwolnienia z RoHS	Tak
Norma RoHS Chiny	Dyrektywa RoHS Chiny Pro-aktywna dyrektywa RoHS Chiny (poza zakresem prawnym RoHS Chiny)
Ujawnienie informacji o wpływie na środowisko	Środowiskowy profil produktu
Bez PVC	Tak

Warunki gwarancji

Gwarancja	18 miesięcy

Arkusz danych produktu LVS08433

Ilustracja techniczna

Wymiary

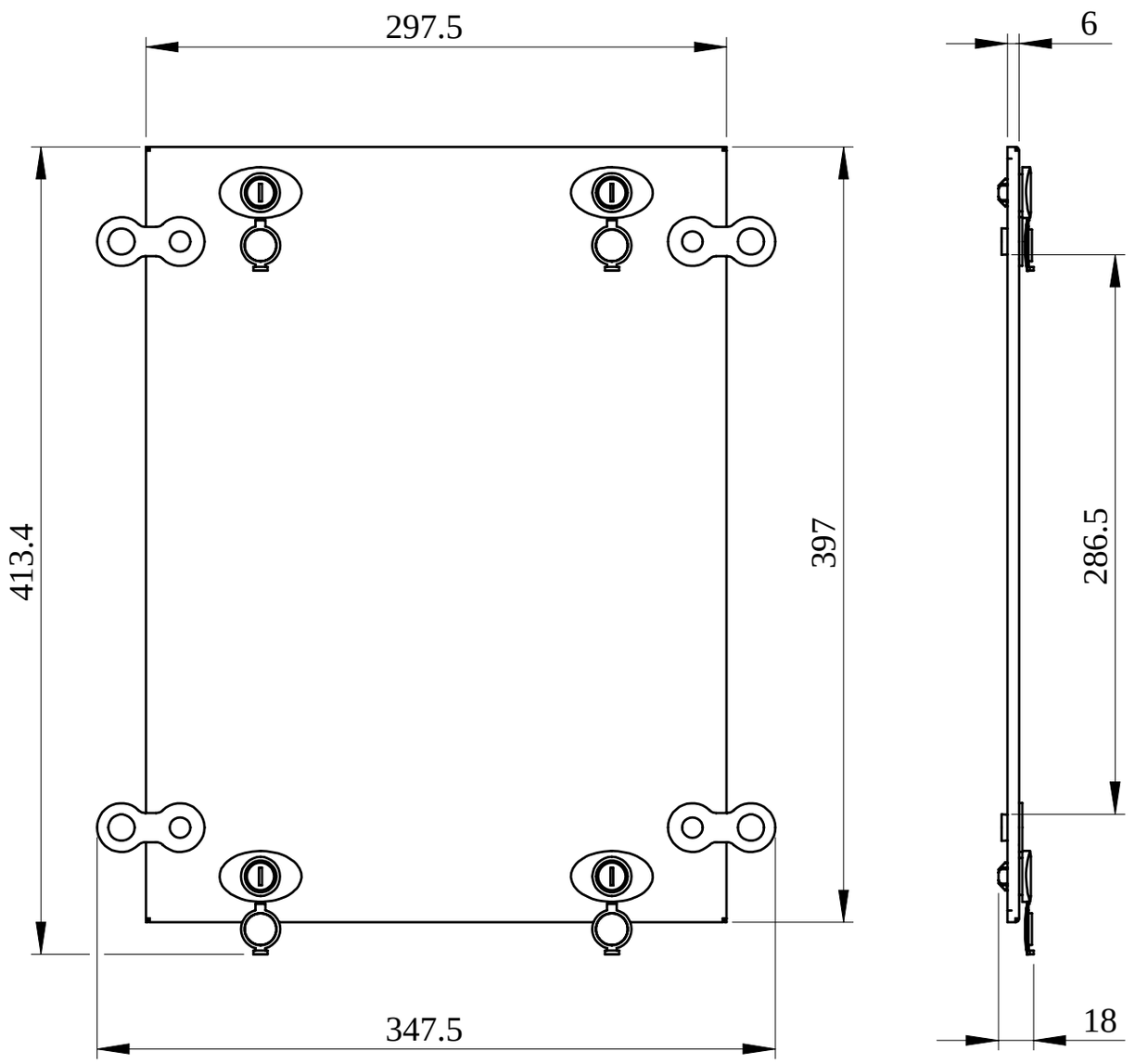

- All dimensions are approximate and are in mm.
- Also see technical documentation.