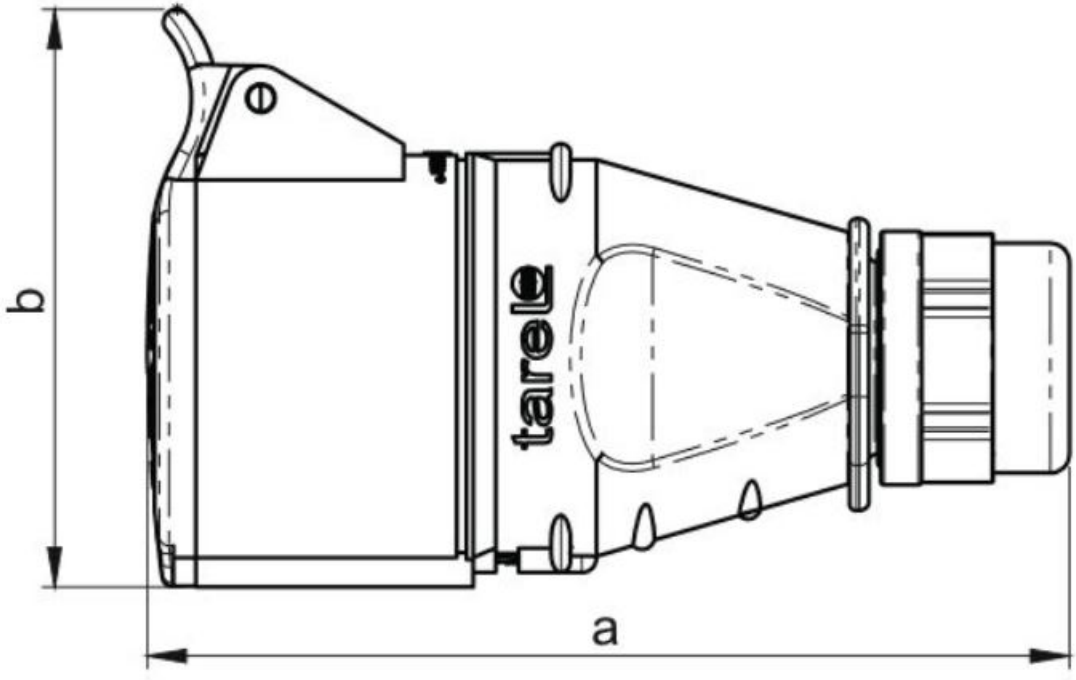



Prąd (A)	Napięcie (V)	Typ	Wymiary gabarytowe (mm)			Przyłączalność przewodów (mm²)	Waga	Numer wyrobu
			a	b	c			
32	250	2P+Z	152	93	64	2,5 - 6,0	222	133
16	400	3P+Z	141	80	56	1,0 - 2,5	155	134
16	400	3P+N+Z	141	90	63	1,0 - 2,5	180	135
32	400	3P+Z	152	93	64	2,5 - 6,0	215	136
32	400	3P+N+Z	159	107	71	2,5 - 6,0	270	137