Artikel Nr. / *Item No.*	Farbe / *Colour*
53881	schwarz / *black*
53882	weiß / *white*



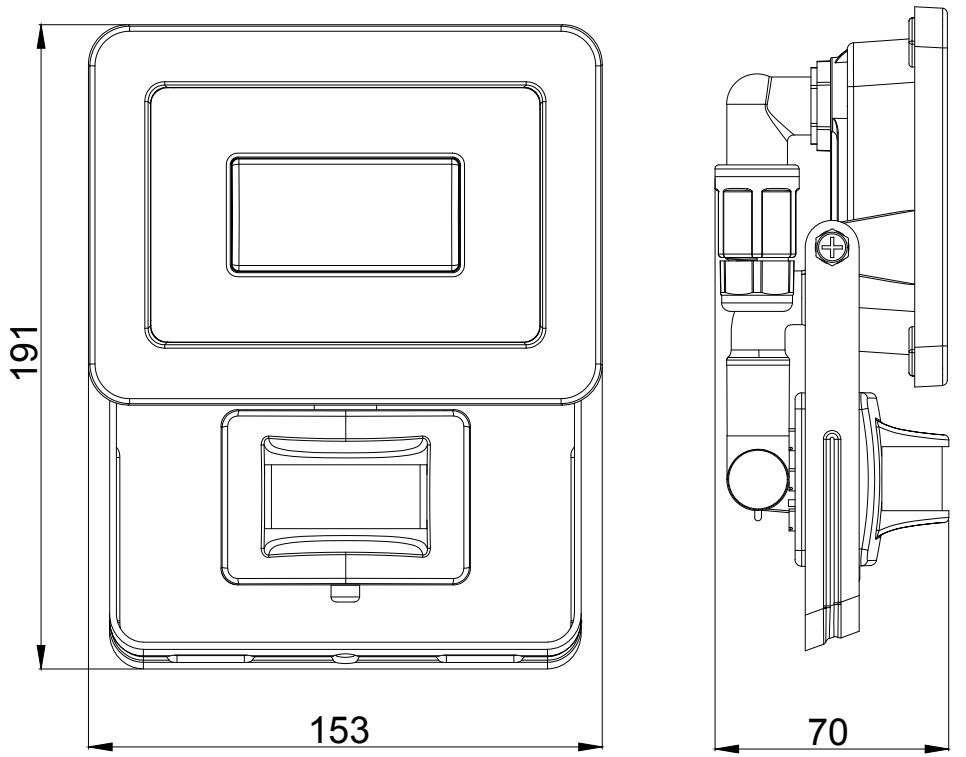

LED-Außenstrahler, 30 W mit Bewegungsmelder

- Mit 2550 lm, neutral-weißem Licht (4000 K), PIR-Sensor mit ON-/ OFF-Funktion und M16-Kabelverschraubung, für den Außeneinsatz geeignet (IP44)
- Sehr helle und funktionelle LED-Außenleuchte in kompaktem Design für Hauseingänge, Garagen, Carports & Zugangswege
- Schnelle und einfache Montage dank praktischer M16-Kabelverschraubung mit Steckfunktion für Klemmbereich/Kabeldurchmesser 4-10 mm
- Bewegungsmelder ist ein- und ausschaltbar, wodurch eine Nutzung als normaler Außenstrahler möglich ist
- Stabiler, abgeschrägter Haltebügel zur Wandmontage oder Befestigung auf einem Stativ mit Rotationsbereich von bis zu 180°
- Hochwertiges und stoßfestes Aluminium-Druckgussgehäuse, transparentes und gehärtetes Glas
- Energieersparnis von bis zu 80 % verglichen mit Halogenlampen-Flutern

LED outdoor floodlight, 30 W with motion sensor

- *With 2550 lm, neutral white light (4000 K), PIR sensor with ON / OFF function and M16 cable gland, suitable for outdoor use (IP44)*
- *Very bright and functional LED outdoor light in a compact design for house entrances, garages, carports and access routes*
- *Quick and easy assembly thanks to the practical M16 cable gland with plug-in function for a clamping area / cable diameter of 4-10 mm*
- *The motion detector can be switched on and off, which means that it can be used as a normal outdoor spotlight*
- *Stable, angled mounting bracket for wall mounting or attachment to a tripod with a rotation range of up to 180°*
- *High quality and shockproof aluminum die-cast housing, transparent and tempered glass*
- *Energy savings of up to 80% compared to halogen lamp floodlights*

Änderungen			Datum	Name
Datum	Name	gez.:	06.07.2021	aw
		gepr.:	06.07.2021	aw
		Norm:		
		Änderungen vorbehalten / *Subject to change*		

Bezeichnung

LED Flutlicht mit Sensor schwarz/weiß 30W

goobay®
by Wentronic GmbH
Pillmannstraße 12
38112 Braunschweig
Germany

Blatt **1/3**

Zeichnungs-Nr.: 53881, 53882

von

Lichtquellentyp / *Type of light source*	
Verwendete Beleuchtungstechnologie / *Lighting technology used*	LED
Ungebündeltes oder gebündeltes Licht / *Non-directional or directional* [NDLS/DLS]	DLS
Netzspannung/Nicht direkt an die Netzspannung angeschlossen / *Mains or non-mains* [MLS/NMLS]	MLS
Vernetzte Lichtquelle (CLS) / *Connected light source (CLS)*	Nein / *No*
Farblich abstimmbare Lichtquelle / *Colour-tuneable light source*	Nein / *No*
Hülle / *Envelope*	Keine Hülle / *No envelope*
Lichtquelle mit hoher Leuchtdichte / *High luminance light source*	Nein / *No*
Blendschutzschild / *Anti-glare shield*	Nein / *No*
Dimmbar / *Dimmable*	Nein / *No*
Allgemeine Produktparameter / *General product parameters*	
Energieverbrauch im Ein-Zustand (kWh/1000h) / *Energy consumption in on-mode (kWh/1000 h)*	30
Energieeffizienzklasse / *Energy efficiency class*	F
Nutzlichtstrom (Φuse) mit der Angabe, ob sich der Wert auf den Lichtstrom in einer Kugel (360°), in einem breiten Kegel (120°) oder in einem schmalen Kegel (90°) bezieht / *Useful luminous flux (ϕuse), indicating if it refers to the flux in a sphere (360°), in a wide cone (120°) or in a narrow cone (90°)*	2550 in breitem Kegel (120°) / *2550 in Wide cone (120°)*
Ähnliche Farbtemperatur, gerundet auf die nächstliegenden 100 K, oder Spanne der einstellbaren ähnlichen Farbtemperaturen, gerundet auf die nächstliegenden 100 K / *Correlated colour temperature, rounded to the nearest 100 K, or the range of correlated colour temperatures, rounded to the nearest 100 K, that can be set*	4000
Leistungsaufnahme im Ein-Zustand (P_{on}) in W / *On-mode power (P_{on}), expressed in W*	30.0
Leistungsaufnahme im Bereitschaftszustand (P_{sb}) in W, auf die zweite Dezimalstelle gerundet / *Standby power (P_{sb}), expressed in W and rounded to the second decimal*	0.29
Leistungsaufnahme im vernetzten Bereitschaftsbetrieb (P_{net}) in W, auf die zweite Dezimalstelle gerundet / *Networked standby power (P_{net}) for CLS, expressed in W and rounded to the second decimal*	—
Farbwiedergabeindex, auf die nächstliegende ganze Zahl gerundet, oder Spanne der einstellbaren CRI-Werte / *Colour rendering index, rounded to the nearest integer, or the range of CRI-values that can be set*	82
Äußere Abmessungen in mm, ggf. ohne separates Betriebsgerät, Beleuchtungssteuerungsteile und Nicht-Beleuchtungsteile / *Outer dimensions without separate control gear, lighting control parts and nonlighting control parts, if any*	Höhe / *Height*: 191 mm Breite / *Width*: 153 mm Tiefe / *Depth*: 70 mm
Spektrale Strahlungsverteilung im Bereich 250 nm bis 800 nm bei Volllast / *Spectral power distribution in the range 250 nm to 800 nm, at full-load*	Siehe Graph auf Seite 3 / *See graph on the page 3*
Angabe, ob äquivalente Leistungsaufnahme / *Claim of equivalent power*	—
Falls ja, Wert der äquivalenten Leistungsaufnahme (W) / *If yes, equivalent power (W)*	—
Farbwertanteile (x und y) / *Chromaticity coordinates (x and y)*	x = 0.380; y = 0.380

Parameter für Lichtquellen mit gebündeltem Licht / *Parameters for directional light sources*	
Spitzenlichtstärke (cd) / *Peak luminous intensity (cd)*	1098
Halbwertswinkel in Grad oder Spanne der einstellbaren Halbwertswinkel / *Beam angle in degrees, or the range of beam angles that can be set*	100
Parameter für LED- und OLED-Lichtquellen / *Parameters for LED and OLED light sources*	
Wert des R9-Farbwiedergabeindex / *R9 colour rendering index value*	1
Lebensdauerfaktor / *Survival factor*	1.00
Lichtstromerhalt / *The lumen maintenance factor*	0.96
Parameter für LED- und OLED-Netzspannungslichtquellen / *Parameters for LED and OLED mains light sources*	
Verschiebungsfaktor (cos φ1) / *Displacement factor (cos φ1)*	0.99
Farbkonsistenz in MacAdam-Ellipsen/ *Colour consistency in McAdam ellipses*	5
Angabe, ob eine LED-Lichtquelle eine Leuchtstofflichtquelle ohne eingebautes Vorschaltgerät mit einer bestimmten Leistungsaufnahme ersetzt./ *Claims that an LED light source replaces a fluorescent light source without integrated ballast of a particular wattage.*	—
Falls ja, Wert der ersetzten Leistung (W) / *If yes then replacement claim (W)*	—
Flimmer-Messgröße (Pst LM) / *Flicker metric (Pst LM)*	0.4
Messgröße für Stroboskop-Effekte (SVM) / *Stroboscopic effect metric (SVM)*	—

Lichtfarbe / *Light colour*:	neutral-weiß / *neutral white*
Leuchtmittel-Typ / *Light source type*:	SMD 2835 LED
Lichtausbeute / *Luminous efficacy*:	85 lm/W
Zündzeite / *Ignition time*:	0.1 s
Lichtempfindlichkeit / Light sensitivity:	5 - 2000 lx
Elektrischer Leistungsfaktor / *Electrical power factor*:	0.9
Betriebsspannung / *Operating voltage*:	230 V ~
Eingangswechselstromfrequenz / *Input AC frequency*:	50 Hz
Max. Anlaufzeit bis 60% Licht / *Max. Start-up time to 60% light*:	1 s
Sensortyp/ *Sensor type*:	Infrarot passiv / *Passive infrared* (PIR)
Max. Erkennungsreichweite / *Max detection range*:	10 m
Max. Erfassungswinkel / *Max detection angle*:	180°
Abschaltverzögerung / *Switch-off delay*:	5 - 600 s
Installationshöhe / *Installation height*:	2.3 - 3 m
Anzahl LEDs/ *Number of LEDs*:	30
Abdeckungstyp / *Cover type*:	kristallklar / crystal clear
Schutzart / *Protection level*:	IP44
Schutzklasse / *Protection class*:	I
Lebensdauer / *Lifetime*:	25000
Anzahl Schaltzyklen / *Number of switching cycles*:	15000
Betriebstemperatur / *Operating temperature*:	-25°C - +40°C
Gewicht / *Weight*:	567 g

Änderungen			Datum	Name
Datum	Name	gez.:	06.07.2021	aw
		gepr.:	06.07.2021	aw
		Norm:		
		Änderungen vorbehalten / *Subject to change*		

Bezeichnung

LED Flutlicht mit Sensor schwarz/weiß 30W

goobay®
by Wentronic GmbH
Pillmannstraße 12
38112 Braunschweig
Germany

Blatt **2/3**

Zeichnungs-Nr.: 53881, 53882

von

Relatives Spektrum / *Relative spectrum*

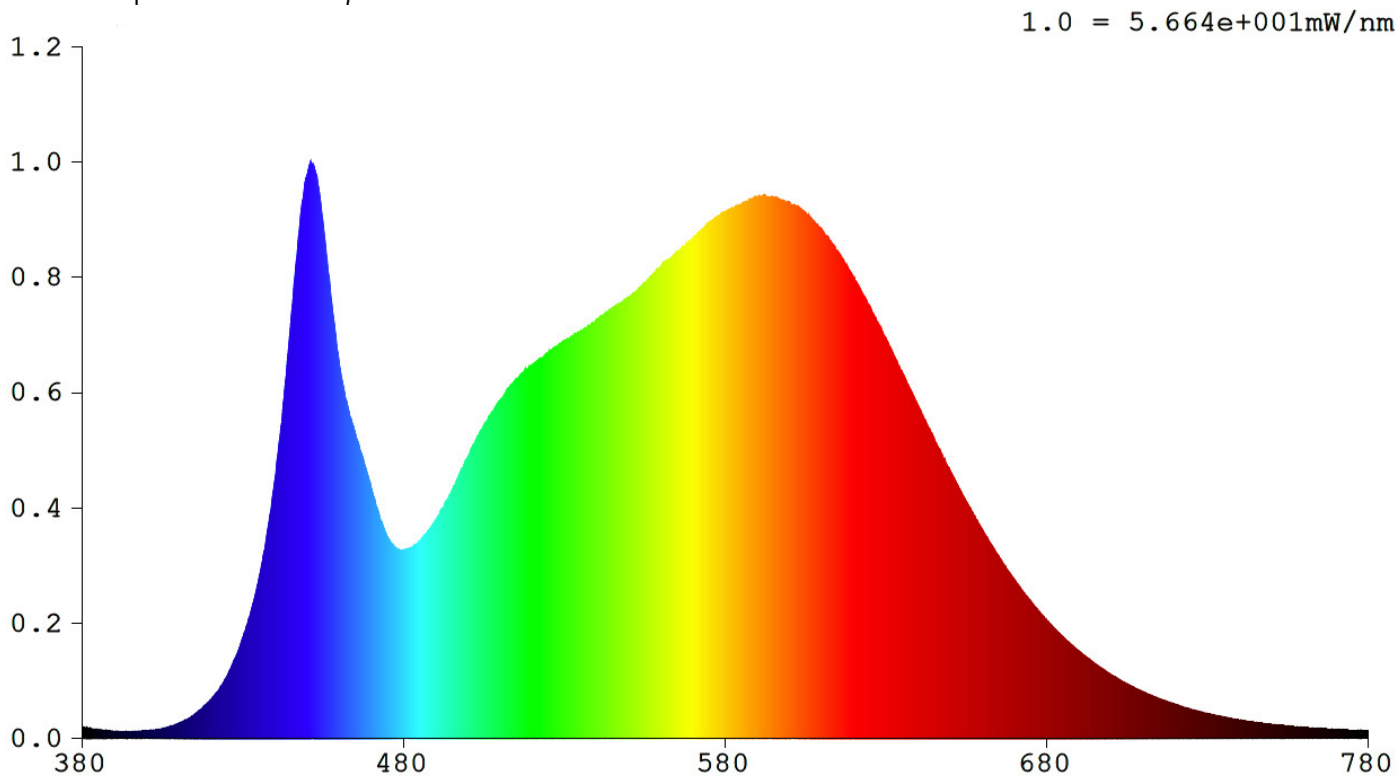

Änderungen			Datum	Name	Bezeichnung		Blatt
Datum	Name	gez.:	06.07.2021	aw	LED Flutlicht mit Sensor schwarz/weiß 30W	goobay® by Wentronic GmbH Pillmannstraße 12 38112 Braunschweig Germany	3/3
		gepr.:	06.07.2021	aw			
		Norm:			Zeichnungs-Nr.:		von
		Änderungen vorbehalten / *Subject to change*			53881, 53882		