INFORMACJE TECHNICZNE

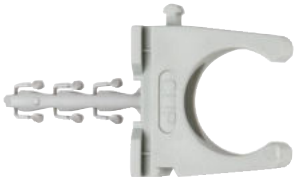

Zacisk wtykowy Clipfix plus i klips rurowy **RC**

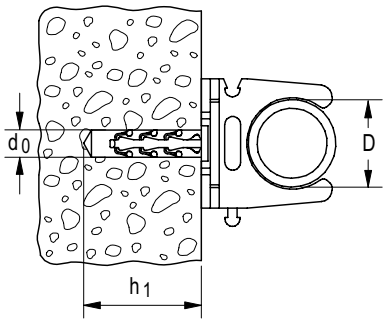



Klips rurowy **RC PG**

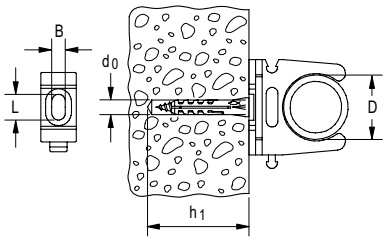

Oznaczenie produktu	Nr art.	Średnica otworu d_0 [Ø mm]	Min. głębokość otworu h_1 [mm]	Dopasowanie do IEC	Zakres obejmy D [mm]	Wymiary otworu fasolkowego B x L [mm]	Ilość w opakowaniu [szt.]
SF plus RC IEC 12	**048190**	6	35	12	12 - 13	6 x 7	100
SF plus RC IEC 16	**048191**	6	35	16	15 - 16	6 x 8	100
SF plus RC IEC 20	**048193**	6	35	20	20 - 21	6 x 10	100
SF plus RC IEC 25	**048197**	6	35	25	24 - 25	6 x 10	50
SF plus RC IEC 32	**048198**	6	35	32	31 - 32	6 x 10	25
SF plus RC IEC 40	**048199**	6	35	40	38 - 40	6 x 10	25
RC IEC 12	**058194**	–	–	12	12 - 13	6 x 7	100
RC IEC 16	**058120**	–	–	16	15 - 16	6 x 8	100
RC IEC 20	**058122**	–	–	20	20 - 21	6 x 10	100
RC IEC 25	**058198**	–	–	25	24 - 25	6 x 10	50
RC IEC 32	**058199**	–	–	32	31 - 32	6 x 10	40
RC IEC 40	**058200**	–	–	40	39 - 40	6 x 10	40
RC IEC 50	**079194** 1	–	–	50	50 - 51	6 x 10	20
RC IEC 63	**079196** 1	–	–	63	62 - 64	6 x 10	15

1) Jeśli nie posiada zapadki, to nie można montować obok siebie.