SIEMENS

Karta informacyjna 3SU1400-2DA10-3AA0



Zacisk punktu podparcia, czarny, przyłącze sprężynowe, do mocowania do podłoża,

Nazwa markowa produktu	SIRIUS ACT
oznaczenie produktu	Zacisk punktu podparcia
oznaczenie typu produktu	3SU1
Ogólne dane techniczne	
możliwość zintegrowania	Tak
stopień zanieczyszczenia	3
wytrzymałość na napięcie udarowe wartość znamionowa	6 kV
stopień ochrony IP	
● obudowy	IP40
● zacisku przyłączeniowego	IP20
oznaczenie środków roboczych zgodnie z IEC 81346-2:2009	S
Dyrektywa RoHS (data)	10/01/2014
Przyłącza/ Zaciski	
wykonanie przyłącza elektrycznego	Przyłącze sprężynowe
● modułów i akcesoriów	Przyłącze sprężynowe
Warunki środowiska	
temperatura otoczenia	
● podczas pracy	-25 ... +70 °C
● podczas magazynowania	-40 ... +80 °C
Instalacja/ Mocowanie/ Wymiary	
rodzaj montażu modułów i akcesoriów	Mocowanie do podłoża
wysokość	36 mm
szerokość	9,8 mm
głębokość	33,6 mm
Aprobaty/ Certyfikaty	

General Product Approval	Declaration of Conformity	Test Certificates
Confirmation		Type Test Certificates/Test Report

Marine / Shipping	other

Zmiany zastrzeone
© Copyright Siemens

ABS LRS PRS RINA RMRS

Confirmation

other

Environmental Con-
firmations

Więcej informacji

Information- and Downloadcenter
https://www.siemens.com/ic10
Industry Mall (System zamawiania online)
https://mall.industry.siemens.com/mall/pl/pl/Catalog/product?mlfb=3SU1400-2DA10-3AA0
CAx-Online-Generator
http://support.automation.siemens.com/WW/CAXorder/default.aspx?lang=en&mlfb=3SU1400-2DA10-3AA0
Service&Support
https://support.industry.siemens.com/cs/ww/en/ps/3SU1400-2DA10-3AA0
Image database (product images, 2D dimension drawings, 3D models, device circuit diagrams, EPLAN macros, ...)
http://www.automation.siemens.com/bilddb/cax_de.aspx?mlfb=3SU1400-2DA10-3AA0&lang=en

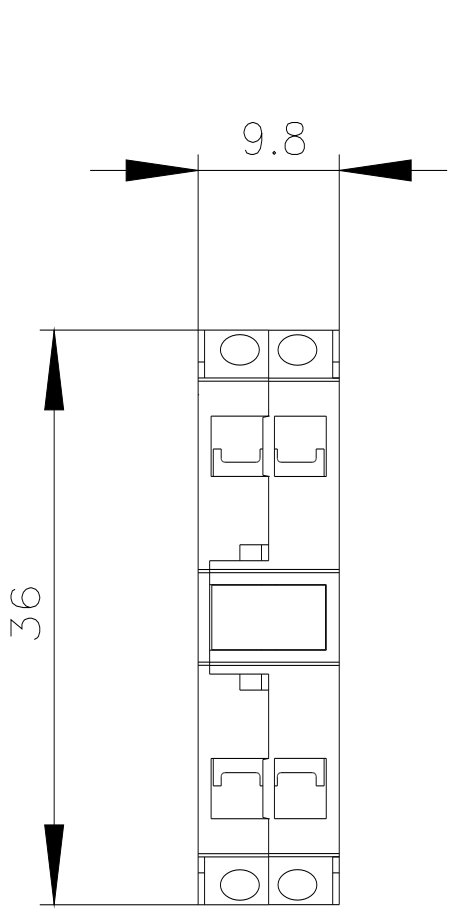

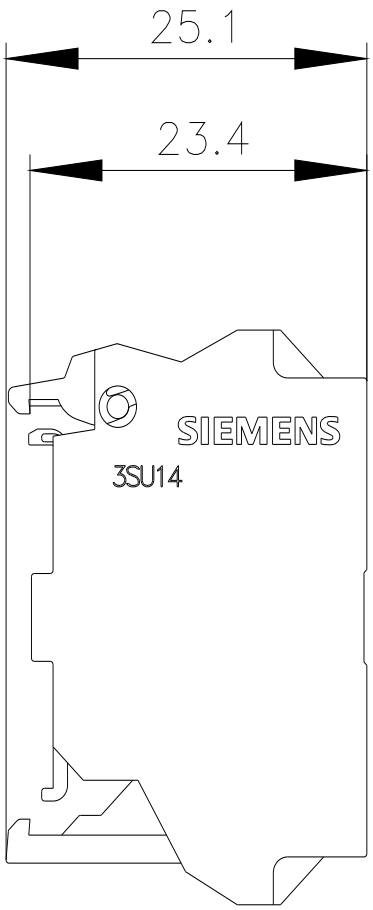

Ostatnia zmiana: 18.12.2020

Zmiany zastrzeone
© Copyright Siemens