Podwójna moc dwóch inteligentnych komponentów!





Półki oraz szafki ścienne



Mocowania TV, RTV

PODŁOŻA

- Beton
- Cegła pełna
- Bloczki silikatowe
- Gazobeton
- Pustaki ceramiczne
- Bloczki silikatowe drążone
- Płyty gipsowo-kartonowe zwykłe i zbrojone
- Bloczki z betonu lekkiego
- Płyty kanałowe
- Kamień naturalny
- Płyty drewnopochodne

OZNAKOWANIE

2K TECHNOLOGY

DUOline

ZALETY PRODUKTU

- Dwa komponenty umożliwiają lepsze rozpieranie, co pozwala na uzyskiwanie wysokich nośności, niezależnie od podłoża.
- Inteligentne funkcjonowanie (rozpieranie, rozkładanie i zapętlanie) zależy od rodzaju podłoża i umożliwia jeszcze szersze zastosowanie.
- Najlepsze funkcjonowanie kołka w każdej sytuacji. Można dobrze wyczuć moment, gdy kołek ulega całkowitemu rozparciu.
- Podczas wkręcania nie występuje obracanie się kołka, ze względu na ukształtowane ząbki.
- Otwór w kołku ma kształt zapewniający lekkie prowadzenie wkręta i pewne zamocowanie.
- Długa wersja umożliwia przebicie się wkręta przez problematyczne podłoże.

ZASTOSOWANIE

- Mocowania TV, RTV
- Oświetlenie
- Półki, szafki ścienne
- Lustra
- Skrzynki na listy
- Obrazy, dekoracje ścienne
- Wieszaki
- Karnisze
- Uchwyty na ręczniki
- Włączniki elektryczne
- Ceramika sanitarna
- Grzejniki, bojlery

FUNKCJONOWANIE

- Kołki DUOPOWER nadają się zarówno do montażu wstępnego, jak i przelotowego.
- 2-komponentowy kołek ulega znacznemu odkształceniu w podłożu, przez co lepiej się z nim zespaja, uzyskując wyższe nośności. W zależności od rodzaju podłoża, kołek aktywuje optymalną funkcję zamocowania (rozpieranie, rozkładanie lub zapętlanie).
- Długość wkręta = długość kołka + grubość elementu mocowanego + 1x średnica kołka.
- Kołek nadaje się do drewna, płyt wiórowych i współpracuje ze śrubą dwugwintową.
- W przypadku materiałów płytowych, należy zastosować odpowiedni wkręt, którego nienagwintowana część nie będzie dłuższa niż grubość elementu mocowanego.
- Zwiększona długość zakotwienia (w przypadku DUOPOWER 6x50, 8x65 i 10x80) oznacza, że taki kołek wyjątkowo dobrze nadaje się do mocowania w pustakach, gazobetonie i do ścian otynkowanych.

MONTAŻ W PODŁOŻACH PEŁNYCH

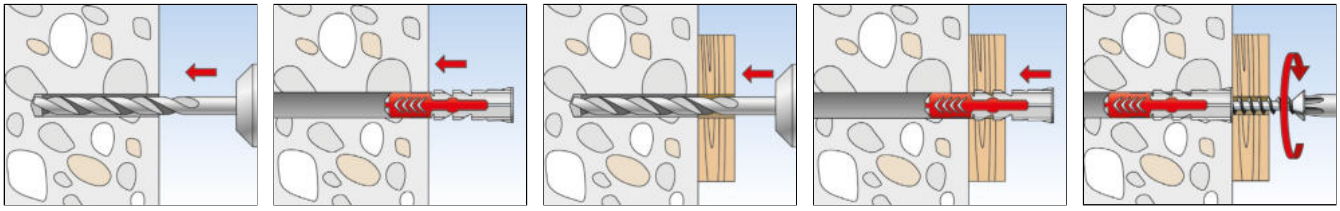

MONTAŻ W PODŁOŻACH PUSTYCH

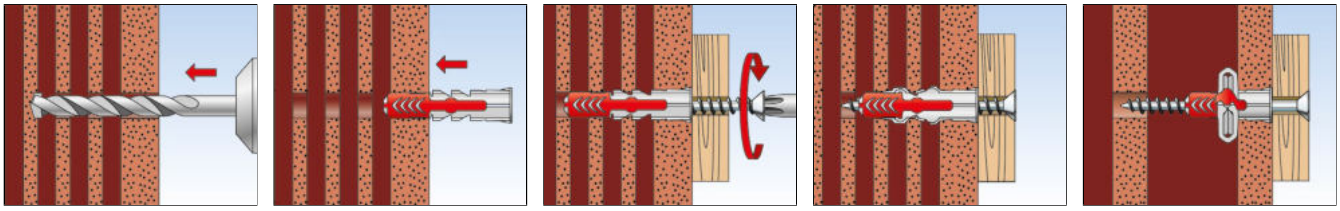

MONTAŻ W PŁYTOWYCH MATERIAŁACH BUDOWLANYCH

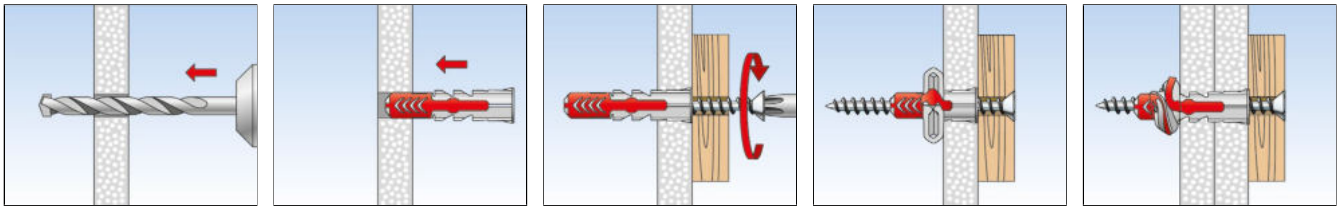

DANE TECHNICZNE



DUOPOWER



DUOPOWER długa wersja

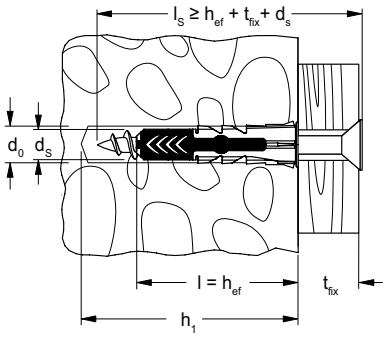

Oznaczenie produktu	Kołki bez wkręta Nr art.	Kołki z wkrętem Nr art.	Nominalna średnica wiertła -ø d_0 [mm]	Min. głębokość wiercenia h_1 [mm]	Min. grubość podłoża płytowego d_p [mm]	Min. zagłębienie wkręta w podłoże $l_{E,min}$ [mm]	Długość kołka l [mm]	Rozmiar wkręta do płyt wiórowych/ do drewna $d_S / d_S \times l_S$ [mm]	Gniazdo	Maks. grubość elementu mocowanego t_{fix} [mm]	Ilość w opakowaniu [szt.]
DUOPOWER 5 x 25	**555005**	–	5	35	12,5	29	25	3 - 4	–	–	100
DUOPOWER 6 x 30	**555006**	–	6	40	12,5	35	30	4 - 5	–	–	100
DUOPOWER 6 x 50	**538240**	–	6	60	12,5	55	50	4 - 5	–	–	100
DUOPOWER 8 x 40	**555008**	–	8	50	12,5	46	40	4,5 - 6	–	–	100
DUOPOWER 8 x 65	**538241**	–	8	75	2 x 12,5	71	65	4,5 - 6	–	–	50
DUOPOWER 10 x 50	**555010**	–	10	70	12,5	58	50	6 - 8	–	–	50
DUOPOWER 10 x 80	**538242**	–	10	100	–	88	80	6 - 8	–	–	25
DUOPOWER 12 x 60	**538243**	–	12	80	–	70	60	8 - 10	–	–	25
DUOPOWER 14 x 70	**538244**	–	14	90	–	82	70	10 - 12	–	–	20
DUOPOWER 5 x 25 S	–	**555105**	5	40	12,5	29	25	4 x 35	PZ2	6	50
DUOPOWER 6 x 30 S	–	**555106**	6	45	12,5	35	30	4,5 x 40	PZ2	5	50
DUOPOWER 6 x 50 S	–	**538245**	6	75	12,5	55	50	4,5 x 70	PZ2	15	50
DUOPOWER 8 x 40 S	–	**555108**	8	65	12,5	45	40	5 x 60	PZ2	15	50
DUOPOWER 8 x 65 S	–	**538246**	8	85	2 x 12,5	70	65	5 x 80	PZ2	10	25
DUOPOWER 10 x 50 S	–	**555110**	10	74	12,5	57	50	7 x 69	SW 13/TX 40	13	25