SIEMENS

Karta informacyjna 3RV2021-4DA25



Wyłącznik wielkość S0 do ochrony silnika, CLASS 10 wyzwalacz A 18...25 A wyzwalacz N 325 A przyłącze sprężynowe standardowa zdolność załączania z ustawionym poprzecznie łącznikiem pomocniczym 1NO+1NC

Nazwa markowa produktu	SIRIUS
oznaczenie produktu	Wyłącznik silnikowy
wykonanie produktu	Do ochrony silnika
oznaczenie typu produktu	3RV2
Ogólne dane techniczne	
wielkość wyłącznika	S0
Wielkość stycznika możliwego do łączenia w kombinacje charakterystyczny dla firmy	S00, S0
rozszerzenie produktu przełącznik pomocniczy	Tak
Strata mocy [W] w przypadku wartości znamionowej prądu	
● w przypadku AC w stanie rozgrzanym	10,5 W
● w przypadku AC w stanie rozgrzanym na biegun	3,5 W
napięcie izolacji przy stopniu zanieczyszczenia 3 przy AC wartość znamionowa	690 V
wytrzymałość na napięcie udarowe wartość znamionowa	6 kV
odporność na wstrząsy zgodnie z IEC 60068-2-27	25g / 11 ms
trwałość mechaniczna (liczba cykli łączeniowych)	
● zestyków głównych typowa	100 000
● zestyków pomocniczych typowa	100 000
żywotność elektryczna (cykle łączeniowe) typowa	100 000
Rodzaj budowy przeciwwybuchowej zgodnie z dyrektywą produktową ATEX 2014/34/UE	Ex II (2) GD
Świadectwo kwalifikacyjne zgodnie z dyrektywą produktową ATEX 2014/34/UE	DMT 02 ATEX F 001
oznaczenie środków roboczych zgodnie z IEC 81346-2:2009	Q
Dyrektywa RoHS (data)	10/01/2009
Warunki środowiska	
wysokość montażu przy wysokości nad poziomem morza maksymalny	2 000 m
temperatura otoczenia	
● podczas pracy	-20 ... +60 °C
● podczas magazynowania	-50 ... +80 °C
● podczas transportu	-50 ... +80 °C
względna wilgotność powietrza podczas pracy	10 ... 95 %
Obwód główny	
liczba biegunów dla głównego obwodu prądowego	3
regulowana wartość progowa prądu wyzwalacza przeciążeniowego zależnego od prądu	18 ... 25 A

Zmiany zastrzeone
© Copyright Siemens

napięcie robocze	
● wartość znamionowa	20 ... 690 V
● przy AC-3 wartość znamionowa maksymalny	690 V
częstotliwość robocza wartość znamionowa	50 ... 60 Hz
prąd roboczy wartość znamionowa	25 A
prąd roboczy przy AC-3 przy 400 V wartość znamionowa	25 A
moc robocza przy AC-3	
● przy 230 V wartość znamionowa	5,5 kW
● przy 400 V wartość znamionowa	11 kW
● przy 500 V wartość znamionowa	15 kW
● przy 690 V wartość znamionowa	22 kW
częstotliwość przełączania przy AC-3 maksymalny	15 1/h
Obwód pomocniczy	
wykonanie łącznika pomocniczego	Poprzeczne
liczba zestyków rozwiernych dla styków pomocniczych	1
liczba zestyków zwiernych dla styków pomocniczych	1
liczba zestyków przełącznych dla styków pomocniczych	0
prąd roboczy styków pomocniczych przy AC-15	
● przy 24 V	2 A
● przy 120 V	0,5 A
● przy 125 V	0,5 A
● przy 230 V	0,5 A
prąd roboczy styków pomocniczych przy DC-13	
● przy 24 V	1 A
● przy 60 V	0,15 A
Funkcja ochronna i monitorowania	
funkcja produktu	
● wykrywanie zwarć doziemnych	Nie
● kontrola zaniku fazy	Tak
klasa wyzwalania	CLASS 10
Wykonanie wyzwalacza przeciążeniowego	Termiczny
● zdolność wyłączeniowa granicznego prądu zwarcia (Icu) przy AC przy 240 V wartość znamionowa	100 kA
● zdolność wyłączeniowa granicznego prądu zwarcia (Icu) przy AC przy 400 V wartość znamionowa	55 kA
● zdolność wyłączeniowa granicznego prądu zwarcia (Icu) przy AC przy 500 V wartość znamionowa	10 kA
● zdolność wyłączeniowa granicznego prądu zwarcia (Icu) przy AC przy 690 V wartość znamionowa	4 kA
zdolność wyłączeniowa eksploatacyjnego prądu zwarcia (Ics) przy AC	
● przy 240 V wartość znamionowa	100 kA
● przy 400 V wartość znamionowa	25 kA
● przy 500 V wartość znamionowa	5 kA
● przy 690 V wartość znamionowa	2 kA
Wartość progowa prądu bezzwłocznego wyzwalacza zwarciowego	325 A
Dane znamionowe UL/CSA	
Prąd pełnego obciążenia (FLA) dla trójfazowego silnika AC	
● przy 480 V wartość znamionowa	25 A
● przy 600 V wartość znamionowa	25 A
Oddawana moc mechaniczna [hp]	
● dla jednofazowego silnika AC	
— przy 110/120 V wartość znamionowa	2 hp
— przy 230 V wartość znamionowa	3 hp
● dla trójfazowego silnika AC	
— przy 200/208 V wartość znamionowa	5 hp
— przy 220/230 V wartość znamionowa	7,5 hp
— przy 460/480 V wartość znamionowa	15 hp

Zmiany zastrzeone
© Copyright Siemens

Wytrzymałość styków styków pomocniczych zg. z UL	C300 / R300
Ochrona zwarciowa	
funkcja produktu ochrona zwarciowa	Tak
Wykonanie wyzwalacza zwarciowego	Magnetyczny
wykonanie wkładki bezpiecznikowej	
● dla ochrony zwarciowej styku pomocniczego wymagany	Bezpiecznik gL/gG: 10 A, miniaturowy wyłącznik silnikowy C 6 A (prąd zwarciowy Ik < 400 A)
wykonanie wkładki bezpiecznikowej do sieci IT dla ochrony zwarciowej głównego obwodu prądowego	
● przy 400 V	gL/gG 63 A
● przy 500 V	GL/gG 50 A
● przy 690 V	GL/gG 50 A
Instalacja/ Mocowanie/ Wymiary	
pozycja montażowa	Dowolny
rodzaj montażu	Mocowanie śrubowe zatrzaskowe na szynie montażowej 35 mm zgodnie z DIN EN 60715
wysokość	119 mm
szerokość	45 mm
głębokość	97 mm
● odległość do zachowania przy montażu szeregowym na boki	0 mm
● Odstęp do zachowania od uziemionych części przy 400 V	
— w dół	30 mm
— do góry	30 mm
— z boku	9 mm
● Odstęp do zachowania od części pod napięciem przy 400 V	
— w dół	30 mm
— do góry	30 mm
— z boku	9 mm
● Odstęp do zachowania od uziemionych części przy 500 V	
— w dół	30 mm
— do góry	30 mm
— z boku	9 mm
● Odstęp do zachowania od części pod napięciem przy 500 V	
— w dół	30 mm
— do góry	30 mm
— z boku	9 mm
● Odstęp do zachowania od uziemionych części przy 690 V	
— w dół	50 mm
— do góry	50 mm
— z tyłu	0 mm
— z boku	30 mm
— z przodu	0 mm
● Odstęp do zachowania od części pod napięciem przy 690 V	
— w dół	50 mm
— do góry	50 mm
— z tyłu	0 mm
— z boku	30 mm
— z przodu	0 mm
Przyłącza/ Zaciski	
wykonanie przyłącza elektrycznego	
● dla głównego obwodu prądowego	Przyłącze sprężynowe
● dla obwodu pomocniczego i obwodu prądu sterowania	Przyłącze sprężynowe
schemat przyłączeniowy złącza elektrycznego dla głównego obwodu prądowego	Góra i dół

Zmiany zastrzeone
© Copyright Siemens

rodzaj przekrojów poprzecznych możliwych do podłączenia przewodów	
● dla styków głównych	
— jednożyłowy lub wielożyłowy	2x (1 ... 10 mm²)
— typu linka z tulejką kablową	2x (1 ... 6 mm²)
— typu linka bez tulejki kablowej	2x (1 ... 6 mm²)
● przy przewodach AWG dla styków głównych	2x (18 ... 8)
rodzaj przekrojów poprzecznych możliwych do podłączenia przewodów	
● dla styków pomocniczych	
— jednożyłowy lub wielożyłowy	2x (0,5 ... 2,5 mm²)
— typu linka z tulejką kablową	2x (0,5 ... 1,5 mm²)
— typu linka bez tulejki kablowej	2x (0,5 ... 1,5 mm²)
● przy przewodach AWG dla styków pomocniczych	2x (20 ... 14)
wykonanie końcówki wkrętaka	Średnica 3 mm
wielkość końcówki wkrętaka	3,0 x 0,5 mm
Dane związane z bezpieczeństwem	
Wartość B10 z wysokim współczynnikiem przywołania	
● zg. z SN 31920	5 000
Udział niebezpiecznych awarii z wysokim współczynnikiem przywołania	
● zg. z SN 31920	50 %
● zg. z SN 31920	50 %
Współczynnik awarii [FIT] z wysokim współczynnikiem przywołania	
● zg. z SN 31920	50 FIT
Wartość T1 dla testowego interwału lub czasu życia zgodnie z IEC 61508	10 y
stopień ochrony IP strona czołowa zgodnie z IEC 60529	IP20
ochrona przed dotykiem od strony czołowej zgodnie z IEC 60529	zabezpieczony przed wetknięciem palców w przypadku prostopadłego dotknięcia z przod
wykonanie wskaźnika dla statusu przełączania	Przełącznik

Aprobaty/ Certyfikaty

General Product Approval

CSA | Confirmation | CCC | UL | KC | EAC

For use in hazardous locations | Declaration of Conformity | Test Certificates

ATEX | IECEx | UKCA | EG-Konf. | Special Test Certificate | Type Test Certificates/Test Report

Marine / Shipping

ABS | BUREAU VERITAS | DNV | LRS | PRS | RINA

Marine / Shipping | other | Railway

Zmiany zastrzeone
© Copyright Siemens

Confirmation Confirmation Vibration and Shock

Więcej informacji

Information- and Downloadcenter
https://www.siemens.com/ic10
Industry Mall (System zamawiania online)
https://mall.industry.siemens.com/mall/pl/pl/Catalog/product?mlfb=3RV2021-4DA25
CAx-Online-Generator
http://support.automation.siemens.com/WW/CAXorder/default.aspx?lang=en&mlfb=3RV2021-4DA25
Service&Support
https://support.industry.siemens.com/cs/ww/en/ps/3RV2021-4DA25
Image database (product images, 2D dimension drawings, 3D models, device circuit diagrams, EPLAN macros, ...)
http://www.automation.siemens.com/bilddb/cax_de.aspx?mlfb=3RV2021-4DA25&lang=en
Charakterystyka: Zachowanie wyzwalania, I²t, prąd przewodzenia
https://support.industry.siemens.com/cs/ww/en/ps/3RV2021-4DA25/char
Charakterystyka (na przykład Życie elektryczne, Częstotliwość przełączania
http://www.automation.siemens.com/bilddb/index.aspx?view=Search&mlfb=3RV2021-4DA25&objecttype=14&gridview=view1

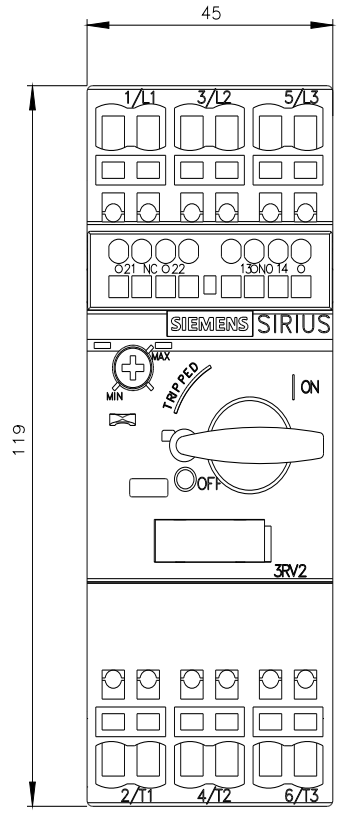

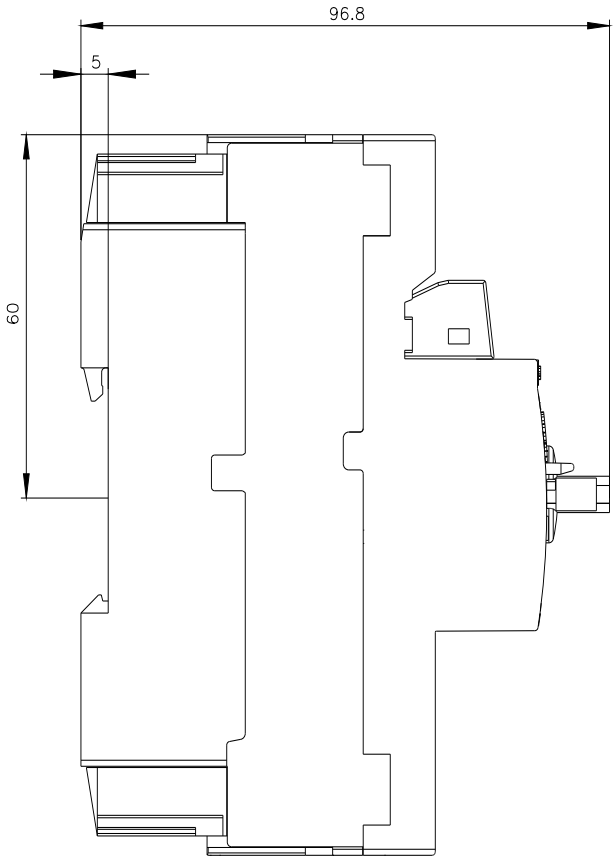

Zmiany zastrzeone
© Copyright Siemens

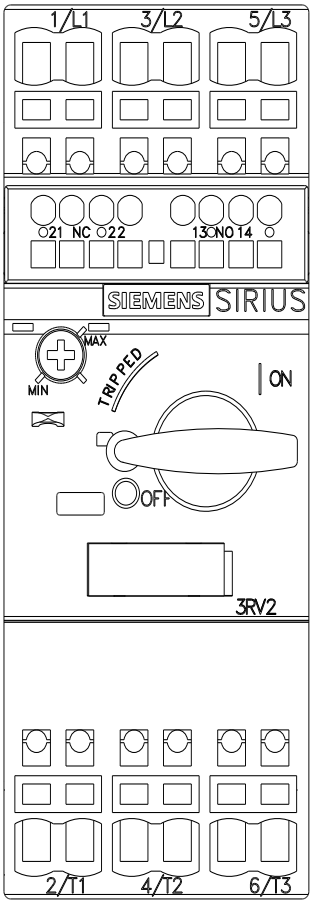

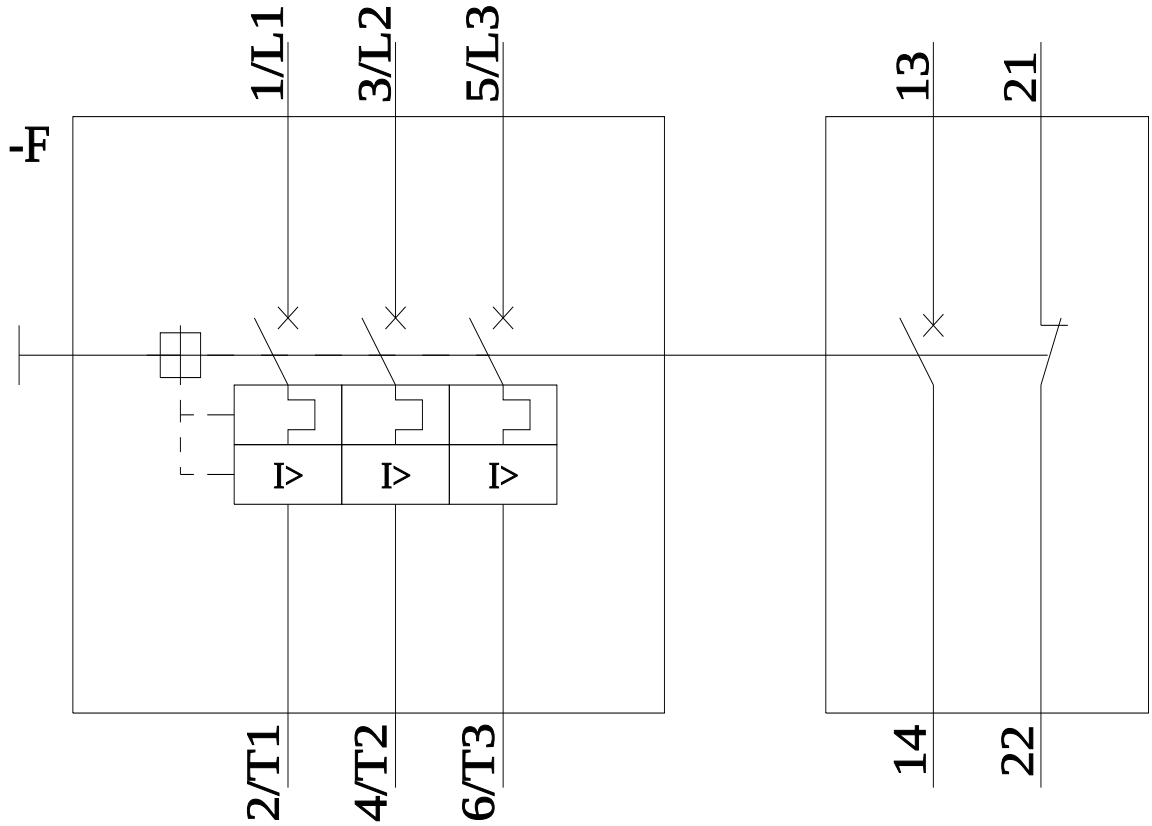

Ostatnia zmiana: 7.10.2021

Zmiany zastrzeone
© Copyright Siemens