SG24PA300

Ogranicznik przepięć, 4 pola bez zestyku sygnalizacyjnego, typ 2



Przeznaczenie produktu			Ogranicznik przepięć
Seria produktu			SG2
Typ napięcia roboczego			AC
Zastosowanie			AC Power lines
Liczba pól			4P
Liczba modułów DIN			4
Ograniczniki przepięć zgodne z PN-EN IEC 61643-11			Tak
Właściwości elektryczne			
Maksymalne napięcie ciągłe Uc wg IEC		V	300
Maksymalny prąd wyładowczy Imax wg IEC 8/20 (L-N/N-PE)		kA	50
Znamionowy prąd wyładowczy (IEC) In 8/20 (L-N/N-PE)		kA	20
Napięciowy poziom ochrony Up wg IEC (L-N/N-PE)		kV	<1.5
Prąd następczy If wg IEC (N-PE) wartość skuteczna		A	No
Czas wyzwalania ta (L-N/N-PE)		ns	<25
Zabezpieczenie termiczne			Nie
Dodatkowa ochrona bezpiecznikiem dla linii zasilającej zasilania IEC >315A (L-N/N-PE)		Class/A	315A / 250A Gg
Maksymalny prąd zwarciowy wg IEC przy 50 Hz		kA	25 / 50
Wskaźnik - praca/uszkodzenie			Wskaźnik optyczny
Warunki otoczenia			
Temperatura pracy			
	min.	°C	-40
	maks.	°C	+85
Maks. wysokość		m	2000
Właściwości mechaniczne			
Montaż			Szyna DIN
Maksymalny przekrój przewodu, linka wg IEC		mm²	25
Maksymalny przekrój przewodu, drut wg IEC		mm²	35
Masa		g	496
Wyjście przekaźnikowe do sygnalizacji statusu			
Prąd znamionowy przy			
	125 V AC	A	1
	48 V DC	A	0.5

Wymiary

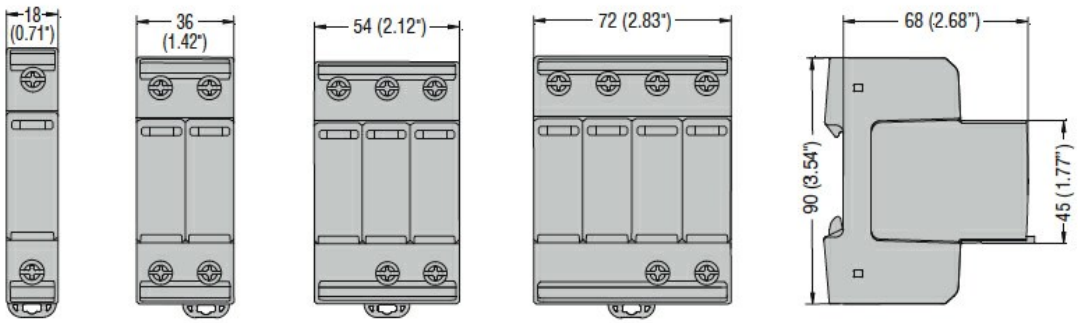

The characteristics described in this document are subject to updates or modifications at any time. The descriptions, technical and functional information, illustrations and instructions in this brochure are purely illustrative, and are consequently not contractually binding

Schemat połączeń elektrycznych

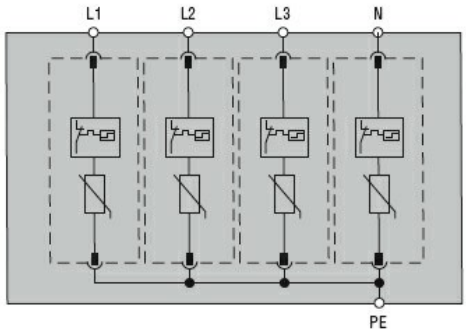

Certyfikaty i zgodność

Zgodność	IEC/EN 61643-11
Certyfikaty	EAC

Klasyfikacja ETIM

ETIM 8,0	EC000941 - Ogranicznik przepięć klasy C

The characteristics described in this document are subject to updates or modifications at any time. The descriptions, technical and functional information, illustrations and instructions in this brochure are purely illustrative, and are consequently not contractually binding