SA0B4PA320R

Ogranicznik przepięć, 4 pola z zestykiem sygnalizacyjnym, typ 1 i 2



Przeznaczenie produktu			Ogranicznik przepięć
Seria produktu			SA0B
Typ napięcia roboczego			AC
Zastosowanie			AC Power lines
Liczba pól			4P
Liczba modułów DIN			4
Wyjście przekaźnika			Yes
Ograniczniki przepięć zgodne z PN-EN IEC 61643-11			Tak
Właściwości elektryczne			
Maksymalne napięcie ciągłe Uc wg IEC		V	320
Prąd udarowy Iimp wg IEC 10/350 (L-N/N-PE)		kA	12.5
Maksymalny prąd wyładowczy Imax wg IEC 8/20 (L-N/N-PE)		kA	50
Znamionowy prąd wyładowczy (IEC) In 8/20 (L-N/N-PE)		kA	20
Napięciowy poziom ochrony Up wg IEC (L-N/N-PE)		kV	<1.5
Przepięcie chwilowe (TOV) wytrzymywane Ut (L-N przez 5 s)		V	334
Przepięcie chwilowe (TOV) bezpiecznie (L-N przez 120 min)		V	438
Prąd następczy If wg IEC (N-PE) wartość skuteczna		A	No
Czas wyzwalania ta (L-N/N-PE)		ns	<25
Zabezpieczenie termiczne			Nie
Dodatkowa ochrona bezpiecznikiem dla linii zasilającej przewodu zasilającego IEC >250A (L-N/N-PE)		Class I	250A gG
Maksymalny prąd zwarciowy wg IEC przy 50 Hz		kA	50
Wskaźnik - praca/uszkodzenie			Optyczny frontowy/ styk pomocniczy
Warunki otoczenia			
Temperatura pracy			
	min.	°C	-40
	maks.	°C	+85
Maks. wysokość		m	2000
Właściwości mechaniczne			
Montaż			Szyna DIN
Maksymalny przekrój przewodu, linka wg IEC		mm²	25
Maksymalny przekrój przewodu, drut wg IEC		mm²	35
Masa		g	600
Wyjście przekaźnikowe do sygnalizacji statusu			
Rodzaj zestyku			CO
Prąd znamionowy przy			
	125 V AC	A	3
	250 V AC	A	0.5
Wymiary			

The characteristics described in this document are subject to updates or modifications at any time. The descriptions, technical and functional information, illustrations and instructions in this brochure are purely illustrative, and are consequently not contractually binding

SA0B4PA320R

Ogranicznik przepięć, 4 pola z zestykiem sygnalizacyjnym, typ 1 i 2

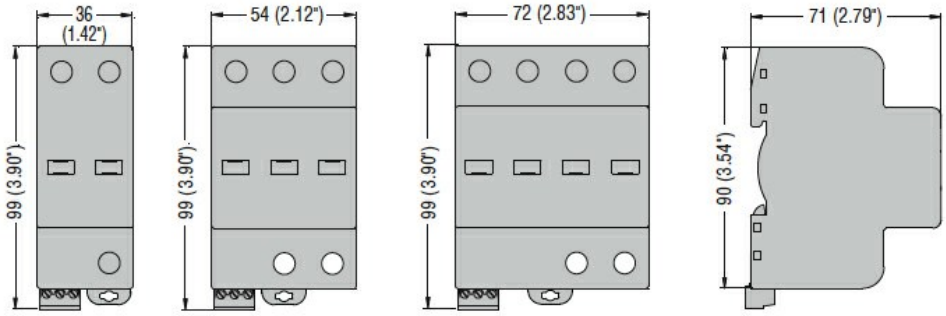

Schemat połączeń elektrycznych

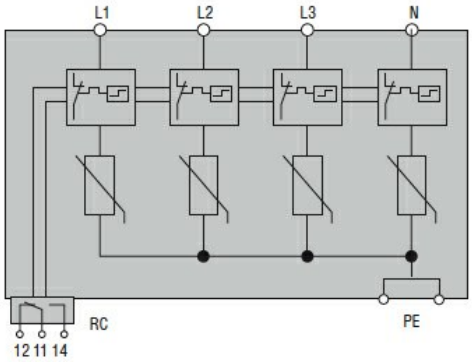

Certyfikaty i zgodność

Zgodność

IEC/EN 61643-11

Certyfikaty

EAC

Klasyfikacja ETIM

ETIM 8,0

EC000941 - Ogranicznik przepięć klasy C

The characteristics described in this document are subject to updates or modifications at any time. The descriptions, technical and functional information, illustrations and instructions in this brochure are purely illustrative, and are consequently not contractually binding