P1MS1P100

Rozłącznik izolacyjny, modułowy, 1P, 100A w AC22A



Przeznaczenie produktu			Rozłącznik izolacyjny
Seria produktu			P1MS
Liczba pól			1P
Liczba modułów DIN			1
Zgodność			IEC
Właściwości elektryczne			
Znamionowe napięcie izolacji Ui IEC/EN		V	1000
Znamionowe napięcie udarowe Uimp		kV	4
Znamionowe napięcie robocze AC (IEC)		VAC	230...240
Częstotliwość znamionowa		Hz	50/60
Prąd znamionowy (In)		A	100
Warunki otoczenia			
Temperatura pracy			
	min.	°C	-25
	maks.	°C	+70
Temperatura składowania			
	min.	°C	-25
	maks.	°C	+70
Maks. wysokość		m	2000
Właściwości mechaniczne			
Pozycja montażowa			
	normalna		Płaszczyzna pionowa
Montaż			Szyna DIN 35 mm
Moment obrotowy dokręcania zacisków			
	min.	Nm	3.2
	maks.	Nm	3.5
	min.	lbin	28.3
	maks.	lbin	31
Narzędzie do zacisków			Pz2
Przekrój przewodu			
IEC			
	min.	mm²	1
	maks.	mm²	50
AWG/Kcmil			
	min.		16
	maks.		1
Trwałość mechaniczna		cycles	20000
Masa		g	83
Stopień zanieczyszczenia			3
Wymiary			

The characteristics described in this document are subject to updates or modifications at any time. The descriptions, technical and functional information, illustrations and instructions in this brochure are purely illustrative, and are consequently not contractually binding

P1MS1P100

Rozłącznik izolacyjny, modułowy, 1P, 100A w AC22A

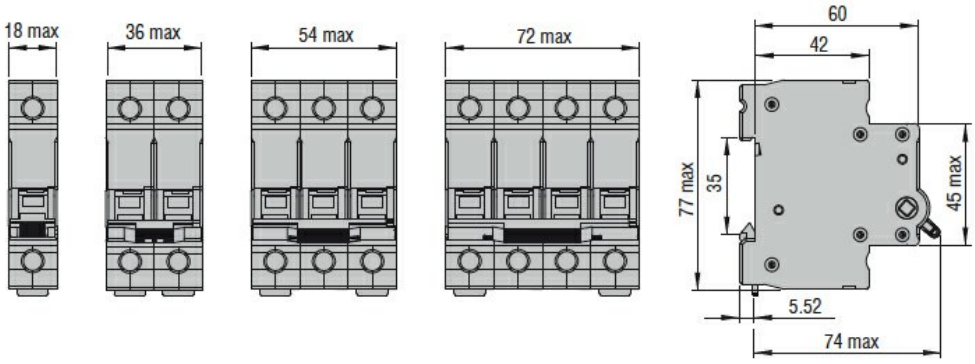

Schemat połączeń elektrycznych



Certyfikaty i zgodność

Zgodność

IEC/EN/BS 60947-3.

Certyfikaty

EAC

TÜV-Rheinland

Klasyfikacja ETIM

ETIM 8,0

EC000042 - Wyłącznik nadprądowy

The characteristics described in this document are subject to updates or modifications at any time. The descriptions, technical and functional information, illustrations and instructions in this brochure are purely illustrative, and are consequently not contractually binding