WW... Wysięgnik wzmocniony

Informacje

Zastosowanie
Mocowanie korytek, korytek siatkowych, drabinek kablowych, rur i innych elementów.



Materiał
S - stal cynkowana met. Sendzimira PN-EN 10346:2015-09
Na zamówienie:
F - stal cynkowana metodą zanurzeniową PN-EN ISO 1461:2011
E - stal nierdzewna
L - lakierowanie w standardowej palecie RAL

Dodatkowe informacje
– do montażu korytka siatkowego do wysięgnika należy użyć zacisków ZS/ZSO lub uchwytów UKWD lub USKS

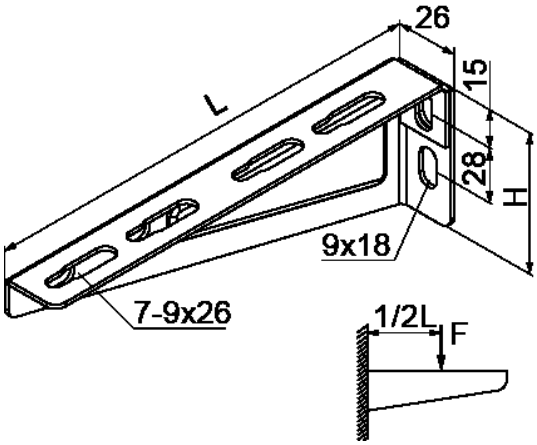

Wersje

Symbol	Numer katalogowy	Długość L (mm)	Wysokość H (mm)	Obciążenie maksymalne F max (kN)	Ciężar 1 szt. (kg)	Ilość (szt.)	Moment bezwładności	Grubość blachy (mm)	Odległość do liczenia siły kotwienia
WW50	710405	60	40	0,85	0,05	100	0,02	1,50	33
WW100	710410	110	70	0,90	0,08	100	0,073	1,50	55
WW150	710415	160	70	1	0,12	100	0,175	1,50	55
WW200	710420	210	73	1,05	0,22	100	0,316	2	58
WW300	710430	315	95	1,25	0,40	50	0,812	2	80
WW400	710440	415	95	1,15	0,57	30	1,249	2	80
WW500	710450	515	95	1,05	0,80	30	1,855	2,50	80
WW600	710460	615	95	0,95	0,91	30	2,358	2,50	80

Przykłady

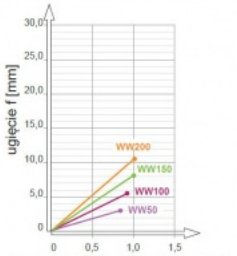

dopuszczalne obciążenie F_{max}[kN]

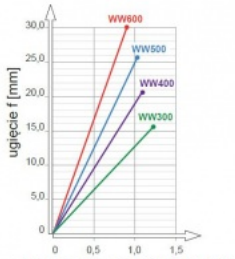

dopuszczalne obciążenie F_{max}[kN]

Mocowanie ścienne - dopuszczalne obciążenie w zależności od typu śruby rozporowej (typ kotwy)

Symbol wysięgnika		WW50	WW100	WW150	WW200	WW300	WW400	WW500	WW600
Typ kotwy	Obciążenie maksymalne F_{max}[kN]								
PSRM8x75		0,85	0,90	1,00	1,05	1,25	1,15	1,05	0,95
PSRM8x105		0,85	0,90	1,00	1,05	1,25	1,15	1,05	0,95
STRM6/10x60 + PW6		0,85	0,90	1,00	1,05	1,25	0,95	0,76	0,63
STRM6/10x100 + PW6		0,85	0,90	1,00	1,05	1,25	0,95	0,76	0,63
STRM8/12x60		0,85	0,90	1,00	1,05	1,25	1,15	1,05	0,95
STRM8/12x80		0,85	0,90	1,00	1,05	1,25	1,15	1,05	0,95
STRM8/12x100		0,85	0,90	1,00	1,05	1,25	1,15	1,05	0,95
STRM8/12x120		0,85	0,90	1,00	1,05	1,25	1,15	1,05	0,95
STSM6/10x100 + PW6		0,85	0,90	1,00	1,05	1,25	1,15	0,95	0,79
STSM6/10x150 + PW6		0,85	0,90	1,00	1,05	1,25	1,15	0,95	0,79
STSM8/12x100		0,85	0,90	1,00	1,05	1,25	1,15	1,05	0,95
STSM8/12x150		0,85	0,90	1,00	1,05	1,25	1,15	1,05	0,95
STSM8/12x180		0,85	0,90	1,00	1,05	1,25	1,15	1,05	0,95

Parametry wytrzymałościowe przedstawione w tabeli dotyczą mocowania w betonie min C20/25