PATRZ KARTA - NZM3-4-XK300



Zacisk, 300mm², 4b

Typ	**NZM3-4-XK300**
Catalog No.	**100783**

Powering Business Worldwide™

Program dostaw

liczba przewodów			4 pole
Akcesoria			Zaciski
Prąd znamionowy	I_n	A	≦ 500
Stosowane do			NZM3(-4), PN3(-4), N3(-4)
Przekrój doprowadzeń			
Rodzaj przewodu			
Kable Cu/Al			Cu cable
Przekrój doprowadzeń			
Linka z tulejką		mm^2	1 x 120 - 300

Wskazówki

Type contains parts for a terminal located at top or bottom for 3 or 4-pole circuit-breakers.

Only in conjunction with connection width extension NZM3(-4)-XKV70.

Use with flexible and highly flexible conductors ferrules.

Standard with control circuit terminal for 1 x 0.75 - 2.5 mm^2 or 2 x 0.75 - 1.5 mm^2 copper conductors.

Świadectwo typu zgodnie z IEC/EN 61439

Certyfikat konstrukcji IEC/EN 61439	
10.2 Wytrzymałość materiałów i części	
10.2.2 Odporność na korozję	Wymagania odnośnie normy produktowej zostały spełnione.
10.2.3.1 Wytrzymałość cieplna powłoki	Wymagania odnośnie normy produktowej zostały spełnione.
10.2.3.2 Rezystancja materiału izolacyjnego przy normalnym cieple	Wymagania odnośnie normy produktowej zostały spełnione.
10.2.3.3 Rezystancja materiału izolacyjnego przy nietypowym cieple	Wymagania odnośnie normy produktowej zostały spełnione.
10.2.4 Wytrzymałość na działanie promieniowania UV	Wymagania odnośnie normy produktowej zostały spełnione.
10.2.5 Podnoszenie	Nie dotyczy, ponieważ należy ocenić całą szafę sterowniczą.
10.2.6 Kontrola odporności na uderzenia	Nie dotyczy, ponieważ należy ocenić całą szafę sterowniczą.
10.2.7 Napisy	Wymagania odnośnie normy produktowej zostały spełnione.
10.3 Stopień ochrony powłok	Nie dotyczy, ponieważ należy ocenić całą szafę sterowniczą.
10.4 Odstępy izolacyjne powietrzne i prądów pełzających	Wymagania odnośnie normy produktowej zostały spełnione.
10.5 Ochrona przed porażeniem elektrycznym	Nie dotyczy, ponieważ należy ocenić całą szafę sterowniczą.
10.6 Montaż elementów eksploatacyjnych	Nie dotyczy, ponieważ należy ocenić całą szafę sterowniczą.
10.7 Wewnętrzne obwody prądowe i połączenia	Należy do zakresu odpowiedzialności wykonawcy szafy sterowniczej.
10.8 Przyłącza przewodów wchodzących z zewnątrz	Należy do zakresu odpowiedzialności wykonawcy szafy sterowniczej.
10.9 Właściwości izolacji	
10.9.2 Wytrzymałość elektryczna o częstotliwości roboczej	Należy do zakresu odpowiedzialności wykonawcy szafy sterowniczej.
10.9.3 Odporność na napięcie udarowe	Należy do zakresu odpowiedzialności wykonawcy szafy sterowniczej.
10.9.4 Sprawdzanie powłok z materiału izolacyjnego	Należy do zakresu odpowiedzialności wykonawcy szafy sterowniczej.
10.10 Nagrzanie	Oszacowanie nagrzania należy do zakresu odpowiedzialności wykonawcy szafy sterowniczej. Eator dostarczy danych na temat straty mocy aparatów.
10.11 Odporność na zwarcia	Należy do zakresu odpowiedzialności wykonawcy szafy sterowniczej. Przestrzegać wytycznych odnośnie aparatów łączeniowych.
10.12 Kompatybilność elektromagnetyczna	Należy do zakresu odpowiedzialności wykonawcy szafy sterowniczej. Przestrzegać wytycznych odnośnie aparatów łączeniowych.
10.13 Działanie mechaniczne	Spełnienie wymagań w aparacie jest jednoznaczne z przestrzeganiem instrukcji montażu (IL).

Dane techniczne zgodne z ETIM 8.0

Low-voltage industrial components (EG000017) / Wiring set for power circuit breaker (EC002050)

Elektrotechnika, automatyzacja i technologia / Rozdzielnice niskonapięciowe / Wyłącznik mocy, odłącznik mocy (niskie napięcia) / Wiring set for circuit breaker (ecl@ss10.0.1-27-37-04-24 [ACN957011])	
Suitable for number of poles	4
Model	Inne

Wymiary

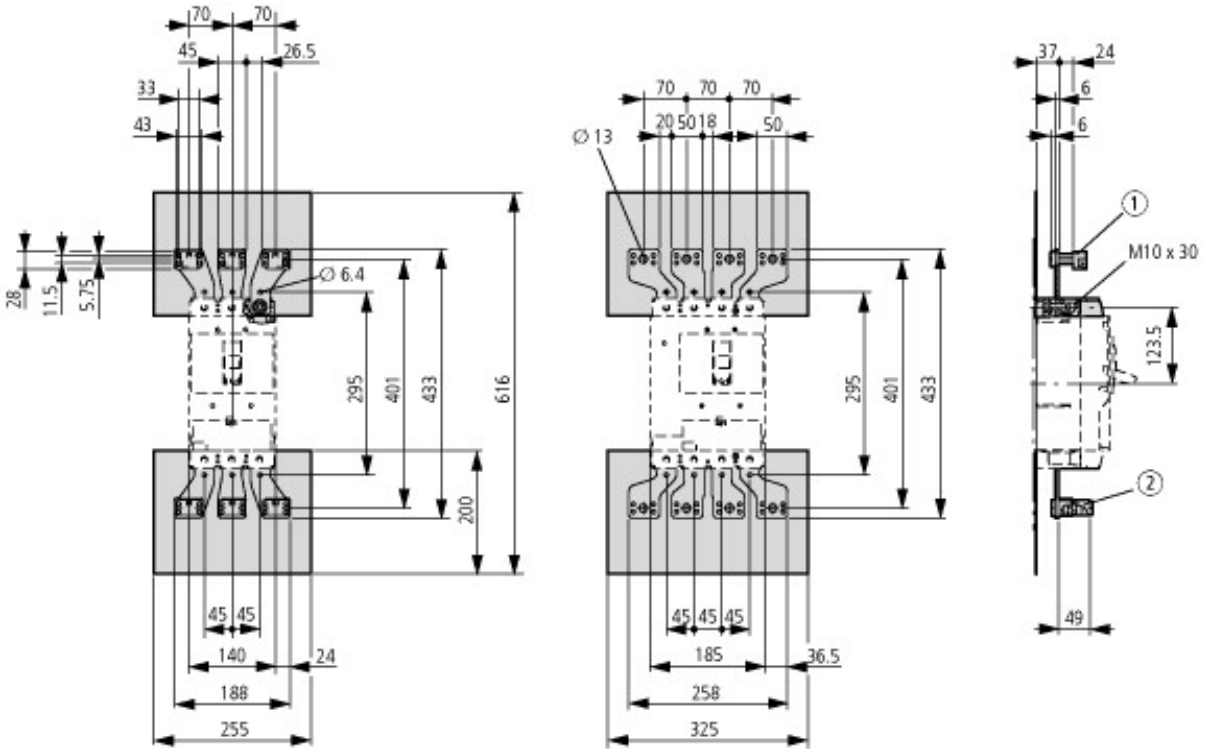

① NZM3(-4)-XK22X21
② NZM3(-4)-XK300
Length with phase isolators approx. 599 mm

Pozostałe informacje o produkcie (łącza)

IL01219032Z (AWA1230-2288) Connection extension for NZM3	
IL01219032Z (AWA1230-2288) Connection extension for NZM3	https://es-assets.eaton.com/DOCUMENTATION/AWA_INSTRUCTIONS/IL01219032Z2020_10.pdf

© 07/2022 by Eaton Industries GmbH