Arkusz danych produktu

Specyfikacje

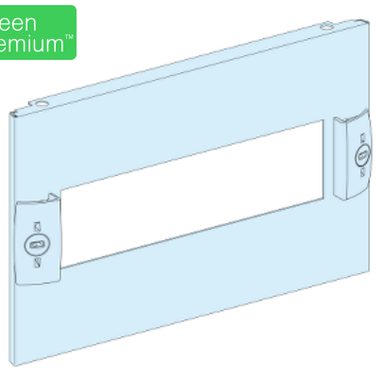

Rozdzielnice PrismaSet, płyta czołowa do aparatów modułowych 200mm przedział 300mm

LVS03214

Parametry podstawowe

Gama produktów	PrismaSeT
Gama produktów	PrismaSeT G PrismaSeT P
Typ produktu lub komponentu	Płyta czołowa
Kategoria akcesoriów / części oddzielnych	Akcesoria instalacyjne
Zgodność gamy	PrismaSeT PrismaSeT G kanał PrismaSeT PrismaSeT P cubicle
Rodzaj płyty czołowej	Modułowy Wycięcie
Dopasowanie do urządzeń	Acti 9: Stacjonarny urządzenie modułowe Multi 9: Stacjonarny urządzenie modułowe Compact: Stacjonarny INS100 - sterowanie: bezpośredni przedni uchwyt obrotowy - pionowy instalacja Compact: Stacjonarny INS125 - sterowanie: bezpośredni przedni uchwyt obrotowy - pionowy instalacja Compact: Stacjonarny INS160 - sterowanie: bezpośredni przedni uchwyt obrotowy - pionowy instalacja Compact: Stacjonarny INS40 - sterowanie: bezpośredni przedni uchwyt obrotowy - pionowy instalacja Compact: Stacjonarny INS63 - sterowanie: bezpośredni przedni uchwyt obrotowy - pionowy instalacja Acti 9: Stacjonarny C120 bez zabezpieczenie ziemnozwarciowe - sterowanie: dźwignia Acti 9: Stacjonarny iC120 bez zabezpieczenie ziemnozwarciowe - sterowanie: dźwignia Multi 9: Stacjonarny NG125 bez zabezpieczenie ziemnozwarciowe - sterowanie: dźwignia Multi 9: Stacjonarny NG125 NA - sterowanie: dźwignia Compact: Stacjonarny NG160 bez zabezpieczenie ziemnozwarciowe - sterowanie: dźwignia Compact: Stacjonarny NG160 NA bez zabezpieczenie ziemnozwarciowe - sterowanie: dźwignia Acti 9: Stacjonarny C120 z zabezpieczenie ziemnozwarciowe - sterowanie: dźwignia Acti 9: Stacjonarny iC120 z zabezpieczenie ziemnozwarciowe - sterowanie: dźwignia Multi 9: Stacjonarny NG125 z zabezpieczenie ziemnozwarciowe - sterowanie: dźwignia Compact: Stacjonarny NSA125...160 - sterowanie: dźwignia Compact: Stacjonarny NSXm bez zabezpieczenie ziemnozwarciowe - sterowanie: dźwignia - pionowy instalacja Compact: Stacjonarny NSXm z zabezpieczenie ziemnozwarciowe - sterowanie: dźwignia - pionowy instalacja
Opis biegunów	1 3P: szyna modułowa podpora: INS100 pionowy instalacja 1 4P: szyna modułowa podpora: INS100 pionowy instalacja 1 3P: szyna modułowa podpora: INS125 pionowy instalacja 1 4P: szyna modułowa podpora: INS125 pionowy instalacja 1 3P: szyna modułowa podpora: INS160 pionowy instalacja 1 4P: szyna modułowa podpora: INS160 pionowy instalacja 1 3P: szyna modułowa podpora: INS40 pionowy instalacja 1 4P: szyna modułowa podpora: INS40 pionowy instalacja 1 3P: szyna modułowa podpora: INS63 pionowy instalacja 1 4P: szyna modułowa podpora: INS63 pionowy instalacja 1 3P: szyna modułowa podpora: C120 1 4P: szyna modułowa podpora: C120 1 3P: szyna modułowa podpora: iC120 1 4P: szyna modułowa podpora: iC120 1 3P: szyna modułowa podpora: NG125 1 4P: szyna modułowa podpora: NG125 1 3P: szyna modułowa podpora: NG125 NA 1 4P: szyna modułowa podpora: NG125 NA 1 3P: szyna modułowa podpora: NG160 1 4P: szyna modułowa podpora: NG160 1 3P: szyna modułowa podpora: NG160 NA 1 4P: szyna modułowa podpora: NG160 NA 1 3P: szyna modułowa podpora: NSA125...160 1 4P: szyna modułowa podpora: NSA125...160

Wyłączenie odpowiedzialności: Niniejsza dokumentacja nie pełni funkcji zastępczej i nie powinna być wykorzystywana do określenia niezawodności lub przydatności opisanych w niej produktów do konkretnych zastosowań użytkownika

	1 3 bieguny lub 4 bieguny: szyna modułowa podpora: NSXm pionowy instalacja
Położenie pracy	Pionowy

Parametry uzupełniające

Opis obudowy/szafy rozdzielczej	Koryto kablowe leżące na podłodze - width 300 mm Koryto kablowe mocowanedo ściany - width 300 mm Kanał obudowy - width 400 mm głębokość 400 mm
Pozycja łącza	Łącze bezpośrednie
Szerokość w modułach 9 mm	20
Ilość modułów 18mm w rzędzie	10
Liczba modulów pionowych (50 mm)	4
Normy	IEC 61439-2 IEC 61439-1
Certyfikaty produktu	ASTA
Materiał	Stal
Wykończenie powierzchni	Z teksturą Matowy
Pokrycie ochronne	Elektroforeza i termoutwardzalny proszek na bazie poliestru i zywicy epoksydowej
Kolor	Biały (RAL 9003)
Wysokość	200 mm
Szerokość	300 mm
Masa produktu	0,4 kg
Ilość sztuk w zestawie	1 sztuka
Functional unit	300 mm PrismaSeT G koryto kablowe leżące na podłodze Acti 9 C120 bez Stacjonarny dźwignia 3P 1 bezpośredni 4 300 mm PrismaSeT G koryto kablowe mocowanedo ściany Acti 9 C120 bez Stacjonarny dźwignia 3P 1 bezpośredni 4 300 mm PrismaSeT G koryto kablowe leżące na podłodze Acti 9 C120 bez Stacjonarny dźwignia 4P 1 bezpośredni 4 300 mm PrismaSeT G koryto kablowe mocowanedo ściany Acti 9 C120 bez Stacjonarny dźwignia 4P 1 bezpośredni 4 300 mm PrismaSeT G koryto kablowe leżące na podłodze Acti 9 iC120 bez Stacjonarny dźwignia 3P 1 bezpośredni 4 300 mm PrismaSeT G koryto kablowe mocowanedo ściany Acti 9 iC120 bez Stacjonarny dźwignia 3P 1 bezpośredni 4 300 mm PrismaSeT G koryto kablowe leżące na podłodze Acti 9 iC120 bez Stacjonarny dźwignia 4P 1 bezpośredni 4 300 mm PrismaSeT G koryto kablowe mocowanedo ściany Acti 9 iC120 bez Stacjonarny dźwignia 4P 1 bezpośredni 4 300 mm PrismaSeT G koryto kablowe leżące na podłodze Compact INS100 Stacjonarny bezpośredni przedni uchwyt obrotowy pionowy 3P 1 bezpośredni 4 300 mm PrismaSeT G koryto kablowe mocowanedo ściany Compact INS100 Stacjonarny bezpośredni przedni uchwyt obrotowy pionowy 3P 1 bezpośredni 4 300 mm PrismaSeT G koryto kablowe leżące na podłodze Compact INS100 Stacjonarny bezpośredni przedni uchwyt obrotowy pionowy 4P 1 bezpośredni 4 300 mm PrismaSeT G koryto kablowe mocowanedo ściany Compact INS100 Stacjonarny bezpośredni przedni uchwyt obrotowy pionowy 4P 1 bezpośredni 4 300 mm PrismaSeT G koryto kablowe leżące na podłodze Compact INS100 Stacjonarny bezpośredni przedni uchwyt obrotowy pionowy 3P 1 bezpośredni 5 300 mm PrismaSeT G koryto kablowe mocowanedo ściany Compact INS100 Stacjonarny bezpośredni przedni uchwyt obrotowy pionowy 3P 1 bezpośredni 5 300 mm PrismaSeT G koryto kablowe leżące na podłodze Compact INS100 Stacjonarny bezpośredni przedni uchwyt obrotowy pionowy 4P 1 bezpośredni 5 300 mm PrismaSeT G koryto kablowe mocowanedo ściany Compact INS100 Stacjonarny bezpośredni przedni uchwyt obrotowy pionowy 4P 1 bezpośredni 5 400 mm 400 mm PrismaSeT P szafa rozdzielcza Compact INS100 Stacjonarny bezpośredni przedni uchwyt obrotowy pionowy 3P 1 bezpośredni 4 400 mm 400 mm PrismaSeT P szafa rozdzielcza Compact INS100 Stacjonarny bezpośredni przedni uchwyt obrotowy pionowy 4P 1 bezpośredni 4 400 mm 400 mm PrismaSeT P szafa rozdzielcza Compact INS100 Stacjonarny bezpośredni przedni uchwyt obrotowy pionowy 3P 1 bezpośredni 5 400 mm 400 mm PrismaSeT P szafa rozdzielcza Compact INS100 Stacjonarny bezpośredni przedni uchwyt obrotowy pionowy 4P 1 bezpośredni 5 300 mm PrismaSeT G koryto kablowe leżące na podłodze Compact INS125 Stacjonarny bezpośredni przedni uchwyt obrotowy pionowy 3P 1 bezpośredni 4 300 mm PrismaSeT G koryto kablowe mocowanedo ściany Compact INS125 Stacjonarny bezpośredni przedni uchwyt obrotowy pionowy 3P 1 bezpośredni 4 300 mm PrismaSeT G koryto kablowe leżące na podłodze Compact INS125 Stacjonarny bezpośredni przedni uchwyt obrotowy pionowy 4P 1 bezpośredni 4 300 mm PrismaSeT G koryto kablowe mocowanedo ściany Compact INS125 Stacjonarny bezpośredni przedni uchwyt obrotowy pionowy 4P 1 bezpośredni 4

300 mm PrismaSeT G koryto kablowe leżące na podłodze Compact INS125 Stacjonarny bezpośredni przedni uchwyt obrotowy pionowy 3P 1 bezpośredni 5
300 mm PrismaSeT G koryto kablowe mocowanedo ściany Compact INS125 Stacjonarny bezpośredni przedni uchwyt obrotowy pionowy 3P 1 bezpośredni 5
300 mm PrismaSeT G koryto kablowe leżące na podłodze Compact INS125 Stacjonarny bezpośredni przedni uchwyt obrotowy pionowy 4P 1 bezpośredni 5
300 mm PrismaSeT G koryto kablowe mocowanedo ściany Compact INS125 Stacjonarny bezpośredni przedni uchwyt obrotowy pionowy 4P 1 bezpośredni 5
400 mm 400 mm PrismaSeT P szafa rozdzielcza Compact INS125 Stacjonarny bezpośredni przedni uchwyt obrotowy pionowy 3P 1 bezpośredni 4
400 mm 400 mm PrismaSeT P szafa rozdzielcza Compact INS125 Stacjonarny bezpośredni przedni uchwyt obrotowy pionowy 4P 1 bezpośredni 4
400 mm 400 mm PrismaSeT P szafa rozdzielcza Compact INS125 Stacjonarny bezpośredni przedni uchwyt obrotowy pionowy 3P 1 bezpośredni 5
400 mm 400 mm PrismaSeT P szafa rozdzielcza Compact INS125 Stacjonarny bezpośredni przedni uchwyt obrotowy pionowy 4P 1 bezpośredni 5
300 mm PrismaSeT G koryto kablowe leżące na podłodze Compact INS160 Stacjonarny bezpośredni przedni uchwyt obrotowy pionowy 3P 1 bezpośredni 4
300 mm PrismaSeT G koryto kablowe mocowanedo ściany Compact INS160 Stacjonarny bezpośredni przedni uchwyt obrotowy pionowy 3P 1 bezpośredni 4
300 mm PrismaSeT G koryto kablowe leżące na podłodze Compact INS160 Stacjonarny bezpośredni przedni uchwyt obrotowy pionowy 4P 1 bezpośredni 4
300 mm PrismaSeT G koryto kablowe mocowanedo ściany Compact INS160 Stacjonarny bezpośredni przedni uchwyt obrotowy pionowy 4P 1 bezpośredni 4
300 mm PrismaSeT G koryto kablowe leżące na podłodze Compact INS160 Stacjonarny bezpośredni przedni uchwyt obrotowy pionowy 3P 1 bezpośredni 5
300 mm PrismaSeT G koryto kablowe mocowanedo ściany Compact INS160 Stacjonarny bezpośredni przedni uchwyt obrotowy pionowy 3P 1 bezpośredni 5
300 mm PrismaSeT G koryto kablowe leżące na podłodze Compact INS160 Stacjonarny bezpośredni przedni uchwyt obrotowy pionowy 4P 1 bezpośredni 5
300 mm PrismaSeT G koryto kablowe mocowanedo ściany Compact INS160 Stacjonarny bezpośredni przedni uchwyt obrotowy pionowy 4P 1 bezpośredni 5
400 mm 400 mm PrismaSeT P szafa rozdzielcza Compact INS160 Stacjonarny bezpośredni przedni uchwyt obrotowy pionowy 3P 1 bezpośredni 4
400 mm 400 mm PrismaSeT P szafa rozdzielcza Compact INS160 Stacjonarny bezpośredni przedni uchwyt obrotowy pionowy 4P 1 bezpośredni 4
400 mm 400 mm PrismaSeT P szafa rozdzielcza Compact INS160 Stacjonarny bezpośredni przedni uchwyt obrotowy pionowy 3P 1 bezpośredni 5
400 mm 400 mm PrismaSeT P szafa rozdzielcza Compact INS160 Stacjonarny bezpośredni przedni uchwyt obrotowy pionowy 4P 1 bezpośredni 5
300 mm PrismaSeT G koryto kablowe leżące na podłodze Compact INS40 Stacjonarny bezpośredni przedni uchwyt obrotowy pionowy 3P 1 bezpośredni 4
300 mm PrismaSeT G koryto kablowe mocowanedo ściany Compact INS40 Stacjonarny bezpośredni przedni uchwyt obrotowy pionowy 3P 1 bezpośredni 4
300 mm PrismaSeT G koryto kablowe leżące na podłodze Compact INS40 Stacjonarny bezpośredni przedni uchwyt obrotowy pionowy 4P 1 bezpośredni 4
300 mm PrismaSeT G koryto kablowe mocowanedo ściany Compact INS40 Stacjonarny bezpośredni przedni uchwyt obrotowy pionowy 4P 1 bezpośredni 4
400 mm 400 mm PrismaSeT P szafa rozdzielcza Compact INS40 Stacjonarny bezpośredni przedni uchwyt obrotowy pionowy 3P 1 bezpośredni 4
400 mm 400 mm PrismaSeT P szafa rozdzielcza Compact INS40 Stacjonarny bezpośredni przedni uchwyt obrotowy pionowy 4P 1 bezpośredni 4
300 mm PrismaSeT G koryto kablowe leżące na podłodze Compact INS63 Stacjonarny bezpośredni przedni uchwyt obrotowy pionowy 3P 1 bezpośredni 4
300 mm PrismaSeT G koryto kablowe mocowanedo ściany Compact INS63 Stacjonarny bezpośredni przedni uchwyt obrotowy pionowy 3P 1 bezpośredni 4
300 mm PrismaSeT G koryto kablowe leżące na podłodze Compact INS63 Stacjonarny bezpośredni przedni uchwyt obrotowy pionowy 4P 1 bezpośredni 4
300 mm PrismaSeT G koryto kablowe mocowanedo ściany Compact INS63 Stacjonarny bezpośredni przedni uchwyt obrotowy pionowy 4P 1 bezpośredni 4
400 mm 400 mm PrismaSeT P szafa rozdzielcza Compact INS63 Stacjonarny bezpośredni przedni uchwyt obrotowy pionowy 3P 1 bezpośredni 4
400 mm 400 mm PrismaSeT P szafa rozdzielcza Compact INS63 Stacjonarny bezpośredni przedni uchwyt obrotowy pionowy 4P 1 bezpośredni 4
300 mm PrismaSeT G koryto kablowe leżące na podłodze Acti 9 urządzenie modułowe Stacjonarny 20 bezpośredni 4
300 mm PrismaSeT G koryto kablowe mocowanedo ściany Acti 9 urządzenie modułowe Stacjonarny 20 bezpośredni 4
400 mm 400 mm PrismaSeT P szafa rozdzielcza Acti 9 urządzenie modułowe Stacjonarny 20 bezpośredni 4
300 mm PrismaSeT G koryto kablowe leżące na podłodze Multi 9 urządzenie modułowe Stacjonarny 20 bezpośredni 4
300 mm PrismaSeT G koryto kablowe mocowanedo ściany Multi 9 urządzenie modułowe Stacjonarny 20 bezpośredni 4
400 mm 400 mm PrismaSeT P szafa rozdzielcza Multi 9 urządzenie modułowe Stacjonarny 20 bezpośredni 4
300 mm PrismaSeT G koryto kablowe leżące na podłodze Multi 9 NG125 bez Stacjonarny dźwignia 3P 1 bezpośredni 4
300 mm PrismaSeT G koryto kablowe mocowanedo ściany Multi 9 NG125 bez Stacjonarny dźwignia 3P 1 bezpośredni 4
300 mm PrismaSeT G koryto kablowe leżące na podłodze Multi 9 NG125 bez Stacjonarny dźwignia 4P 1 bezpośredni 4
300 mm PrismaSeT G koryto kablowe mocowanedo ściany Multi 9 NG125 bez Stacjonarny dźwignia 4P 1 bezpośredni 4
400 mm 400 mm PrismaSeT P szafa rozdzielcza Multi 9 NG125 bez Stacjonarny dźwignia 3P 1 bezpośredni 5
400 mm 400 mm PrismaSeT P szafa rozdzielcza Multi 9 NG125 bez Stacjonarny dźwignia 4P 1 bezpośredni 5
300 mm PrismaSeT G koryto kablowe leżące na podłodze Multi 9 NG125 NA Stacjonarny dźwignia 3P 1 bezpośredni 4
300 mm PrismaSeT G koryto kablowe mocowanedo ściany Multi 9 NG125 NA Stacjonarny dźwignia 3P 1 bezpośredni 4

300 mm PrismaSeT G koryto kablowe leżące na podłodze Multi 9 NG125 NA Stacjonarny dźwignia 4P 1 bezpośredni 4
300 mm PrismaSeT G koryto kablowe mocowanedo ściany Multi 9 NG125 NA Stacjonarny dźwignia 4P 1 bezpośredni 4
300 mm PrismaSeT G koryto kablowe leżące na podłodze Compact NG160 bez Stacjonarny dźwignia 3P 1 bezpośredni 5
300 mm PrismaSeT G koryto kablowe mocowanedo ściany Compact NG160 bez Stacjonarny dźwignia 3P 1 bezpośredni 5
300 mm PrismaSeT G koryto kablowe leżące na podłodze Compact NG160 bez Stacjonarny dźwignia 4P 1 bezpośredni 5
300 mm PrismaSeT G koryto kablowe mocowanedo ściany Compact NG160 bez Stacjonarny dźwignia 4P 1 bezpośredni 5
400 mm 400 mm PrismaSeT P szafa rozdzielcza Compact NG160 bez Stacjonarny dźwignia 3P 1 bezpośredni 5
400 mm 400 mm PrismaSeT P szafa rozdzielcza Compact NG160 bez Stacjonarny dźwignia 4P 1 bezpośredni 5
300 mm PrismaSeT G koryto kablowe leżące na podłodze Compact NG160 NA bez Stacjonarny dźwignia 3P 1 bezpośredni 5
300 mm PrismaSeT G koryto kablowe mocowanedo ściany Compact NG160 NA bez Stacjonarny dźwignia 3P 1 bezpośredni 5
300 mm PrismaSeT G koryto kablowe leżące na podłodze Compact NG160 NA bez Stacjonarny dźwignia 4P 1 bezpośredni 5
300 mm PrismaSeT G koryto kablowe mocowanedo ściany Compact NG160 NA bez Stacjonarny dźwignia 4P 1 bezpośredni 5
400 mm 400 mm PrismaSeT P szafa rozdzielcza Compact NG160 NA bez Stacjonarny dźwignia 3P 1 bezpośredni 5
400 mm 400 mm PrismaSeT P szafa rozdzielcza Compact NG160 NA bez Stacjonarny dźwignia 4P 1 bezpośredni 5
400 mm 400 mm PrismaSeT P szafa rozdzielcza Compact NSA125...160 Stacjonarny dźwignia 3P 1 bezpośredni 5
400 mm 400 mm PrismaSeT P szafa rozdzielcza Compact NSA125...160 Stacjonarny dźwignia 4P 1 bezpośredni 5
300 mm PrismaSeT G koryto kablowe leżące na podłodze Acti 9 C120 z Stacjonarny dźwignia 3P 1 bezpośredni 4
300 mm PrismaSeT G koryto kablowe mocowanedo ściany Acti 9 C120 z Stacjonarny dźwignia 3P 1 bezpośredni 4
300 mm PrismaSeT G koryto kablowe leżące na podłodze Acti 9 C120 z Stacjonarny dźwignia 4P 1 bezpośredni 4
300 mm PrismaSeT G koryto kablowe mocowanedo ściany Acti 9 C120 z Stacjonarny dźwignia 4P 1 bezpośredni 4
300 mm PrismaSeT G koryto kablowe leżące na podłodze Acti 9 iC120 z Stacjonarny dźwignia 3P 1 bezpośredni 4
300 mm PrismaSeT G koryto kablowe mocowanedo ściany Acti 9 iC120 z Stacjonarny dźwignia 3P 1 bezpośredni 4
300 mm PrismaSeT G koryto kablowe leżące na podłodze Acti 9 iC120 z Stacjonarny dźwignia 4P 1 bezpośredni 4
300 mm PrismaSeT G koryto kablowe mocowanedo ściany Acti 9 iC120 z Stacjonarny dźwignia 4P 1 bezpośredni 4
300 mm PrismaSeT G koryto kablowe leżące na podłodze Multi 9 NG125 z Stacjonarny dźwignia 3P 1 bezpośredni 4
300 mm PrismaSeT G koryto kablowe mocowanedo ściany Multi 9 NG125 z Stacjonarny dźwignia 3P 1 bezpośredni 4
300 mm PrismaSeT G koryto kablowe leżące na podłodze Multi 9 NG125 z Stacjonarny dźwignia 4P 1 bezpośredni 4
300 mm PrismaSeT G koryto kablowe mocowanedo ściany Multi 9 NG125 z Stacjonarny dźwignia 4P 1 bezpośredni 4
300 mm PrismaSeT G koryto kablowe leżące na podłodze Compact NSXm bez Stacjonarny dźwignia pionowy 3 bieguny lub 4 bieguny 1 bezpośredni 7
300 mm PrismaSeT G koryto kablowe mocowanedo ściany Compact NSXm bez Stacjonarny dźwignia pionowy 3 bieguny lub 4 bieguny 1 bezpośredni 7
300 mm PrismaSeT G koryto kablowe leżące na podłodze Compact NSXm bez Stacjonarny dźwignia pionowy 3 bieguny lub 4 bieguny 1 blok zacisków 7
300 mm PrismaSeT G koryto kablowe mocowanedo ściany Compact NSXm bez Stacjonarny dźwignia pionowy 3 bieguny lub 4 bieguny 1 blok zacisków 7
300 mm PrismaSeT G koryto kablowe leżące na podłodze Compact NSXm z Stacjonarny dźwignia pionowy 3 bieguny lub 4 bieguny 1 bezpośredni 7
300 mm PrismaSeT G koryto kablowe mocowanedo ściany Compact NSXm z Stacjonarny dźwignia pionowy 3 bieguny lub 4 bieguny 1 bezpośredni 7
300 mm PrismaSeT G koryto kablowe leżące na podłodze Compact NSXm z Stacjonarny dźwignia pionowy 3 bieguny lub 4 bieguny 1 blok zacisków 7
300 mm PrismaSeT G koryto kablowe mocowanedo ściany Compact NSXm z Stacjonarny dźwignia pionowy 3 bieguny lub 4 bieguny 1 blok zacisków 7

Jednostka opakowania

Typ jednostki opakowania 1	PCE
Ilość jednostek opakowania 1	1
Waga dla opakowania 1	418 g
Wysokość dla opakowania 1	2,5 cm
Szerokość dla opakowania 1	21,4 cm
Długość dla opakowania 1	26,4 cm
Typ jednostki dla opakowania zbiorczego 2	BB1

Ilość dla opakowania zbiorczego 2	10
Waga dla opakowania zbiorczego 2	4,371 kg
Wysokość dla opakowania zbiorczego 2	17 cm
Szerokość dla opakowania zbiorczego 2	22,5 cm
Długość dla opakowania zbiorczego 2	27,5 cm
Typ jednostki dla opkowania zbiorczego 3	P12
Ilośc jednostek dla opakowania zbiorczego 3	120
Waga dla opakowania zbiorczego 3	64 kg
Wysokość dla opakowania zbiorczego 3	30 cm
Szerokość dla opakowania zbiorczego 3	80 cm
Długość dla opakowania zbiorczego 3	120 cm

Oferta zrównoważonego rozwoju

Stan trwałej oferty	Produkt Green Premium
Rozporządzenie REACh	Deklaracja REACh
Bez SVHC REACh	Tak
Europejska dyrektywa RoHS	Zgodność z pro-active (produkt poza zakresem obowiązywania dyrektywy UE RoHS) Europejska deklaracja RoHS
Bez toksycznych metali ciężkich	Tak
Bez rtęci	Tak
Informacje na temat zwolnienia z RoHS	Tak
Norma RoHS Chiny	Dyrektywa RoHS Chiny Pro-aktywna dyrektywa RoHS Chiny (poza zakresem prawnym RoHS Chiny)
Ujawnienie informacji o wpływie na środowisko	Środowiskowy profil produktu
Bez PVC	Tak
Zawiera halogeny	Elementy produktu z tworzyw sztucznych bez zawartości halogenów

Warunki gwarancji

Gwarancja	18 miesięcy

Arkusz danych produktu LVS03214

Ilustracja techniczna

Wymiary

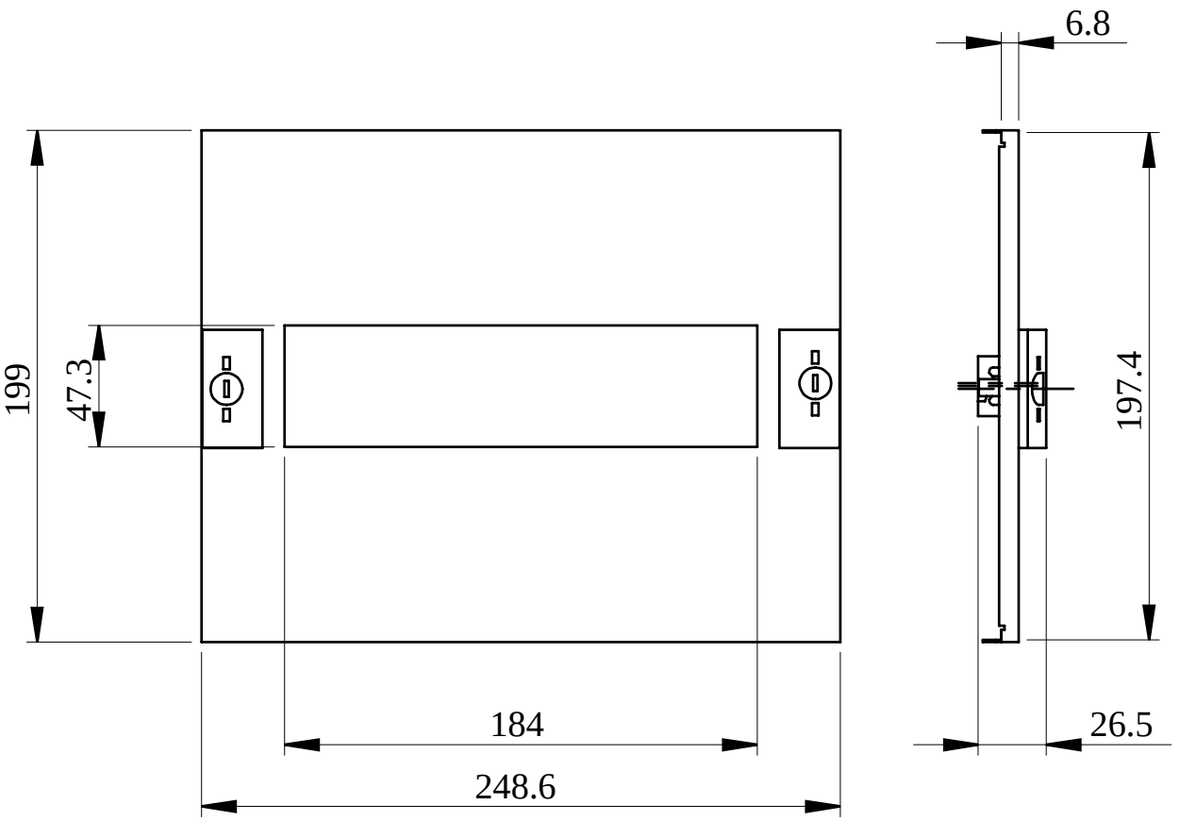

- All dimensions are approximate and are in mm.
- Also see technical documentation.