CWP40H35...MC Ceownik wzmocniony

1,5 Grubość blachy: 1,5 mm

N Nowość

Informacje

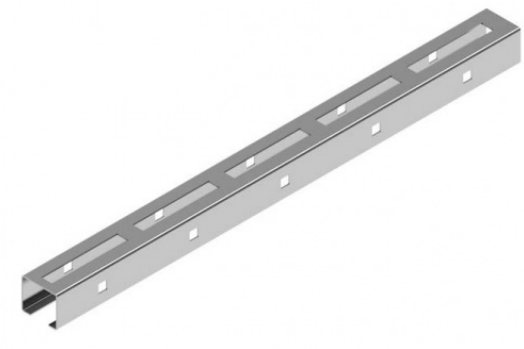

Zastosowanie
Stabilne podparcie paneli w konstrukcjach na dachy skośne oraz dachy płaskie,
montaż paneli do konstrukcji wsporczej

Materiał
Stal S250GD w powłoce:
Magnelis®, MagiZinc®, PosMAC

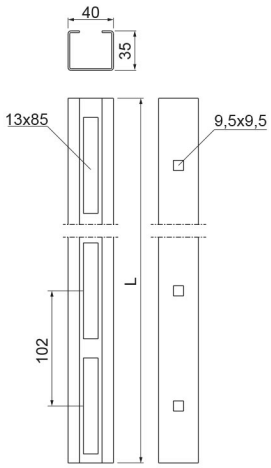

Dodatkowe informacje
- stabilne podparcie paneli w konstrukcjach na dachy skośne oraz dachy płaskie, montaż paneli do konstrukcji wsporczej
- dzięki zastosowaniu stali konstrukcyjnej ceowniki charakteryzują się bardzo wysokimi parametrami wytrzymałościowymi
- otwory 13x85 umożliwiają montaż profili do uchwytów w dowolnym miejscu bez wiercenia
- otwory kwadratowe 9,5 mm w bokach ceownika umożliwiają przykręcenie dodatkowego osprzętu, np. korytka kablowe, optymalizatory mocy

Wersje

Symbol	Numer katalogowy	Długość L (mm)	Ciężar 1 szt. (kg)	Ilość (szt.)
CWP40H35/2,2MC	620412	2 244	2,87	8
CWP40H35/3,3MC	620413	3 366	5,54	8

Przykłady


CWP40H35...MC
LC40H35MC
SGKFM8x14

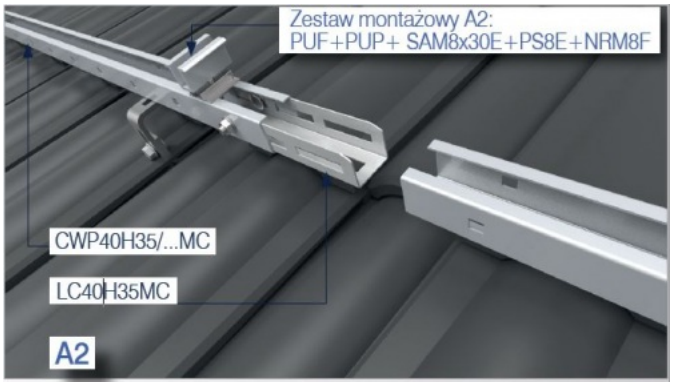
Zestaw montażowy A2:
PUF+PUP+ SAM8x30E+PS8E+NRM8F
CWP40H35/...MC
LC40H35MC
A2

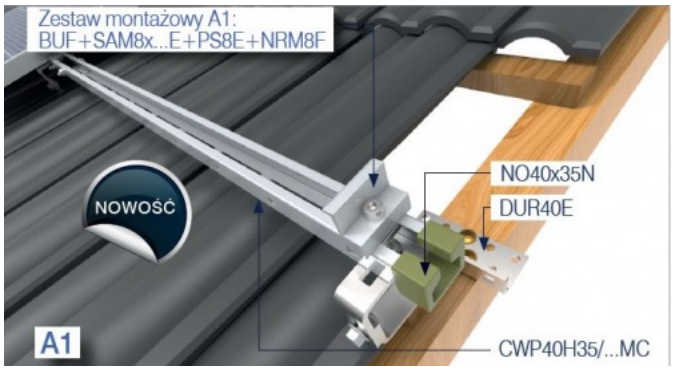
Zestaw montażowy A1:
BUF+SAM8x...E+PS8E+NRM8F
NOWOŚĆ
NO40x35N
DUR40E
A1
CWP40H35/...MC