KOJ...H42 Korytko

1,0 Grubość blachy: 1,0 mm

Informacje

Zastosowanie
Prowadzenie trasy kablowej

Materiał
S - stal cynkowana met. Sendzimira PN-EN 10346:2015-09
Na zamówienie:
F - stal cynkowana metodą zanurzeniową PN-EN ISO 1461:2011,
E - stal nierdzewna
L - lakierowanie w standardowej palecie RAL

Dodatkowe informacje
– system bezłącznikowy - łączenie koryt poprzez wsuwanie jednego w drugie i skręcenie śrubami
SGKM6x12 lub SGM6x12
– w przypadku zastosowania zamiennika o innej wysokości, wszystkie elementy systemu muszą nadążać
za tym parametrem
– opcja F dostępna przy zamówieniu powyżej 300 m

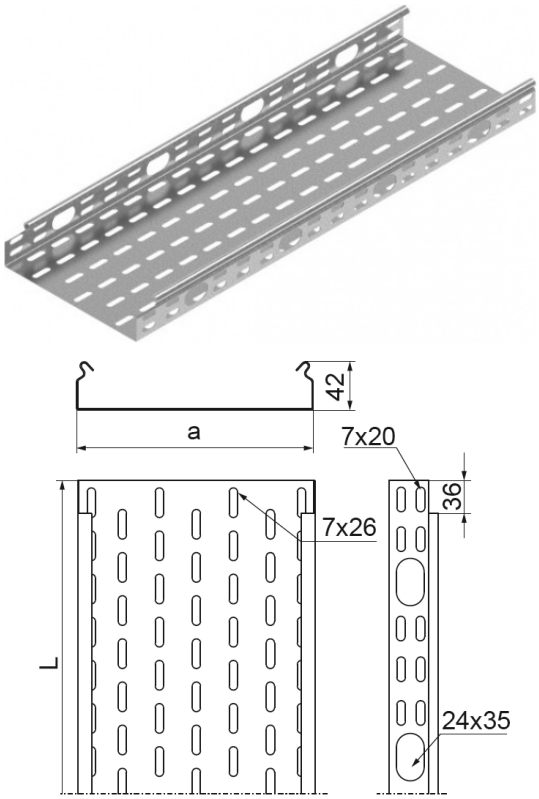

Wersje

Symbol	Numer katalogowy	Szerokość a (mm)	Długość L (mm)	Ciężar 1mb (kg)	Ilość w opakowaniu (m. b.) (szt. / m. b.)	Przekrój użyteczny (mm^2)
KOJ50H42/3	141405	50	3 000	0,83	12 / 36	1 900
KOJ100H42/3	141410	100	3 000	1,26	12 / 36	4 000
KOJ150H42/3	141415	150	3 000	1,43	12 / 36	6 100
KOJ200H42/3	141420	200	3 000	1,87	12 / 36	8 200


BAKS