Arkusz danych produktu

Specyfikacje



Rozdzielnice PrismaSet, wkładka do zamka 405

LVS07940

Parametry podstawowe

Gama produktów	PrismaSeT
Gama produktów	PrismaSeT P PrismaSeT G
Typ produktu lub komponentu	Bloc with barrel lock
Kategoria akcesoriów / części oddzielnych	Wyposażenie — blokada
Zgodność gamy	PrismaSeT PrismaSeT G drzwi PrismaSeT PrismaSeT P PrismaSeT

Parametry uzupełniające

Dostępna funkcja	Quick and easy replacement
Podstawa montażowa	Uchwyt
Installation description	Szafa rozdzielcza Obudowa strojąca na podłodze Obudowa montowana na ścianie
Numer klucza	405
Liczba kluczy	1
Typ blokady	Zamek z kluczem
Ilość sztuk w zestawie	1 sztuka
Masa produktu	0,02 kg
Kolor	Naturalny

Jednostka opakowania

Package 2 Width	30,0 cm
Package 2 Height	15,0 cm
Package 2 Weight	9,125 kg
Unit Type of Package 1	PCE
Package 1 Length	6,0 cm
Number of Units in Package 1	1
Package 1 Width	2,0 cm
Package 1 Height	2,0 cm
Package 1 Weight	44,0 g

Wyłączenie odpowiedzialności: Niniejsza dokumentacja nie pełni funkcji zastępczej i nie powinna być wykorzystywana do określenia niezawodności lub przydatności opisanych w niej produktów do konkretnych zastosowań użytkownika

Number of Units in Package 2	200
Unit Type of Package 2	S02
Package 2 Length	40,0 cm

Oferta zrównoważonego rozwoju

Stan trwałej oferty	Produkt Green Premium
Rozporządzenie REACh	Deklaracja REACh
Bez SVHC REACh	Tak
Europejska dyrektywa RoHS	Zgodność z pro-active (produkt poza zakresem obowiązywania dyrektywy UE RoHS) Europejska deklaracja RoHS
Bez toksycznych metali ciężkich	Tak
Bez rtęci	Tak
Informacje na temat zwolnienia z RoHS	Tak
Norma RoHS Chiny	Dyrektywa RoHS Chiny Pro-aktywna dyrektywa RoHS Chiny (poza zakresem prawnym RoHS Chiny)
Ujawnienie informacji o wpływie na środowisko	Środowiskowy profil produktu
Bez PVC	Tak
Zawiera halogeny	Elementy produktu z tworzyw sztucznych bez zawartości halogenów

Warunki gwarancji

Gwarancja	18 miesięcy

Arkusz danych produktu LVS07940

Ilustracja techniczna

Wymiary

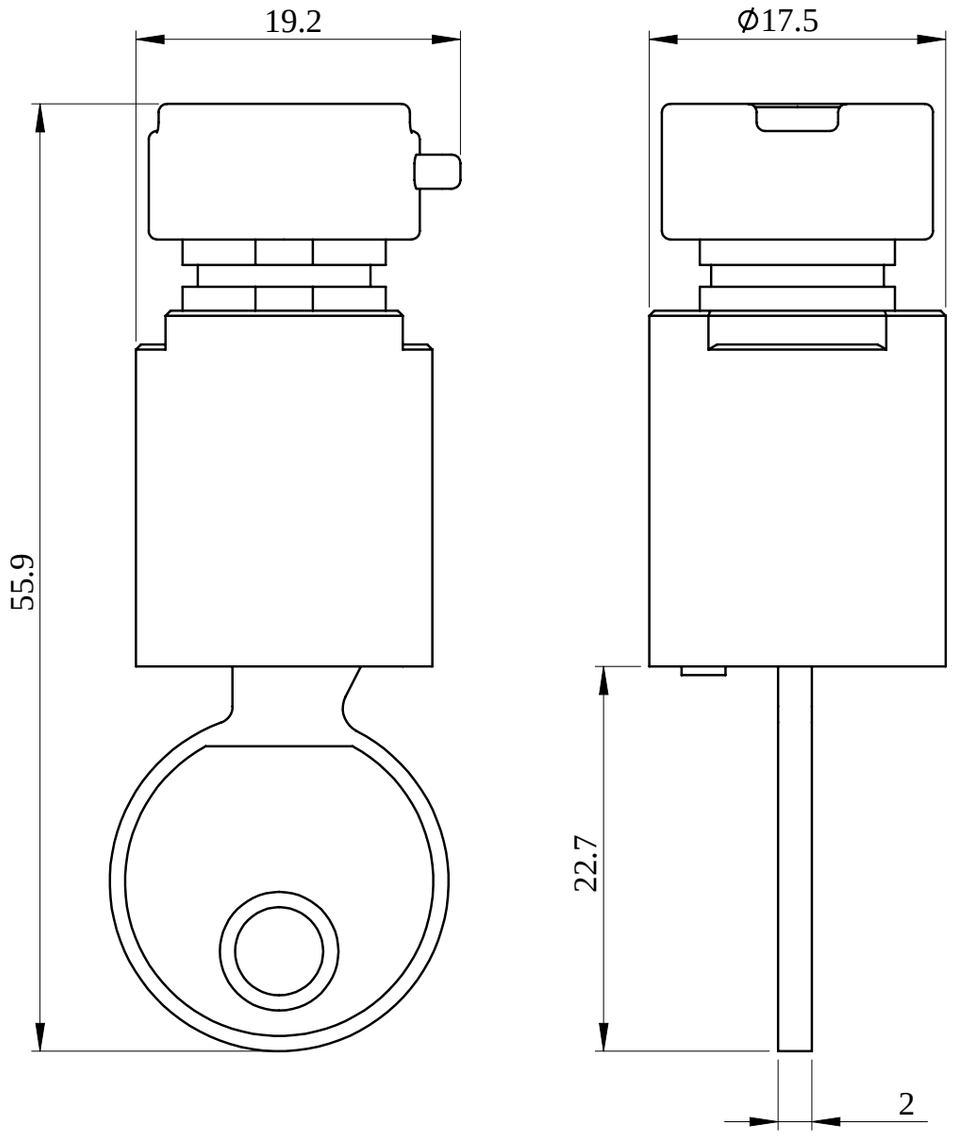

- All dimensions are approximate and are in mm.
- Also see technical documentation.