Karta danych produktu



CM18-08BPP-EW1

CM

POJEMNOŚCIOWE CZUJNIKI ZBLIŻENIOWE

SICK
Sensor Intelligence.



Rysunek może się różnić

Informacje do zamówienia

Typ	Nr artykułu
CM18-08BPP-EW1	6058144

Więcej wersji urządzeń i akcesoriów ➜ www.sick.com/CM

Szczegółowe dane techniczne

Cechy

Wykonanie	Budowa metryczna
Rozmiar gwintu	M18 x 1
Średnica	Ø 18 mm
Zasięg S_n	0 mm ... 8 mm
Zasięg gwarantowany S_a	6,12 mm [1]
Montaż w metalu	W jednej płaszczyźnie
Częstotliwość przełączania	50 Hz
Typ przyłącza	Przewód, 4-żyłowy, 2 m [2]
Wyjście przełączające	PNP
Funkcja wyjścia	Komplementarne
Właściwość trybu przełączania	Możliwość konfiguracji przewodowej
Wykonanie elektryczne	DC 4-przewodowe
Rodzaj ustawiania	Potencjometr, 11 obrotów (Czułość)
Stopień ochrony	IP67 IP68 [3] IP69K
Zakres dostawy	Nakrętka mocująca, tworzywo sztuczne PA12 (2 x) Wkrętak do ustawienia potencjometru (1 x)

[1] W przypadku montażu zabudowanego w materiałach przewodzących prąd elektryczny Sa = 0,8 x Sr przy temperaturach < 0 °C i > 60 °C.
[2] Nie zginać przewodu w temperaturze poniżej 0 °C.
[3] Głębokość wody 1 m / 60 min.

Mechanika/elektryka

Napięcie zasilające	10 V DC ... 36 V DC
Tętnienia resztkowe	≤ 10 % [1]
Spadek napięcia	≤ 2,5 V DC [2]
Pobór prądu	12 mA [3]
Czas opóźnienia przed zadziałaniem	≤ 200 ms
Histereza	3 % ... 20 %
Powtarzalność	≤ 5 % [4] [5]
Dryft temperaturowy (S_r)	± 10 %
EMC	Wg EN 60947-5-2
Prąd stały I_a	≤ 200 mA
Materiał przewodu	PVC
Przekrój poprzeczny przewodu	0,34 mm²
Średnica przewodu	Ø 5,2 mm
Zabezpieczenie przeciwzwarciowe	✓
Zabezpieczenie przed zamianą biegunów	✓
Redukcja impulsu przy załączeniu zasilania	✓
Odporność na udary i drgania	Wg EN 60068
Temperatura otoczenia podczas pracy	–30 °C ... +85 °C [6]
Temperatura otoczenia podczas przechowywania	–40 °C ... +85 °C
Materiał obudowy	Tworzywo sztuczne, PBT
Długość obudowy	81 mm
Użyteczna długość gwintu	55 mm
Maks. moment dokręcania	≤ 2,6 Nm
Nr pliku UL	NRKH.E191603

[1] Ub.
[2] Przy I_a maks.
[3] Bez obciążenia.
[4] Sr.
[5] Ub i Ta stałe.
[6] +120 °C przez krótki czas z przodu czujnika.

Charakterystyka bezpieczeństwa technicznego

$MTTF_D$	919 lat(a)
DC_{avg}	0 %
T_M (okres użytkowania)	20 lat(a)

Współczynniki redukcji

Wskazówka	Wartości mają charakter orientacyjny i mogą się różnić
Metal	1
Woda	1
PVC	Ok. 0,4
Olej	Ok. 0,25

Szkło	0,6
Ceramika	0,5
Alkohol	0,7
Drewno	0,2 ... 0,7

Informacja dotycząca montażu

Uwaga	Przynależna grafika – patrz „Informacja dotycząca montażu”
B	18 mm
C	18 mm
D	24 mm
F	24 mm

Klasyfikacje

ECl@ss 5.0	27270102
ECl@ss 5.1.4	27270102
ECl@ss 6.0	27270102
ECl@ss 6.2	27270102
ECl@ss 7.0	27270102
ECl@ss 8.0	27270102
ECl@ss 8.1	27270102
ECl@ss 9.0	27270102
ECl@ss 10.0	27270102
ECl@ss 11.0	27270102
ECl@ss 12.0	27274201
ETIM 5.0	EC002715
ETIM 6.0	EC002715
ETIM 7.0	EC002715
ETIM 8.0	EC002715
UNSPSC 16.0901	39122230

Informacja dotycząca montażu

Montaż zabudowany

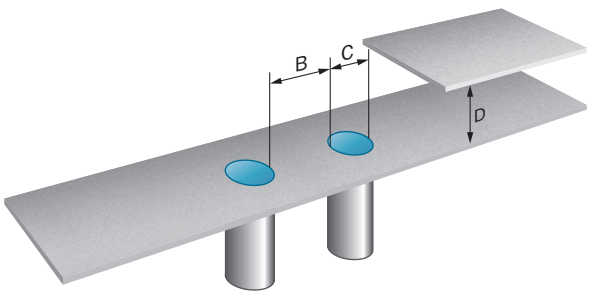

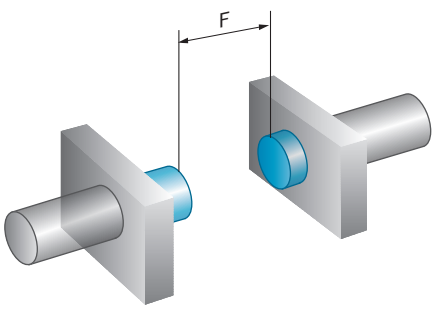

Odporność na udary i drgania

Shock (IEC 60068-2-27):	30 G / 11ms, 3 pos, 3 neg per axis
Rough handling shocks (IEC 60068-2-31):	2 times from 1m, 100 times from 0,5m
Vibration (IEC 60068-2-6):	10 to 150 Hz, 1 mm / 15 G

Kompatybilność elektromagnetyczna (EMC)

Electrostatic discharge (EN61000-4-2):	Contact discharge > 40 kV Air discharge > 40 kV
Electrical fast transients/burst (EN 61000-4-4):	+/- 4 kV
Surge (EN 61000-4-5):	Power supply > 2 kV (with 500 Ohm) Sensor output > 2 kV (with 500 Ohm)
Wire conducted disturbances (EN 61000-4-6):	> 20 Vrms
Power-frequency magnetic fields (EN 61000-4-8):	Continous > 60 A/m, 75.9 µ tesla Short-time > 600 A/m, 759 µ tesla
Radiated RF electromagnetic fields (EN 61000-4-3):	> 20 V/m

Schemat elektryczny

Cd-005

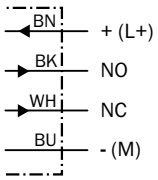

Charakterystyka

CM18, Montaż zabudowany

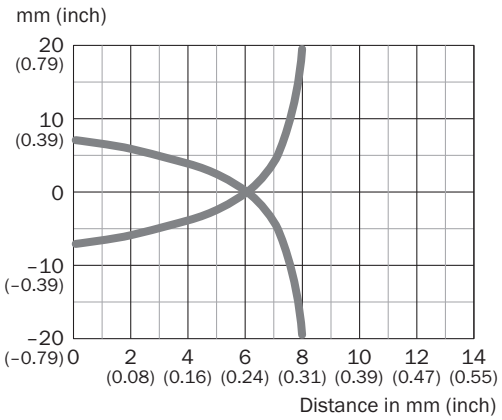

Rysunek wymiarowy (Wymiary w mm)

CM18, zabudowane, przewód

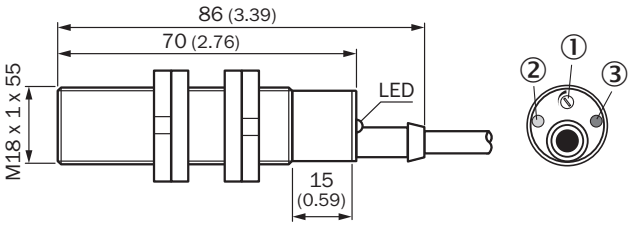

① Potencjometr do ustawiania czułości
② Żółta dioda LED: wyjście przełączające aktywne
③ Zielona dioda LED: wskaźnik stanu

Zalecane akcesoria

Więcej wersji urządzeń i akcesoriów ➜ www.sick.com/CM

	Krótki opis	Typ	Nr artykułu
Uniwersalne systemy zaciskowe			
	Płytka N06 do uniwersalnego uchwytu zaciskowego, M18, Stal, ocynkowana (płyta), Cynkowy odlew ciśnieniowy (uchwyt zaciskowy), Uniwersalny uchwyt zaciskowy (5322626), materiały mocujące	BEF-KHS-N06	2051612
	Płytka N06N do uniwersalnego uchwytu zaciskowego, M18, Stal nierdzewna 1.4571 (płytka), Stal nierdzewna 1.4408 (uchwyt zaciskowy), Uniwersalny uchwyt zaciskowy (5322627), materiały mocujące	BEF-KHS-N06N	2051622
Uchwyty montażowe i płytki mocujące			
	Płytka mocująca do czujników M18, Stal, ocynkowana, bez materiałów mocujących	BEF-WG-M18	5321870
	Uchwyt montażowy do czujników M18, Stal, ocynkowana, bez materiałów mocujących	BEF-WN-M18	5308446
Uchwyty zaciskowe i do ustawienia położenia			
	Blok zaciskowy do siłowników okrągłych M18 bez stałego ogranicznika, Tworzywo sztuczne (PA12) wzmocnione włóknem szklanym, z materiałami mocującymi	BEF-KH-M18	2051481
	Blok zaciskowy do siłowników okrągłych M18 ze stałym ogranicznikiem, Tworzywo sztuczne (PA12) wzmocnione włóknem szklanym, z materiałami mocującymi	BEF-KHF-M18	2051482

SICK W SKRÓCIE

Firma SICK należy do czołowych producentów inteligentnych czujników i rozwiązań wykorzystujących czujniki do zastosowań przemysłowych. Wyjątkowa gama produktów i usług stwarza idealną podstawę dla bezpiecznego i wydajnego sterowania procesami, ochrony ludzi przed wypadkami i unikania zanieczyszczenia środowiska.

Mamy szerokie doświadczenie w różnych branżach i znamy występujące w nich procesy oraz wymagania. Nasze inteligentne czujniki zapewniają klientom dokładnie to, czego im potrzeba. W centrach aplikacji w Europie, Azji i Ameryce Północnej rozwiązania systemowe są testowane i optymalizowane pod kątem potrzeb konkretnych klientów. Wszystko to sprawia, że jesteśmy niezawodnym dostawcą i partnerem w zakresie rozwoju.

Naszą ofertę dopełniają kompleksowe usługi: rozwiązania SICK LifeTime Services wspierają klientów w trakcie całego cyklu użytkowania maszyny i dbają o bezpieczeństwo i produktywność.

Właśnie tak rozumiemy hasło „Sensor Intelligence”.

BLISKO KLIENTA NA CAŁYM ŚWIECIE:

Osoby kontaktowe i pozostałe lokalizacje ➜ www.sick.com

SICK
Sensor Intelligence.