Karta danych produktu



IMB08-04NPSVU2S

IMB

INDUKCYJNE CZUJNIKI ZBLIŻENIOWE

SICK
Sensor Intelligence.



Rysunek może się różnić

Informacje do zamówienia

Typ	Nr artykułu
IMB08-04NPSVU2S	1072687

Artykuł objęty zakresem dostawy: BEF-MU-M08N (1)

Więcej wersji urządzeń i akcesoriów ➜ www.sick.com/IMB

Szczegółowe dane techniczne

Cechy

Wykonanie	Budowa metryczna
Kształt obudowy	Standard
Rozmiar gwintu	M8 x 1
Średnica	Ø 8 mm
Zasięg S_n	4 mm
Zasięg gwarantowany S_a	3,24 mm
Montaż w metalu	Nie w jednej płaszczyźnie
Częstotliwość przełączania	4.000 Hz
Typ przyłącza	Przewód 3-żyłowy, 2 m
Wyjście przełączające	PNP
Funkcja wyjścia	Styk normalnie otwarty
Wykonanie elektryczne	DC 3-przewodowe
Stopień ochrony	IP68 [1)] IP69K [2)]
Cechy szczególne	Odporność na środki chłodzące i smarujące, Wizualny wskaźnik ustawienia, IO-Link, Wytrzymałość na temperaturę
Zastosowania specjalne	Obszar stosowania płynów chłodzących i smarów, maszyny mobilne, trudne warunki pracy
Zakres dostawy	Nakrętka mocująca, stal nierdzewna V2A, z uzębieniem blokującym (2 x)

[1)] Wg EN 60529.
[2)] Wg ISO 20653:2013-03.

Mechanika/elektryka

Napięcie zasilające	10 V DC ... 30 V DC
Tętnienia resztkowe	≤ 10 %
Spadek napięcia	≤ 2 V [1]
Histereza	3 % ... 20 %
Powtarzalność	≤ 2 % [2] [3]
Dryft temperaturowy (S_r)	± 10 %
EMC	Wg EN 60947-5-2
Prąd stały I_a	≤ 200 mA
Materiał przewodu	PUR
Zabezpieczenie przeciwzwarciowe	✓
Zabezpieczenie przed zamianą biegunów	✓
Redukcja impulsu przy załączeniu zasilania	✓
Odporność na udary i drgania	100 g / 11 ms / 1000 cykli; 150 g / 1 mln cykli; 10 Hz ... 55 Hz, 1 mm / 55 Hz ... 500 Hz / 15 g
Temperatura otoczenia podczas pracy	–40 °C ... +100 °C
Materiał obudowy	Stal nierdzewna V2A, DIN 1.4305 / AISI 303
Materiał, powierzchnia aktywna	Tworzywo sztuczne, LCP
Długość obudowy	45 mm
Użyteczna długość gwintu	37 mm
Maks. moment dokręcania	Typ. 7 Nm [4] Typ. 14 Nm [5]
Klasa ochrony	III
Nr pliku UL	E181493

[1] Przy I_a maks.
[2] Ub i Ta stałe.
[3] Sr.
[4] Przy użyciu nieuzębionej strony nakrętki.
[5] Przy użyciu uzębionej strony nakrętki.

Charakterystyka bezpieczeństwa technicznego

$MTTF_D$	1.971 lat(a)
DC_{avg}	0 %

Interfejs komunikacyjny

Interfejs komunikacyjny	IO-Link V1.0
Interfejs komunikacyjny – szczegóły	COM2 (38,4 kBaud)
Długość danych procesowych	1 Byte
Struktura danych procesowych	Bit 0 = Sr reached Bit 1 = Sa reached

Współczynniki redukcji

Wskazówka	Wartości mają charakter orientacyjny i mogą się różnić
Stal St37 (Fe)	1
Stal nierdzewna (V2A)	Ok. 0,69

Aluminium (Al)	Ok. 0,37
Miedź (Cu)	Ok. 0,28
Mosiądz (Ms)	Ok. 0,4

Informacja dotycząca montażu

Uwaga	Przynależna grafika – patrz „Informacja dotycząca montażu”
A	8 mm
B	18 mm
C	8 mm
D	12 mm
E	8 mm
F	32 mm

Klasyfikacje

ECl@ss 5.0	27270101
ECl@ss 5.1.4	27270101
ECl@ss 6.0	27270101
ECl@ss 6.2	27270101
ECl@ss 7.0	27270101
ECl@ss 8.0	27270101
ECl@ss 8.1	27270101
ECl@ss 9.0	27270101
ECl@ss 10.0	27270101
ECl@ss 11.0	27270101
ECl@ss 12.0	27274001
ETIM 5.0	EC002714
ETIM 6.0	EC002714
ETIM 7.0	EC002714
ETIM 8.0	EC002714
UNSPSC 16.0901	39122230

Informacja dotycząca montażu

Montaż niezabudowany

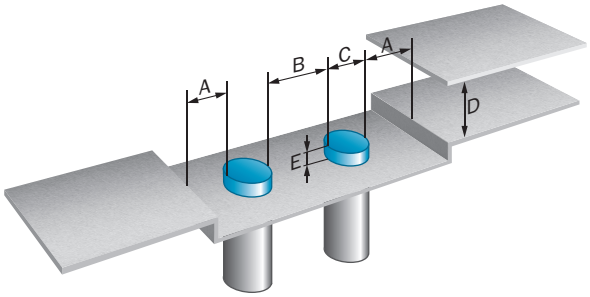

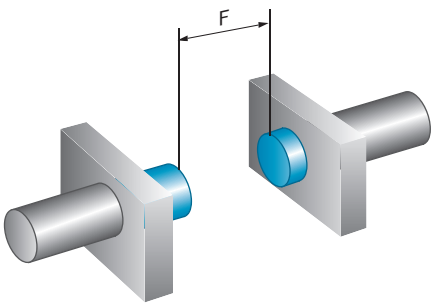

Schemat elektryczny

Cd-452

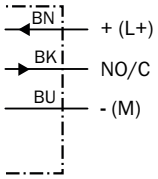

Charakterystyka

Krzywa odpowiedzi

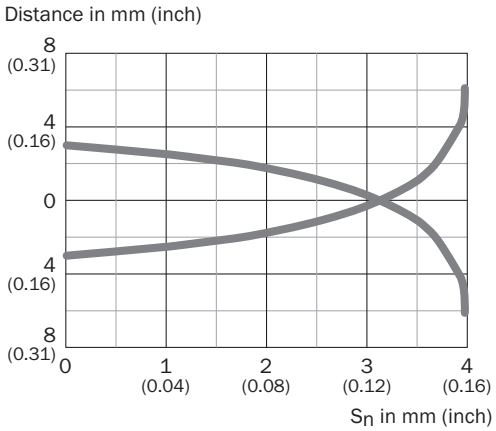

Możliwości ustawiania

Wskaźnik ustawienia

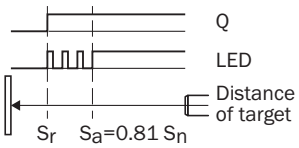

Rysunek wymiarowy (Wymiary w mm)

IMB08 Standard, przewód, niezabudowany

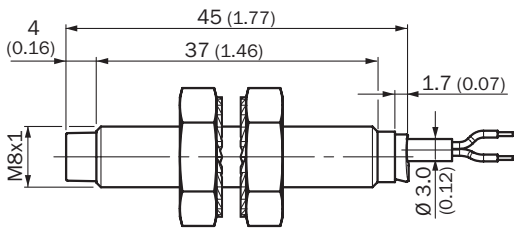

Zalecane akcesoria

Więcej wersji urządzeń i akcesoriów ➜ www.sick.com/IMB

	Krótki opis	Typ	Nr artykułu
Uchwyty montażowe i płytki mocujące			
	Płytka mocująca do czujników M8, Stal, ocynkowana, bez materiałów mocujących	BEF-WG-M08	5321722
	Uchwyt montażowy do czujników M8, Stal, ocynkowana, bez materiałów mocujących	BEF-WN-M08	5321721
Złącza wtykowe i przewody			
	Głowica A: Gniazdo, M12, 4 piny, prosty Przewód: nieekranowany	DOS-1204-GN	6028357
	Głowica A: Gniazdo, M12, 4 piny, kątowy Przewód: nieekranowany	DOS-1204-WN	6028358
	Głowica A: Wtyk, M12, 4 piny, prosty Przewód: nieekranowany	STE-1204-GN	6028359
	Głowica A: Wtyk, M12, 4 piny, prosty Przewód: nieekranowany Wtyk podwójny z dwoma przyłączami przewodów	STE-1204-TN	6028360

Polecane usługi

Więcej usług ➜ www.sick.com/IMB

	Typ	Nr artykułu
Function Block Factory		
• **Opis:** Function Block Factory obsługuje typowe sterowniki programowalne (sterowniki PLC) różnych producentów, np. takich jak Siemens, Beckhoff, Rockwell Automation oraz B&R. Więcej informacji na temat FBF można znaleźć tutaj.	Function Block Factory	Na zapytanie

SICK W SKRÓCIE

Firma SICK należy do czołowych producentów inteligentnych czujników i rozwiązań wykorzystujących czujniki do zastosowań przemysłowych. Wyjątkowa gama produktów i usług stwarza idealną podstawę dla bezpiecznego i wydajnego sterowania procesami, ochrony ludzi przed wypadkami i unikania zanieczyszczenia środowiska.

Mamy szerokie doświadczenie w różnych branżach i znamy występujące w nich procesy oraz wymagania. Nasze inteligentne czujniki zapewniają klientom dokładnie to, czego im potrzeba. W centrach aplikacji w Europie, Azji i Ameryce Północnej rozwiązania systemowe są testowane i optymalizowane pod kątem potrzeb konkretnych klientów. Wszystko to sprawia, że jesteśmy niezawodnym dostawcą i partnerem w zakresie rozwoju.

Naszą ofertę dopełniają kompleksowe usługi: rozwiązania SICK LifeTime Services wspierają klientów w trakcie całego cyklu użytkowania maszyny i dbają o bezpieczeństwo i produktywność.

Właśnie tak rozumiemy hasło „Sensor Intelligence”.

BLISKO KLIENTA NA CAŁYM ŚWIECIE:

Osoby kontaktowe i pozostałe lokalizacje ➜ www.sick.com

SICK
Sensor Intelligence.