Karta danych produktu



WL280-2R4331

W280-2

FOTOPRZEKAŹNIKI COMPACT

SICK
Sensor Intelligence.



Rysunek może się różnić

Informacje do zamówienia

Typ	Nr artykułu
WL280-2R4331	6044760

Artykuł objęty zakresem dostawy: P250 (1), BEF-W280 (1)

Więcej wersji urządzeń i akcesoriów ➜ www.sick.com/W280-2

Szczegółowe dane techniczne

Cechy

Typ urządzenia	Fotoprzekaźniki
Zasada działania czujnika/ zasada detekcji	Fotoprzekaźnik refleksyjny, Układ dwusoczewkowy
Wymiary (szer. x wys. x głęb.)	23,5 mm x 74,5 mm x 63 mm
Kształt korpusu (wyjście wiązki światła)	Prostopadłościenny
Maks. zasięg wykrywania	0,01 m ... 15 m [1] 0,01 m ... 12 m [2]
Zasięg wykrywania	0,01 m ... 13 m [1] 0,01 m ... 11 m [2]
Rodzaj światła	Widzialne światło czerwone
Nadajnik światła	LED [3]
Rozmiar plamki świetlnej (odległość)	Ø 260 mm (8 m)
Rodzaj ustawiania	Potencjometr

[1] Odbłyśnik PL80A.
[2] Odbłyśnik P250.
[3] Średnia żywotność 100 000 godz. przy T_U = +25 °C.

Mechanika/elektryka

Napięcie zasilające	24 V DC ... 240 V DC [1] 24 V AC ... 240 V AC [1]
Pobór mocy	≤ 5 VA

[1] +- 10%.
[2] Przy obciążeniu indukcyjnym lub pojemnościowym zapewnić odpowiednie gaszenie iskier.
[3] Przy relacji światło/ciemność 1:1.
[4] A = przyłącza U_V z zabezpieczeniem przed zmianą biegunowości.
[5] C = tłumienie impulsów zakłócających.
[6] Napięcie znamionowe: 250 V AC/DC.
[7] W przypadku zasilania DC długość przewodu między źródłem zasilania i fotoprzekaźnikiem refleksyjnym musi wynosić < 30 m.
[8] Urządzenia AC/DC (tylko –2Rxxxx) są zgodne z regulacjami dotyczącymi zabezpieczeń przed zakłóceniami w warunkach przemysłowych (klasa zabezpieczenia przed zakłóceniami A). W warunkach domowych mogą powodować zakłócenia radiowe.

Wyjście przełączające	Przekaźnik, z separacją galwaniczną [2]
Funkcja wyjścia	Zestyk przełączny
Tryb przełączania	Załączany przez światło [2]
Prąd łączeniowy (napięcie łączeniowe)	3 A (240 V AC) 3 A (30 V DC)
Czas odpowiedzi	≤ 15 ms
Częstotliwość przełączania	33 Hz [3]
Typ przyłącza	Przyłącze zaciskowe
Układy zabezpieczające	A [4] C [5]
Klasa ochrony	II [6]
Kategoria przepięciowa	3
Masa	150 g
Filtr polaryzacyjny	✓
Emisja zakłóceń	EN 61000-6-3 (tylko –2Hxxxx) [7]
Materiał obudowy	Tworzywo sztuczne, ABS
Materiał układu optycznego	Tworzywo sztuczne, PMMA
Stopień ochrony	IP66 IP67
Zakres dostawy	Kątownik mocujący BEF-W280, Odbłyśnik P250
Kategoria użytkowa	AC-15, DC-13, wg EN 60947-1
Kompatybilność elektromagnetyczna (EMC)	EN 60947-5-2 EN 61000-6-3 (tylko –2Hxxxx) [8] [8]
Temperatura otoczenia podczas pracy	–25 °C ... +55 °C
Temperatura otoczenia podczas przechowywania	–40 °C ... +70 °C
Nr pliku UL	NRKH2.E300503 & NRKH8.E300503

[1] +- 10%.

[2] Przy obciążeniu indukcyjnym lub pojemnościowym zapewnić odpowiednie gaszenie iskier.

[3] Przy relacji światło/ciemność 1:1.

[4] A = przyłącza U_V z zabezpieczeniem przed zmianą biegunowości.

[5] C = tłumienie impulsów zakłócających.

[6] Napięcie znamionowe: 250 V AC/DC.

[7] W przypadku zasilania DC długość przewodu między źródłem zasilania i fotoprzekaźnikiem refleksyjnym musi wynosić < 30 m.

[8] Urządzenia AC/DC (tylko –2Rxxxx) są zgodne z regulacjami dotyczącymi zabezpieczeń przed zakłóceniami w warunkach przemysłowych (klasa zabezpieczenia przed zakłóceniami A). W warunkach domowych mogą powodować zakłócenia radiowe.

Charakterystyka bezpieczeństwa technicznego

$MTTF_D$	1.558 lat(a)
DC_{avg}	0 %

Klasyfikacje

ECl@ss 5.0	27270902
ECl@ss 5.1.4	27270902
ECl@ss 6.0	27270902
ECl@ss 6.2	27270902

ECl@ss 7.0	27270902
ECl@ss 8.0	27270902
ECl@ss 8.1	27270902
ECl@ss 9.0	27270902
ECl@ss 10.0	27270902
ECl@ss 11.0	27270902
ETIM 5.0	EC002717
ETIM 6.0	EC002717
ETIM 7.0	EC002717
ETIM 8.0	EC002717
UNSPSC 16.0901	39121528

Schemat elektryczny

Cd-239

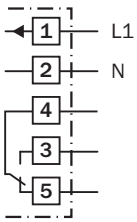

Charakterystyka

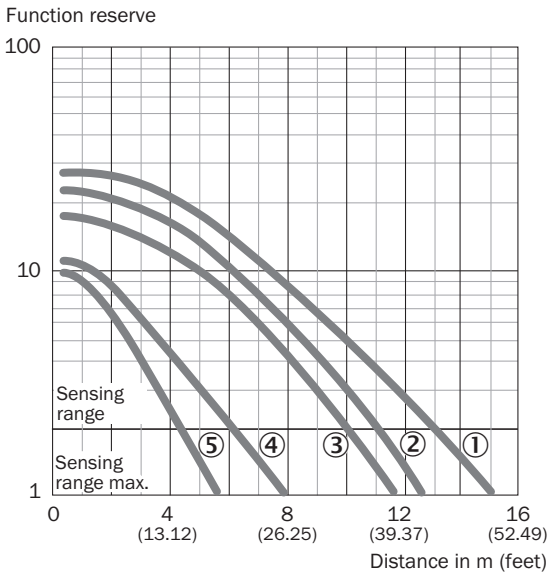

① Odbłyśnik PL80A, C110A
② Odbłyśnik P250
③ Odbłyśnik PL50A, PL40A, PL30A, PL31A
④ Odbłyśnik PL20A
⑤ Folia odblaskowa Diamond Grade, 100 mm x 100 mm

Wykres zasięgu wykrywania

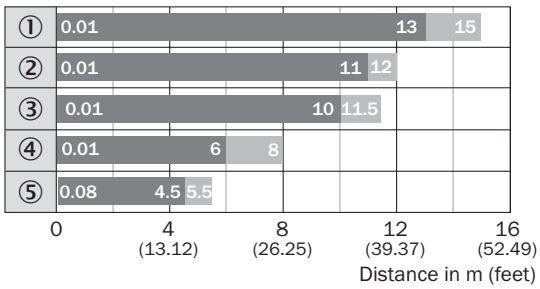

Sensing range Sensing range max.

① Odbłyśnik PL80A, C110A
② Odbłyśnik P250
③ Odbłyśnik PL50A, PL40A, PL30A, PL31A
④ Odbłyśnik PL20A
⑤ Folia odblaskowa Diamond Grade, 100 mm x 100 mm

Możliwości ustawiania

WL280-2H/-2R

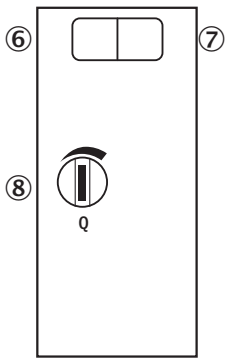

⑥ Zielona dioda LED: wskaźnik stabilności
⑦ Żółta dioda LED: status odbioru światła
⑧ Regulacja czułości: potencjometrem

Rysunek wymiarowy (Wymiary w mm)

WTE280-2, WL280-2, AC/DC

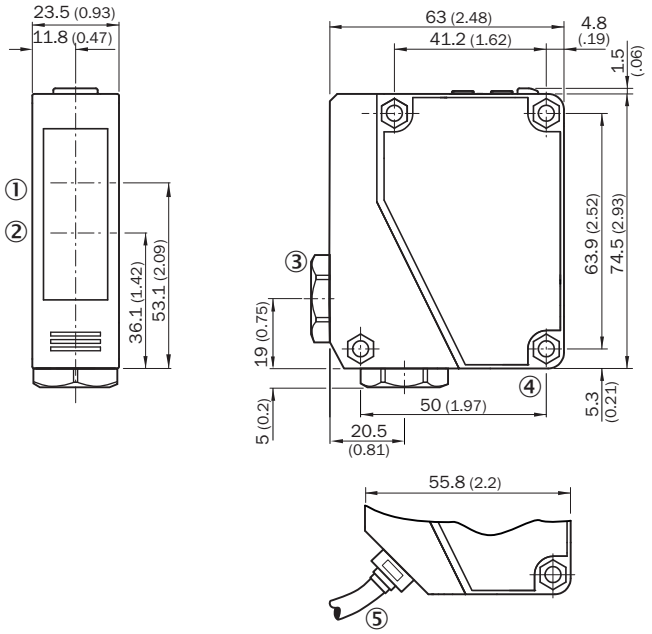

① Środek osi optycznej odbiornika
② Środek osi optycznej, nadajnik
③ Przepust kablowy 3/8" dla przewodu o średnicy od 6 do 8 mm
④ Przelotowy otwór wiercony, Ø 4,3 mm
⑤ Przewód, 2 m, 5-żyłowy, Ø 6,3 mm

Zalecane akcesoria

Więcej wersji urządzeń i akcesoriów ➜ www.sick.com/W280-2

	Krótki opis	Typ	Nr artykułu
Odbłyśniki			
	Prostokątny, przykręcany, 51 mm x 61 mm, PMMA/ABS, przykręcany, mocowanie przy użyciu 2 otworów	P250	5304812
Uchwyty montażowe i płytki mocujące			
	Uniwersalny kątownik mocujący do odbłyśników, Stal, ocynkowana	BEF-WN-REFX	2064574

SICK W SKRÓCIE

Firma SICK należy do czołowych producentów inteligentnych czujników i rozwiązań wykorzystujących czujniki do zastosowań przemysłowych. Wyjątkowa gama produktów i usług stwarza idealną podstawę dla bezpiecznego i wydajnego sterowania procesami, ochrony ludzi przed wypadkami i unikania zanieczyszczenia środowiska.

Mamy szerokie doświadczenie w różnych branżach i znamy występujące w nich procesy oraz wymagania. Nasze inteligentne czujniki zapewniają klientom dokładnie to, czego im potrzeba. W centrach aplikacji w Europie, Azji i Ameryce Północnej rozwiązania systemowe są testowane i optymalizowane pod kątem potrzeb konkretnych klientów. Wszystko to sprawia, że jesteśmy niezawodnym dostawcą i partnerem w zakresie rozwoju.

Naszą ofertę dopełniają kompleksowe usługi: rozwiązania SICK LifeTime Services wspierają klientów w trakcie całego cyklu użytkowania maszyny i dbają o bezpieczeństwo i produktywność.

Właśnie tak rozumiemy hasło „Sensor Intelligence”.

BLISKO KLIENTA NA CAŁYM ŚWIECIE:

Osoby kontaktowe i pozostałe lokalizacje ➜ www.sick.com

SICK
Sensor Intelligence.