Uchwyt gąsiorowy

OC 01 OG 02 CU 03 LA 16

NOWOŚĆ

Służy do prowadzenia drutu odgromowego na szczytach dachów krytych dachówką (typ dachówki podany w tabeli). Odpowiednie wyprofilowanie sprawia, że uchwyt dokładnie przylega do gąsiora. Mocowany do gąsiora poprzez skręcanie.

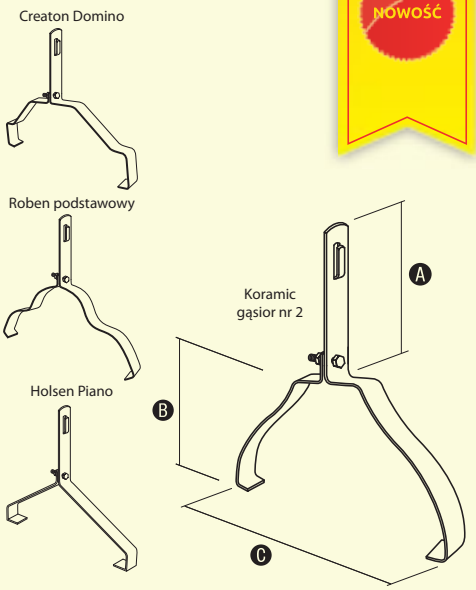

W celu zamówienia alternatywnej wersji materiałowej, zmień dwie ostatnie cyfry numeru katalogowego.

NR KAT.	STARY NR KAT.	TYP GĄSIORA	A	B	C
95930101	NOWOŚĆ	Creaton Domino	100	100	275
95930201	NOWOŚĆ	Roben podstawowy	100	110	248
95930301	NOWOŚĆ	Koramic gąsior nr 2	100	118	208
95930401	NOWOŚĆ	Holsen Piano	100	103	235

Uchwyt szczytowy

OC 01 OG 02 CU 03 LA 16

Służy do prowadzenia drutu odgromowego na szczytach dachów. Mocowany do podłoża za pomocą wkrętów, gwoździ lub poprzez klejenie. Szczegóły dotyczące sposobu klejenia znajdziesz na **www.elkobis.com.pl**.

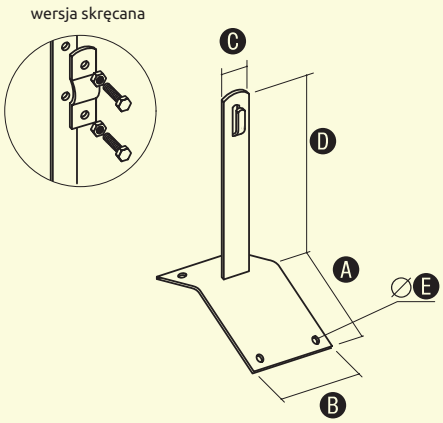

W celu zamówienia alternatywnej wersji materiałowej, zmień dwie ostatnie cyfry numeru katalogowego.

NR KAT.	STARY NR KAT.	TYP	A	B	C	D	E
92000101	20.1	zaciskany	70	57	25	150	5
92000401	20.1.1	zaciskany	70	57	25	100	5
92000201	20.1/S	skręcany	70	57	25	150	5
92000501	20.1.1/S	skręcany	70	57	25	100	5

Uchwyt szczytowy z plastikiem

OC 01 OG 02 CU 03 LA 16

Służy do prowadzenia drutu odgromowego na szczytach dachów. Mocowany do podłoża za pomocą wkrętów, gwoździ lub poprzez klejenie. Szczegóły dotyczące sposobu klejenia znajdziesz na **www.elkobis.com.pl**.

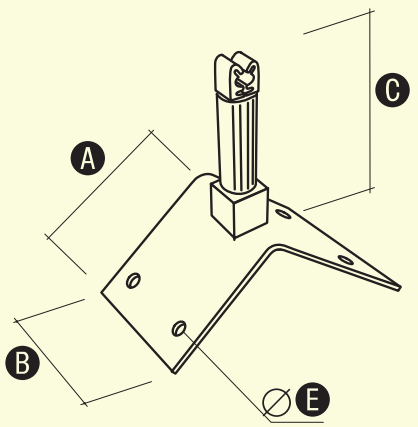

W celu zamówienia alternatywnej wersji materiałowej, zmień dwie ostatnie cyfry numeru katalogowego.

NR KAT.	STARY NR KAT.	A	B	C	E
92000301	20.1/P	70	57	70	5