33498 TEKNO 05-1021-102 bi

Łącznik zwierny



TEKNO 05-1021-102 bi	**33498**	biały

- Tworzywo: ABS

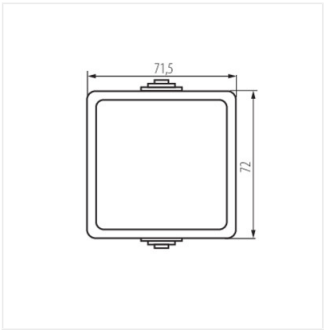

TEKNO 05-1021-102 bi