11G280

ADAPTER DO MONTAŻU BOCZNEGO ZESTYKÓW POMOCNICZYCH DO STYCZNIKÓW BF SERII G218



Właściwości mechaniczne

Montaż	Montaż boczny

Wymiary

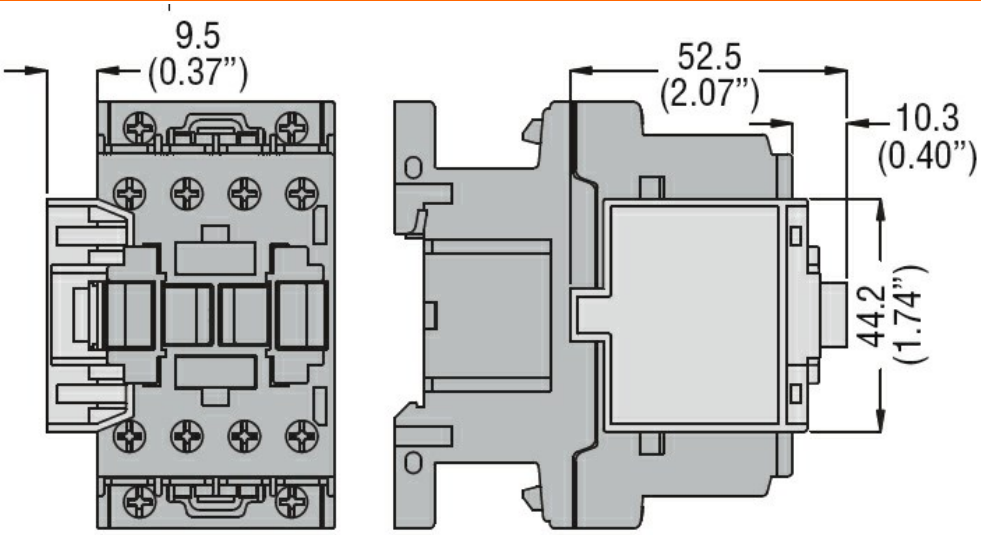

Certyfikaty i zgodność

Certyfikaty

/

Klasyfikacja ETIM

ETIM 8,0	EC002498 - Akcesoria/części zamienne do aparatury niskonapięciowej

The characteristics described in this document are subject to updates or modifications at any time. The descriptions, technical and functional information, illustrations and instructions in this brochure are purely illustrative, and are consequently not contractually binding