Arkusz danych produktu

Specyfikacje



Rozdzielnice PrismaSet, narzędzia montażowe do wsporników szyn >80mm

LVS04671

Parametry podstawowe

Gama produktów	Linergy
Gama produktów	Linergy
Typ produktu lub komponentu	Montaż ostprzętu
Nazwa produktu	Linergy BS
Zgodność gamy	Linergy (Linergy LGYE) szyna zbiorcza Linergy (Linergy BS) szyna zbiorcza PrismaSeT (PrismaSeT P) obudowa PrismaSeT (Pack 160) obudowa PrismaSeT (NG125) obudowa PrismaSeT (P) obudowa
Zgodność produktu	Wsporniki szyn

Parametry uzupełniające

Akcesoria do rozdziału	szynoprzewód
Installation description	Szafa rozdzielcza
Ilość sztuk w zestawie	Zestaw 2 szt.
Masa produktu	0,08 kg

Środowisko pracy

Normy	IEC 61439-1 IEC 61439-2
Certyfikaty produktu	ASTA

Jednostka opakowania

Unit Type of Package 1	PCE
Number of Units in Package 1	1
Package 1 Height	3 cm
Package 1 Width	4 cm
Package 1 Length	19 cm
Package 1 Weight	130 g
Unit Type of Package 2	S02
Number of Units in Package 2	50
Package 2 Height	15 cm

Wyłączenie odpowiedzialności: Niniejsza dokumentacja nie pełni funkcji zastępczej i nie powinna być wykorzystywana do określenia niezawodności lub przydatności opisanych w niej produktów do konkretnych zastosowań użytkownika

Package 2 Width	30 cm
Package 2 Length	40 cm
Package 2 Weight	6,768 kg
Unit Type of Package 3	P12
Number of Units in Package 3	400
Package 3 Height	28 cm
Package 3 Width	80 cm
Package 3 Length	120 cm
Package 3 Weight	65,5 kg

Oferta zrównoważonego rozwoju

Stan trwałej oferty	Produkt Green Premium
Rozporządzenie REACh	Deklaracja REACh
Bez SVHC REACh	Tak
Europejska dyrektywa RoHS	Zgodność z pro-active (produkt poza zakresem obowiązywania dyrektywy UE RoHS) Europejska deklaracja RoHS
Bez toksycznych metali ciężkich	Tak
Bez rtęci	Tak
Informacje na temat zwolnienia z RoHS	Tak
Norma RoHS Chiny	Dyrektywa RoHS Chiny Pro-aktywna dyrektywa RoHS Chiny (poza zakresem prawnym RoHS Chiny)
Ujawnienie informacji o wpływie na środowisko	Środowiskowy profil produktu
Bez PVC	Tak

Warunki gwarancji

Gwarancja	18 miesięcy

Arkusz danych produktu LVS04671

Ilustracja techniczna

Wymiary

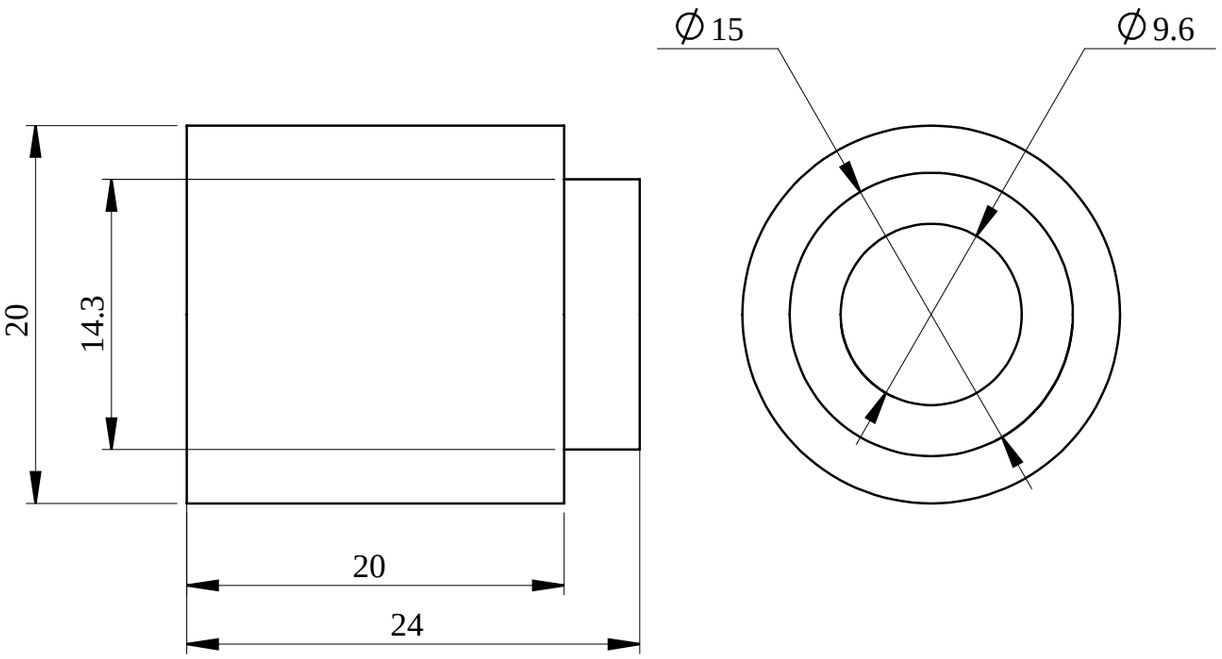

- All dimensions are approximate and are in mm.
- Also see technical documentation.

Zalecane zamienniki