# PATRZ KARTA - M22-XAK12




**Tabliczka, zatrzymanie awaryjne, Ś=90mm, żółty, DE, EN, ES, PT**

| | |
|---|---|
| **Typ** | **M22-XAK12** |
| **Catalog No.** | **121086** |
| **Alternate Catalog No.** | **M22-XAK12Q** |

Powering Business Worldwide™

## Program dostaw

| | | | |
|---|---|---|---|
| Asortyment | | | Akcesoria |
| Funkcja podstawowa – akcesoria | | | Tabliczki do wyłączników bezpieczeństwa |
| Kształt | | | Średnica 90 mm |
| Opis | | | w czterech językach |
| Język | | | de, en, es, pt |
| **Kolor** | | | |
| | | | RAL 1004 |
| Wartość RAL | | | RAL 1004 |
| Stopień ochrony | | | IP66 |
| Podłączanie do SmartWire-DT | | | nie |
| **Wskazówki** | | | |
| Opis czarny | | | |

## Dane Techniczne

### Dane ogólne

| | | | |
|---|---|---|---|
| Stopień ochrony | | | IP66 |
| Temperatura otoczenia | | | |
| otwarte | | °C | -25 - +70 |
| dopuszczenia do użytkowania na morzu | | | DNV<br>GL<br>LR |

## Świadectwo typu zgodnie z IEC/EN 61439

| | | | |
|---|---|---|---|
| Dane techniczne dla zaświadczenia rodzaju konstrukcji | | | |
| Znamionowy prąd pracy do podania straty mocy | $I_n$ | A | 0 |
| Strata mocy na biegun, w zależności od prądu | $P_{vid}$ | W | 0 |
| Strata mocy elementu eksploatacyjnego, w zależności od prądu | $P_{vid}$ | W | 0 |
| Strata mocy statyczna, niezależnie od prądu | $P_{vs}$ | W | 0 |
| Zdolność oddawania straty mocy | $P_{ve}$ | W | 0 |
| Robocza temperatura otoczenia min. | | °C | -25 |
| Robocza temperatura otoczenia maks. | | °C | 70 |
| Certyfikat konstrukcji IEC/EN 61439 | | | |
| 10.2 Wytrzymałość materiałów i części | | | |
| 10.2.2 Odporność na korozję | | | Wymagania odnośnie normy produktowej zostały spełnione. |
| 10.2.3.1 Wytrzymałość cieplna powłoki | | | Wymagania odnośnie normy produktowej zostały spełnione. |
| 10.2.3.2 Rezystancja materiału izolacyjnego przy normalnym cieple | | | Wymagania odnośnie normy produktowej zostały spełnione. |
| 10.2.3.3 Rezystancja materiału izolacyjnego przy nietypowym cieple | | | Wymagania odnośnie normy produktowej zostały spełnione. |
| 10.2.4 Wytrzymałość na działanie promieniowania UV | | | na życzenie |
| 10.2.5 Podnoszenie | | | Nie dotyczy, ponieważ należy ocenić całą szafę sterowniczą. |

| | | | |
|---|---|---|---|
| 10.2.6 Kontrola odporności na uderzenia | | | Nie dotyczy, ponieważ należy ocenić całą szafę sterowniczą. |
| 10.2.7 Napisy | | | Wymagania odnośnie normy produktowej zostały spełnione. |
| 10.3 Stopień ochrony powłok | | | Nie dotyczy, ponieważ należy ocenić całą szafę sterowniczą. |
| 10.4 Odstępy izolacyjne powietrzne i prądów pełzających | | | Wymagania odnośnie normy produktowej zostały spełnione. |
| 10.5 Ochrona przed porażeniem elektrycznym | | | Nie dotyczy, ponieważ należy ocenić całą szafę sterowniczą. |
| 10.6 Montaż elementów eksploatacyjnych | | | Nie dotyczy, ponieważ należy ocenić całą szafę sterowniczą. |
| 10.7 Wewnętrzne obwody prądowe i połączenia | | | Należy do zakresu odpowiedzialności wykonawcy szafy sterowniczej. |
| 10.8 Przyłącza przewodów wchodzących z zewnątrz | | | Należy do zakresu odpowiedzialności wykonawcy szafy sterowniczej. |
| 10.9 Właściwości izolacji | | | |
| 10.9.2 Wytrzymałość elektryczna o częstotliwości roboczej | | | Należy do zakresu odpowiedzialności wykonawcy szafy sterowniczej. |
| 10.9.3 Odporność na napięcie udarowe | | | Należy do zakresu odpowiedzialności wykonawcy szafy sterowniczej. |
| 10.9.4 Sprawdzanie powłok z materiału izolacyjnego | | | Należy do zakresu odpowiedzialności wykonawcy szafy sterowniczej. |
| 10.10 Nagrzanie | | | Nie dotyczy. |
| 10.11 Odporność na zwarcia | | | Należy do zakresu odpowiedzialności wykonawcy szafy sterowniczej. Przestrzegać wytycznych odnośnie aparatów łączeniowych. |
| 10.12 Kompatybilność elektromagnetyczna | | | Należy do zakresu odpowiedzialności wykonawcy szafy sterowniczej. Przestrzegać wytycznych odnośnie aparatów łączeniowych. |
| 10.13 Działanie mechaniczne | | | Spełnienie wymagań w aparacie jest jednoznaczne z przestrzeganiem instrukcji montażu (IL). |

## Dane techniczne zgodne z ETIM 8.0

Low-voltage industrial components (EG000017) / Text plate for command devices (EC000624)

Elektrotechnika, automatyzacja i technologia / Rozdzielnice niskonapięciowe / Urządzenie sterujące, sygnalizacyjne / Tabliczka opisu do urządzeń sterujących (ecl@ss10.0.1-27-37-12-25 [AKF043014])

| | | | |
|---|---|---|---|
| Znaczenie nadruku | | | Emergency Stop |
| Język nadruku | | | Kilka |
| Imprint ISO symbols | | | Brak |
| Kolor | | | Żółty |
| Model/kształt/forma | | | Okrągły |
| Szerokość | | | 90 |
| Wysokość | | | 1 |
| Średnica zewnętrzna | | | 90 |

## Aprobaty

| | | | |
|---|---|---|---|
| North America Certification | | | UL/CSA certification not required |

## Wymiary

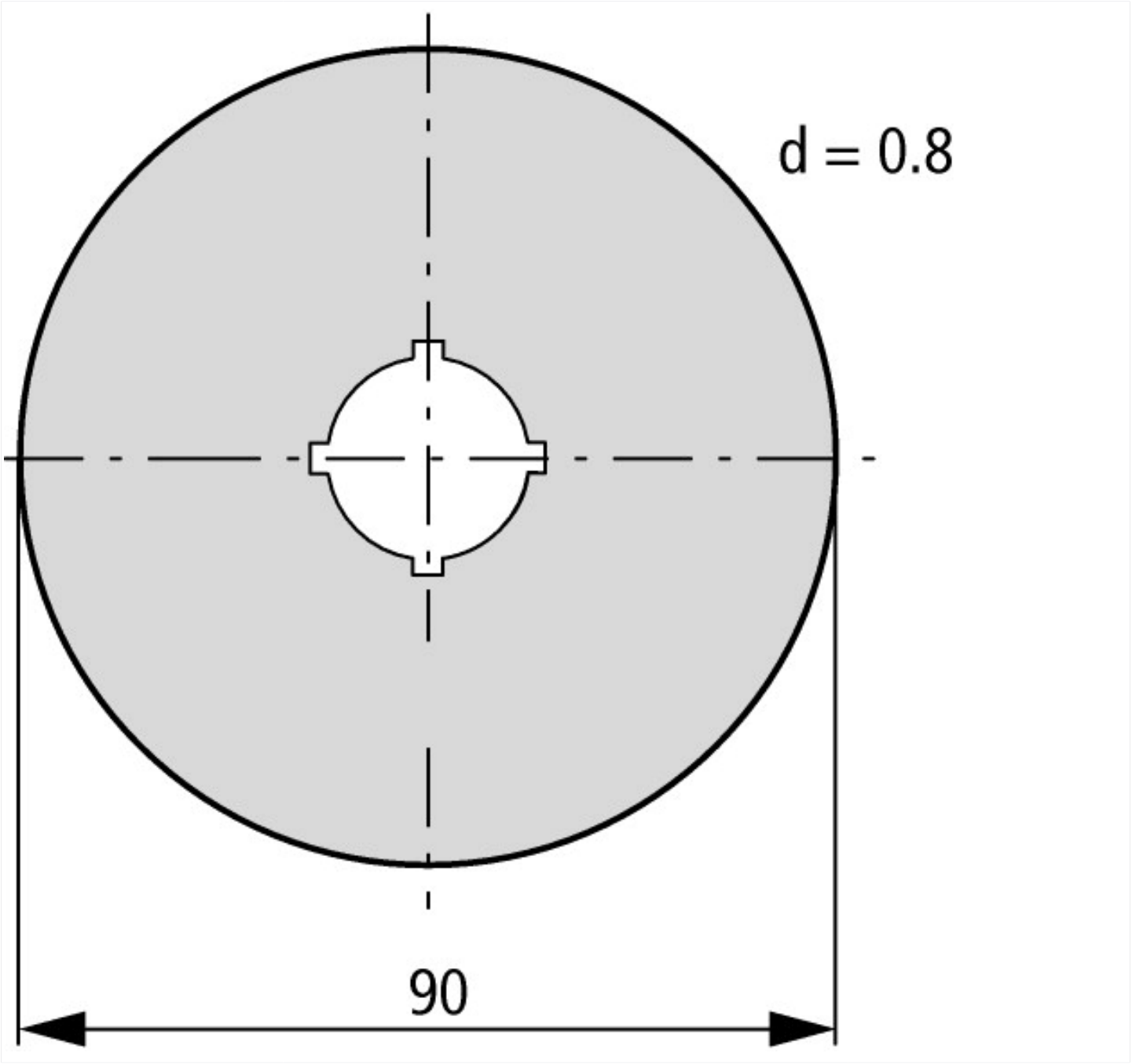


## Pozostałe informacje o produkcie (łącza)

| **IL04716002Z (AWA1160-1745) System RMQ-Titan** | |
|---|---|
| IL04716002Z (AWA1160-1745) System RMQ-Titan | https://es-assets.eaton.com/DOCUMENTATION/AWA_INSTRUCTIONS/IL04716002Z2021_07.pdf |


© 07/2022 by Eaton Industries GmbH