PATRZ KARTA - M22-WJS4-2P



Joystick, z 2 punktami przełączenia na każdy kierunek naciskania, z metalową osią, 4 położenia, Pierścień czołowy tytanowy, Z samopowrotem

Typ	**M22-WJS4-2P**
Catalog No.	**178563**
Alternate Catalog No.	**M22-WJS4-2P**

Program dostaw

Asortyment			RMQ-Titan
Funkcja podstawowa			Joystick
Średnica zabudowy	∅	mm	22.5
Pojedyncze urządzenie / kompletne urządzenie			Urządzenie pojedyncze
Funkcja:			
Funkcja			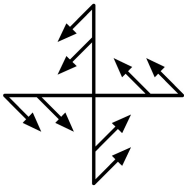
Opis			z 2 punktami przełączenia na każdy kierunek naciskania
			z metalową osią
			4 położenia
Stopień ochrony			IP65
Pierścien czołowy			Pierścień czołowy tytanowy
Podłączanie do SmartWire-DT			nie
Funkcja			Z samopowrotem
Wskazówki			Joysticki używane są w połączeniu z zestykiem zwiernym M22-K10 i zestykiem z wyprzedzeniem M22-K10P.

Dane Techniczne

Dane ogólne

Normy i przepisy			IEC/EN 60947 VDE 0660
Trwałość, mechaniczna	cykle łączenia	x 10^6	> 0.1
Maksymalna częstotliwość zadziałań	cykle łączenia/godz.		≦ 2000
Siła uruchamiająca		N E t	≦ 5
Wytrzymałość klimatyczna			Klimat wilgotny/ciepły, stały, wg IEC 60068-2-78 Klimat wilgotny/ciepły, zmienny, wg IEC 60068-2-30
Stopień ochrony			IP65
Temperatura otoczenia			
otwarte		°C	-25 - +70
Położenie montażowe			dowolne, zgodne z wymaganiami
Wytrymałość udarowa mechaniczna		g	30 Czas udaru 11 ms półsinusoidalny zgodnie z IEC 60068-2-27
dopuszczenia do użytkowania na morzu			DNV GL LR

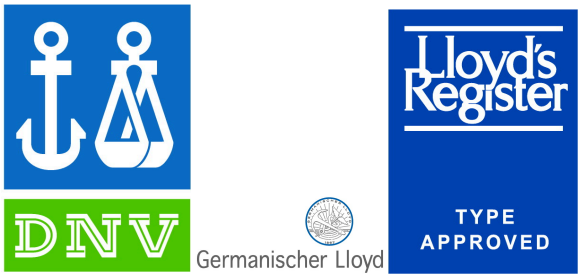

Świadectwo typu zgodnie z IEC/EN 61439

Dane techniczne dla zaświadczenia rodzaju konstrukcji		
Robocza temperatura otoczenia min.	°C	-25
Robocza temperatura otoczenia maks.	°C	70

Dane techniczne zgodne z ETIM 8.0

Low-voltage industrial components (EG000017) / Control switch, Joystick (EC000632)	
Elektrotechnika, automatyzacja i technologia / Rozdzielnice niskonapięciowe / Rozłącznik, odłącznik obciążenia, przełącznik sterujący / Przełącznik sterujący, joystick (ecl@ss10.0.1-27-37-14-04 [AKF061013])	
Rated operation current Ie at AC-21, 400 V	0
Centre mounting, hole diameter	22.5
Joy stick length	75
Number of actuation directions	4
Liczba stopni przełączania	2
Number of normally open contacts per actuation direction	0
Number of normally closed contacts per actuation direction	0
Number of make-and-break contacts per direction	0
Z powrotem do położenia 0	Tak
Locking in 0-position	Nie
Coder	Nie
Analogue output signal configurable	Nie
With front ring	Tak
Material front ring	Tworzywo sztuczne
Colour front ring	Tytan
Stopień ochrony (IP)	IP66
Stopień ochrony (NEMA)	4X, 13

Aprobaty

Product Standards	IEC/EN 60947-5; UL 508; CSA-C22.2 No. 14-13; CSA-C22.2 No. 94-91; CE marking
UL File No.	E29184
UL Category Control No.	NKCR
CSA File No.	012528
CSA Class No.	3211-03
North America Certification	UL listed, CSA certified
Degree of Protection	UL/CSA Type 3R, 4X, 12, 13

Wymiary

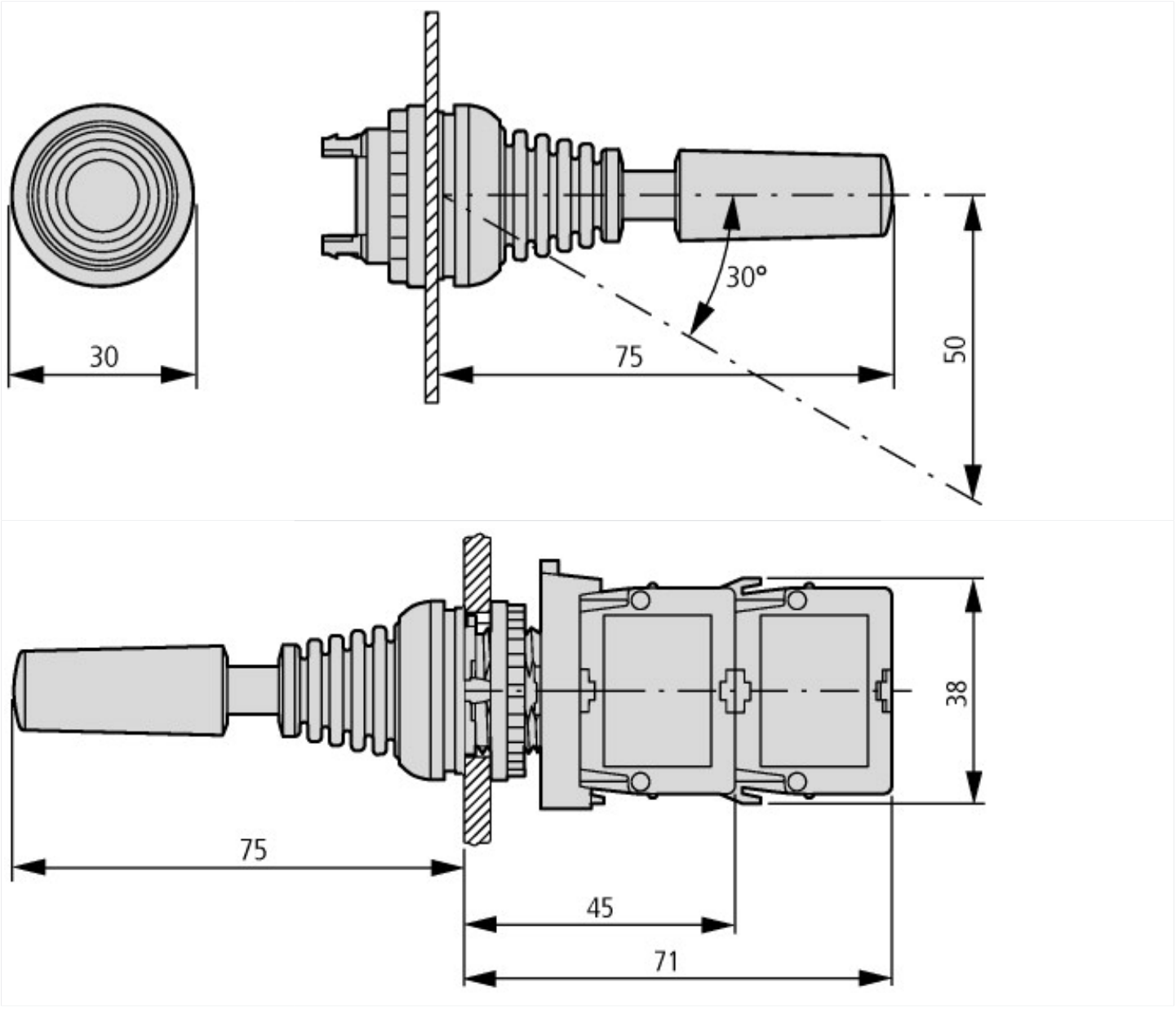

Pozostałe informacje o produkcie (łącza)

IL04716002Z (AWA1160-1745) System RMQ-Titan	
IL04716002Z (AWA1160-1745) System RMQ-Titan	https://es-assets.eaton.com/DOCUMENTATION/AWA_INSTRUCTIONS/IL04716002Z2021_07.pdf

© 07/2022 by Eaton Industries GmbH