# PATRZ KARTA - M22-WJS2V-2P



**Joystick, z 2 punktami przełączenia na każdy kierunek naciskania, z metalową osią, 2 położenia, Pierścień czołowy tytanowy, Z samopowrotem, Pionowo**

Powering Business Worldwide

| | |
|---|---|
| **Typ** | **M22-WJS2V-2P** |
| **Catalog No.** | **178564** |
| **Alternate Catalog No.** | **M22-WJS2V-2P** |

## Program dostaw

| | | | |
|---|---|---|---|
| Asortyment | | | RMQ-Titan |
| Funkcja podstawowa | | | Joystick |
| Średnica zabudowy | ∅ | mm | 22.5 |
| Pojedyncze urządzenie / kompletne urządzenie | | | Urządzenie pojedyncze |
| **Funkcja:** | | | |
| Funkcja | | | 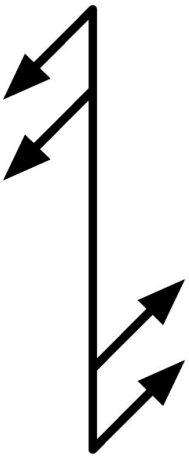 |
| Opis | | | z 2 punktami przełączenia na każdy kierunek naciskania |
| | | | z metalową osią |
| | | | 2 położenia |
| Stopień ochrony | | | IP65 |
| Pierścien czołowy | | | Pierścień czołowy tytanowy |
| Podłączanie do SmartWire-DT | | | nie |
| Funkcja | | | Z samopowrotem<br>Pionowo |
| **Wskazówki** | | | Joysticki używane są w połączeniu z zestykiem zwiernym M22-K10 i zestykiem z wyprzedzeniem M22-K10P. |

## Dane Techniczne

### Dane ogólne

| | | | |
|---|---|---|---|
| Normy i przepisy | | | IEC/EN 60947<br>VDE 0660 |
| Trwałość, mechaniczna | cykle łączenia | x $10^6$ | > 0.1 |
| Maksymalna częstotliwość zadziałań | cykle łączenia/godz. | | ≦ 2000 |
| Siła uruchamiająca | | N E t | ≦ 5 |
| Wytrzymałość klimatyczna | | | Klimat wilgotny/ciepły, stały, wg IEC 60068-2-78<br>Klimat wilgotny/ciepły, zmienny, wg IEC 60068-2-30 |
| Stopień ochrony | | | IP65 |
| Temperatura otoczenia | | | |
| otwarte | | °C | -25 - +70 |
| Położenie montażowe | | | dowolne, zgodne z wymaganiami |
| Wytrymałość udarowa mechaniczna | | g | 30<br>Czas udaru 11 ms<br>półsinusoidalny<br>zgodnie z IEC 60068-2-27 |
| dopuszczenia do użytkowania na morzu | | | DNV<br>GL |

| | | | |
|---|---|---|---|
| | | | LR |
| | | | 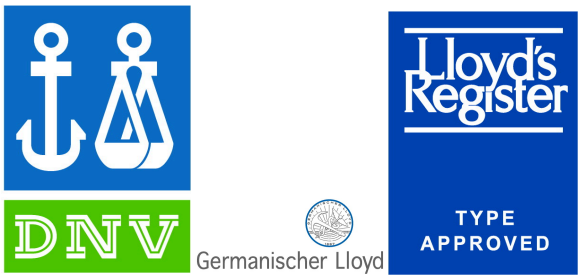 |

## Świadectwo typu zgodnie z IEC/EN 61439

| | | |
|---|---|---|
| Dane techniczne dla zaświadczenia rodzaju konstrukcji | | |
| Robocza temperatura otoczenia min. | °C | -25 |
| Robocza temperatura otoczenia maks. | °C | 70 |

## Dane techniczne zgodne z ETIM 8.0

Low-voltage industrial components (EG000017) / Control switch, Joystick (EC000632)

Elektrotechnika, automatyzacja i technologia / Rozdzielnice niskonapięciowe / Rozłącznik, odłącznik obciążenia, przełącznik sterujący / Przełącznik sterujący, joystick (ecl@ss10.0.1-27-37-14-04 [AKF061013])

| | | |
|---|---|---|
| Rated operation current Ie at AC-21, 400 V | | 0 |
| Centre mounting, hole diameter | | 22.5 |
| Joy stick length | | 75 |
| Number of actuation directions | | 2 |
| Liczba stopni przełączania | | 2 |
| Number of normally open contacts per actuation direction | | 0 |
| Number of normally closed contacts per actuation direction | | 0 |
| Number of make-and-break contacts per direction | | 0 |
| Z powrotem do położenia 0 | | Tak |
| Locking in 0-position | | Nie |
| Coder | | Nie |
| Analogue output signal configurable | | Nie |
| With front ring | | Tak |
| Material front ring | | Tworzywo sztuczne |
| Colour front ring | | Tytan |
| Stopień ochrony (IP) | | IP66 |
| Stopień ochrony (NEMA) | | 4X, 13 |

## Aprobaty

| | | |
|---|---|---|
| Product Standards | | IEC/EN 60947-5; UL 508; CSA-C22.2 No. 14-13; CSA-C22.2 No. 94-91; CE marking |
| UL File No. | | E29184 |
| UL Category Control No. | | NKCR |
| CSA File No. | | 012528 |
| CSA Class No. | | 3211-03 |
| North America Certification | | UL listed, CSA certified |
| Degree of Protection | | UL/CSA Type 3R, 4X, 12, 13 |

## Wymiary

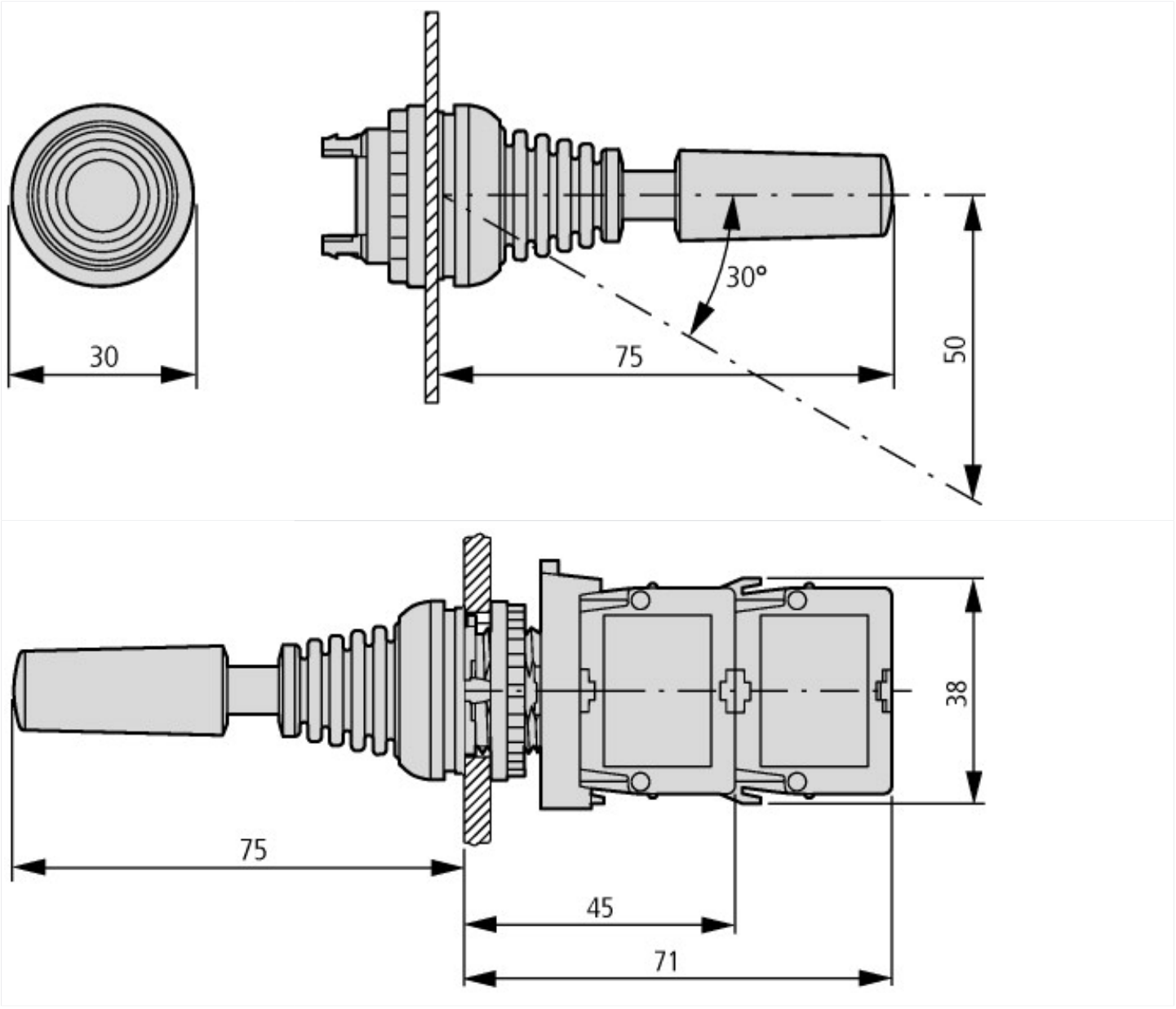


## Pozostałe informacje o produkcie (łącza)

| **IL04716002Z (AWA1160-1745) System RMQ-Titan** | |
|---|---|
| IL04716002Z (AWA1160-1745) System RMQ-Titan | https://es-assets.eaton.com/DOCUMENTATION/AWA_INSTRUCTIONS/IL04716002Z2021_07.pdf |


© 07/2022 by Eaton Industries GmbH