PATRZ KARTA - M22-WRJS2V



Joystick, z jednym punktem przełączenia na każdy kierunek naciskania, z metalową osią, 2 położenia, Pierścień czołowy tytanowy, bez samopowrotu, Pionowo

Typ	**M22-WRJS2V**
Catalog No.	**178575**
Alternate Catalog No.	**M22-WRJS2V**

Program dostaw

Asortyment			RMQ-Titan
Funkcja podstawowa			Joystick
Średnica zabudowy	∅	mm	22.5
Pojedyncze urządzenie / kompletne urządzenie			Urządzenie pojedyncze
Funkcja:			

Funkcja			
Opis			z jednym punktem przełączenia na każdy kierunek naciskania
			z metalową osią
			2 położenia
Stopień ochrony			IP65
Pierścien czołowy			Pierścień czołowy tytanowy
Podłączanie do SmartWire-DT			tak z przyłączami SWD-RMQ
Funkcja			bez samopowrotu Pionowo

Dane Techniczne

Dane ogólne

Normy i przepisy			IEC/EN 60947 VDE 0660
Trwałość, mechaniczna	cykle łączenia	x 10^6	> 0.1
Maksymalna częstotliwość zadziałań	cykle łączenia/godz.		≦ 2000

Siła uruchamiająca	N E t	≦ 5
Wytrzymałość klimatyczna		Klimat wilgotny/ciepły, stały, wg IEC 60068-2-78 Klimat wilgotny/ciepły, zmienny, wg IEC 60068-2-30
Stopień ochrony		IP65
Temperatura otoczenia		
otwarte	°C	-25 - +70
Położenie montażowe		dowolne, zgodne z wymaganiami
Wytrymałość udarowa mechaniczna	g	30 Czas udaru 11 ms półsinusoidalny zgodnie z IEC 60068-2-27
dopuszczenia do użytkowania na morzu		DNV GL LR

Świadectwo typu zgodnie z IEC/EN 61439

Dane techniczne dla zaświadczenia rodzaju konstrukcji		
Robocza temperatura otoczenia min.	°C	-25
Robocza temperatura otoczenia maks.	°C	70

Dane techniczne zgodne z ETIM 8.0

Low-voltage industrial components (EG000017) / Control switch, Joystick (EC000632)

Elektrotechnika, automatyzacja i technologia / Rozdzielnice niskonapięciowe / Rozłącznik, odłącznik obciążenia, przełącznik sterujący / Przełącznik sterujący, joystick (ecl@ss10.0.1-27-37-14-04 [AKF061013])

Rated operation current Ie at AC-21, 400 V		0
Centre mounting, hole diameter		22.5
Joy stick length		75
Number of actuation directions		2
Liczba stopni przełączania		0
Number of normally open contacts per actuation direction		0
Number of normally closed contacts per actuation direction		0
Number of make-and-break contacts per direction		0
Z powrotem do położenia 0		Nie
Locking in 0-position		Nie
Coder		Nie
Analogue output signal configurable		Nie
With front ring		Tak
Material front ring		Tworzywo sztuczne
Colour front ring		Tytan
Stopień ochrony (IP)		IP66
Stopień ochrony (NEMA)		4X, 13

Aprobaty

Product Standards		IEC/EN 60947-5; UL 508; CSA-C22.2 No. 14-13; CSA-C22.2 No. 94-91; CE marking
UL File No.		E29184
UL Category Control No.		NKCR
CSA File No.		012528
CSA Class No.		3211-03
North America Certification		UL listed, CSA certified
Degree of Protection		UL/CSA Type 3R, 4X, 12, 13

Wymiary

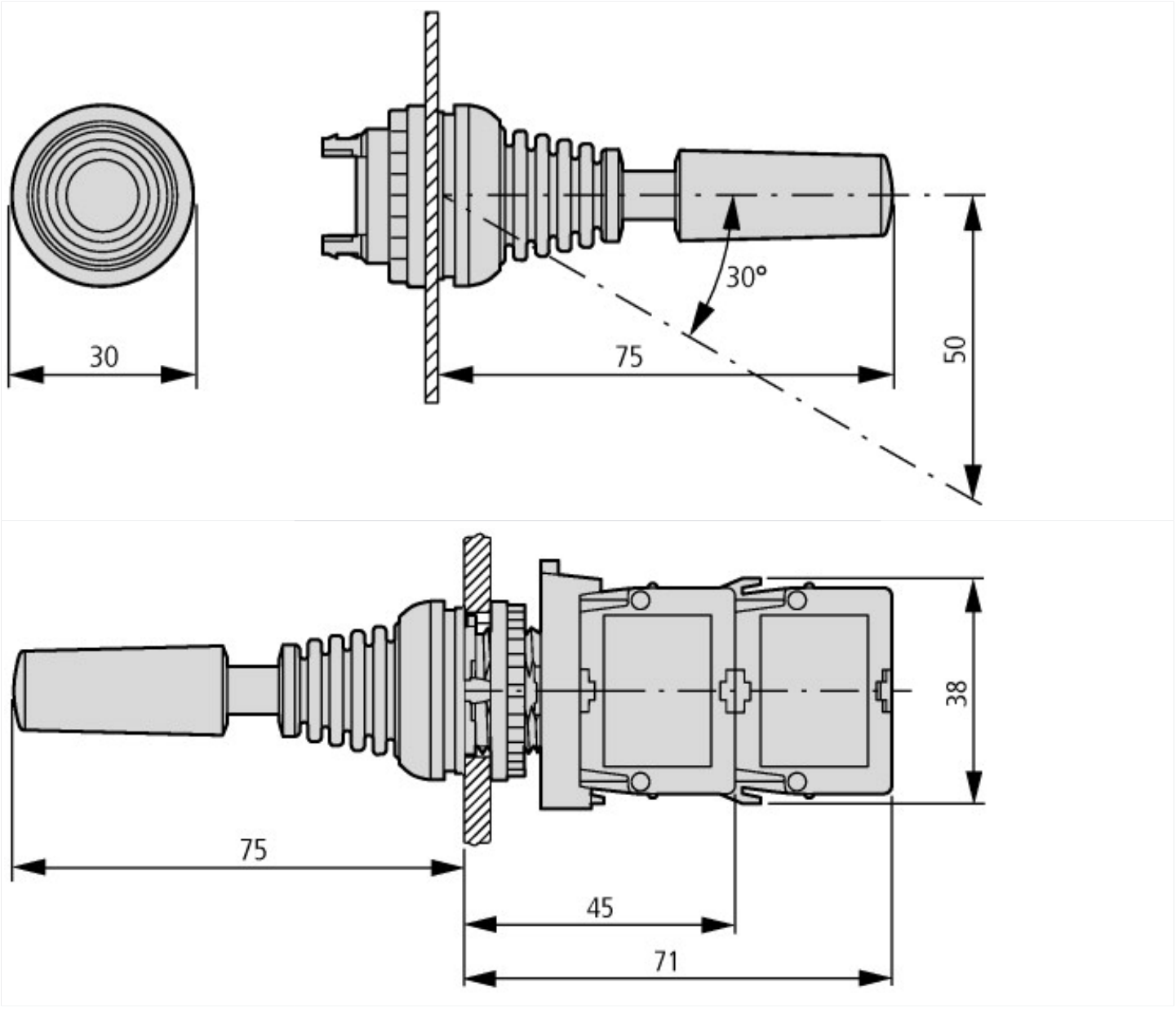

Pozostałe informacje o produkcie (łącza)

IL04716002Z (AWA1160-1745) System RMQ-Titan	
IL04716002Z (AWA1160-1745) System RMQ-Titan	https://es-assets.eaton.com/DOCUMENTATION/AWA_INSTRUCTIONS/IL04716002Z2021_07.pdf

© 07/2022 by Eaton Industries GmbH