# PATRZ KARTA - NZMH1-M100



Abbildung ähnlich

**Łącznik mocy, 3b, 100A, ochrona silnika**

| | |
|---|---|
| **Typ** | **NZMH1-M100** |
| **Catalog No.** | **115454** |

Powering Business Worldwide™

## Program dostaw

| | | | |
|---|---|---|---|
| Asortyment | | | wyłącznik naprądowy |
| Funkcja ochrony | | | ochrona silnika |
| | | | IE3 |
| Norma/Dopuszczenie | | | IEC |
| Technika montażowa | | | Montaż stały |
| Technika rozwarcia | | | Wyzwalacz termomagnetyczny |
| Wielkość gabarytowa | | | NZM1 |
| Opis | | | z wrażliwością na brak fazy<br>Klasa wyzwolenia 10A<br>IEC/EN 60947-4-1, IEC/EN 60947-2<br><br>Wyłączniki naprądowe spełniają wszystkie wymogi kategorii użytkowej AC--3. |
| Liczba biegunów | | | 3-biegunowe |
| Standardowo w zestawie | | | Zacisk skrzynkowy |
| **Zdolność łączeniowa** | | | |
| 400/415 V 50 Hz | $I_{cu}$ | kA | 100 |
| Prąd znamionowy = Znamionowy prąd stały | $I_n = I_u$ | A | 100 |
| **Zakres nastawczy** | | | |
| Wyzwalacz przeciążeniowy | | | |
|  | $I_r$ | A | 80 - 100 |
| Wyzwalacz zwarciowy<br> | | | |
| jest<br> | $I_i = I_n$ x … | | 8 - 12.5 |
| **Moc namionowa AC-3 50/60 Hz** | | | |
| 380 V 400 V | P | kW | 45 |
| **Moc namionowa AC-3 50/60 Hz** | | | |
| 400 V | P | kW | 45 |
| **Znamionowy prąd pracy AC-3 50/60 Hz** | | | |
| 400 V | $I_e$ | A | 99 |

## Dane Techniczne

### Dane ogólne

| | | | |
|---|---|---|---|
| Normy i przepisy | | | IEC/EN 60947 |
| Zabezpieczenie przed dotknięciem | | | zabezpieczenie przed dotknięciem palcem zgodnie z VDE 0106 część 100 |
| Wytrzymałość klimatyczna | | | Klimat wilgotny/ciepły, stały, wg IEC 60068-2-78<br>Klimat wilgotny/ciepły, zmienny, wg IEC 60068-2-30 |
| Temperatura otoczenia | | | |
| Temperatura otoczenia przy składowaniu | | °C | - 40 - + 70 |
| Praca | | °C | -25 - +70 |

| | | | |
|---|---|---|---|
| Wytrzymałość udarowa mechaniczna (w czasie trwania udaru półsinus 10 ms) według IEC 60068-2-27 | | g | 20 (half-sinusoidal shock 20 ms) |
| Bezpieczne odłączanie zgodnie z EN 61140 | | | |
| między zestykami pomocniczymi a torami prądów głównych | | V AC | 500 |
| między zestykami pomocniczymi | | V AC | 300 |
| Pozycja zabudowy | | | Vertical and 90° in all directions<br>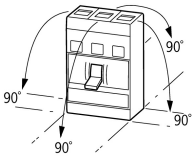<br><br>With XFI earth-fault release:<br>- NZM1, N1, NZM2, N2: vertical and 90° in all directions<br>with plug-in unit<br>- NZM1, N1, NZM2, N2: vertical, 90° right/left<br>with withdrawable unit:<br>- NZM3, N3: vertical, 90° right/left<br>- NZM4, N4: vertical<br>with remote operator:<br>- NZM2, N(S)2, NZM3, N(S)3, NZM4, N(S)4: vertical and 90° in all directions |
| Kierunek zasilania energią | | | dowolne, zgodne z wymaganiami |
| stopień ochrony | | | |
| Aparat | | | In the operating controls area: IP20 (basic degree of protection) |
| Obudowa | | | With insulating surround: IP40<br>With door coupling rotary handle: IP66 |
| Zaciski | | | Tunnel terminal: IP10<br>Phase isolator and strip terminal: IP00 |
| Pozostałe dane techniczne (katalog przeglądowy) | | | Temperatureinfluss, Derating |

## Łącznik mocy

| | | | |
|---|---|---|---|
| Prąd znamionowy = Znamionowy prąd stały | $I_n = I_u$ | A | 100 |
| Odporność na udar napięciowy | $U_{imp}$ | | |
| Główne tory prądowe | | V | 6000 |
| Obwód pomocniczy | | V | 6000 |
| Znamionowe napięcie pracy | $U_e$ | V AC | 690 |
| Kategoria przepięciowa / stopień zanieczyszczenia | | | III/3 |
| Znamionowe napięcie izolacji | $U_i$ | V | 690 |
| Zastosowanie w nieuziemionych sieciach | | V | ≦ 690 |

## Zdolność łączeniowa

| | | | |
|---|---|---|---|
| Obliczeniowa zwarciowa zdolność włączania | $I_{cm}$ | | |
| 240 V | $I_{cm}$ | kA | 220 |
| 400/415 V | $I_{cm}$ | kA | 220 |
| 440 V 50/60 Hz | $I_{cm}$ | kA | 154 |
| 525 V 50/60 Hz | $I_{cm}$ | kA | 40 |
| 690 V 50/60 Hz | $I_{cm}$ | kA | 17 |
| Zdolność łączeniowa dla obliczeniowego prądu zwarciowego $I_{cn}$ | $I_{cn}$ | | |
| Icu zgodnie z IEC/EN 60947 Kolejność przełączania O-t-CO | $I_{cu}$ | kA | |
| 240 V 50/60 Hz | $I_{cu}$ | kA | 100 |
| 400/415 V 50/60 Hz | $I_{cu}$ | kA | 100 |
| 440 V 50/60 Hz | $I_{cu}$ | kA | 35 |
| 525 V 50/60 Hz | $I_{cu}$ | kA | 20 |
| 690 V 50/60 Hz | $I_{cu}$ | kA | 10 |
| Ics zgodnie z IEC/EN 60947 Kolejność przełączania O-t-CO-t-CO | $I_{cs}$ | kA | |
| 240 V 50/60 Hz | $I_{cs}$ | kA | 100 |
| 400/415 V 50/60 Hz | $I_{cs}$ | kA | 50 |
| 440 V 50/60 Hz | $I_{cs}$ | kA | 35 |
| 525 V 50/60 Hz | $I_{cs}$ | kA | 10 |
| 690 V 50/60 Hz | $I_{cs}$ | kA | 7.5 |
| | | | Maksymalne zabezpieczenie wstępne, gdy spodziewany prąd zwarciowy w miejscu montażu przekracza zdolność łączeniową łącznika mocy. |
| Kategoria użytkowa zgodnie z normą IEC/EN 60947-2 | | | A |
| Okres zdolności użytkowej, mechaniczny (w tym maks. 50% uruchomień przez wyzwalacz wzrostowy/podnapięciowy) | Cykle łączenia | | 20000 |

| | | | |
|---|---|---|---|
| Trwałość, elektryczna | | | |
| AC-1 | | | |
| 400 V 50/60 Hz | Cykle łączenia | | 10000 |
| 415 V 50/60 Hz | Cykle łączenia | | 10000 |
| 690 V 50/60 Hz | Cykle łączenia | | 7500 |
| AC--3 | | | |
| 400 V 50/60 Hz | Cykle łączenia | | 7500 |
| 415 V 50/60 Hz | Cykle łączenia | | 7500 |
| 690 V 50/60 Hz | Cykle łączenia | | 5000 |
| max. częstotliwość załączania | | S/h | 120 |
| Całkowity czas wyłączenia w przypadku zwarcia | | ms | < 10 |

## Przekrój doprowadzeń

| | | | |
|---|---|---|---|
| Standardowo w zestawie | | | Zacisk skrzynkowy |
| Optional accessories | | | Screw connection<br>Tunnel terminal<br>connection on rear |
| Przewód okrągły Cu | | | |
| zacisk skrzynkowy | | | |
| przewód pojedynczy | | $mm^2$ | 1 x (10 - 16)<br>2 x (6 - 16) |
| wielożyłowy | | $mm^2$ | 1 x (10 - 70) [3]<br>2 x (6-25) |
| | | | [3] Up to 95 $mm^2$ can be connected depending on the cable manufacturer. |
| Zaciski tunelowe | | | |
| przewód pojedynczy | | $mm^2$ | 1 x 16 |
| wielożyłowy | | | |
| 1-hole | | $mm^2$ | 1 x (25 - 95) |
| Podłączenie na śrubę i przyłącze po stronie tylnej | | | |
| bezpośrednio przy łączniku sterowniczym | | | |
| przewód pojedynczy | | $mm^2$ | 1 x (10 - 16)<br>2 x (6 - 16) |
| wielożyłowy | | $mm^2$ | 1 x (10 - 70) [3]<br>2 x 25 |
| | | | [3] Up to 95 $mm^2$ can be connected depending on the cable manufacturer. |
| Przewód okrężny Al | | | |
| Zacisk tunelowy | | | |
| przewód pojedynczy | | $mm^2$ | 1 x 16 |
| wielożyłowy | | | |
| wielożyłowy | | $mm^2$ | 1 x (25 - 95) |
| Taśma Cu (liczba lamel x szerokość x grubość lamel) | | | |
| zacisk skrzynkowy | | | |
| | min. | mm | 2 x 9 x 0.8 |
| | max. | mm | 9 x 9 x 0.8 |
| Szyna miedziana (szerokość x grubość) | mm | | |
| Podłączenie na śrubę i przyłącze po stronie tylnej | | | |
| Podłączenie na śrubę | | | M6 |
| bezpośrednio przy łączniku sterowniczym | | | |
| | min. | mm | 12 x 5 |
| | max. | mm | 16 x 5 |
| Przewody sterujące | | | |
| | | $mm^2$ | 1 x (0.75 - 2.5) \| 2 x (0.75 - 1.5) |

# Świadectwo typu zgodnie z IEC/EN 61439

| | | | |
|---|---|---|---|
| Dane techniczne dla zaświadczenia rodzaju konstrukcji | | | |
| Znamionowy prąd pracy do podania straty mocy | $I_n$ | A | 100 |
| Strata mocy elementu eksploatacyjnego, w zależności od prądu | $P_{vid}$ | W | 23.85 |

| | | |
|---|---|---|
| Robocza temperatura otoczenia min. | °C | -25 |
| Robocza temperatura otoczenia maks. | °C | 70 |
| Certyfikat konstrukcji IEC/EN 61439 | | |
| 10.2 Wytrzymałość materiałów i części | | |
| 10.2.2 Odporność na korozję | | Wymagania odnośnie normy produktowej zostały spełnione. |
| 10.2.3.1 Wytrzymałość cieplna powłoki | | Wymagania odnośnie normy produktowej zostały spełnione. |
| 10.2.3.2 Rezystancja materiału izolacyjnego przy normalnym cieple | | Wymagania odnośnie normy produktowej zostały spełnione. |
| 10.2.3.3 Rezystancja materiału izolacyjnego przy nietypowym cieple | | Wymagania odnośnie normy produktowej zostały spełnione. |
| 10.2.4 Wytrzymałość na działanie promieniowania UV | | Wymagania odnośnie normy produktowej zostały spełnione. |
| 10.2.5 Podnoszenie | | Nie dotyczy, ponieważ należy ocenić całą szafę sterowniczą. |
| 10.2.6 Kontrola odporności na uderzenia | | Nie dotyczy, ponieważ należy ocenić całą szafę sterowniczą. |
| 10.2.7 Napisy | | Wymagania odnośnie normy produktowej zostały spełnione. |
| 10.3 Stopień ochrony powłok | | Nie dotyczy, ponieważ należy ocenić całą szafę sterowniczą. |
| 10.4 Odstępy izolacyjne powietrzne i prądów pełzających | | Wymagania odnośnie normy produktowej zostały spełnione. |
| 10.5 Ochrona przed porażeniem elektrycznym | | Nie dotyczy, ponieważ należy ocenić całą szafę sterowniczą. |
| 10.6 Montaż elementów eksploatacyjnych | | Nie dotyczy, ponieważ należy ocenić całą szafę sterowniczą. |
| 10.7 Wewnętrzne obwody prądowe i połączenia | | Należy do zakresu odpowiedzialności wykonawcy szafy sterowniczej. |
| 10.8 Przyłącza przewodów wchodzących z zewnątrz | | Należy do zakresu odpowiedzialności wykonawcy szafy sterowniczej. |
| 10.9 Właściwości izolacji | | |
| 10.9.2 Wytrzymałość elektryczna o częstotliwości roboczej | | Należy do zakresu odpowiedzialności wykonawcy szafy sterowniczej. |
| 10.9.3 Odporność na napięcie udarowe | | Należy do zakresu odpowiedzialności wykonawcy szafy sterowniczej. |
| 10.9.4 Sprawdzanie powłok z materiału izolacyjnego | | Należy do zakresu odpowiedzialności wykonawcy szafy sterowniczej. |
| 10.10 Nagrzanie | | Oszacowanie nagrzania należy do zakresu odpowiedzialności wykonawcy szafy sterowniczej. Eator dostarczy danych na temat straty mocy aparatów. |
| 10.11 Odporność na zwarcia | | Należy do zakresu odpowiedzialności wykonawcy szafy sterowniczej. Przestrzegać wytycznych odnośnie aparatów łączeniowych. |
| 10.12 Kompatybilność elektromagnetyczna | | Należy do zakresu odpowiedzialności wykonawcy szafy sterowniczej. Przestrzegać wytycznych odnośnie aparatów łączeniowych. |
| 10.13 Działanie mechaniczne | | Spełnienie wymagań w aparacie jest jednoznaczne z przestrzeganiem instrukcji montażu (IL). |

## Dane techniczne zgodne z ETIM 8.0

Low-voltage industrial components (EG000017) / Motor protection circuit-breaker (EC000074)

Elektrotechnika, automatyzacja i technologia / Rozdzielnice niskonapięciowe / Wyłącznik mocy, odłącznik mocy (niskie napięcia) / Wyłącznik ochronny silnika (ecl@ss10.0.1-27-37-04-01 [AGZ529016])

| | | |
|---|---|---|
| Overload release current setting | | 80 - 100 |
| Adjustment range undelayed short-circuit release | | 800 - 1250 |
| Z zabezpieczeniem termicznym | | Tak |
| Phase failure sensitive | | Tak |
| Sposób wyzwalania | | Thermomagnetic |
| Rated operating voltage | | 690 - 690 |
| Rated permanent current Iu | | 100 |
| Rated operation power at AC-3, 230 V | | 30 |
| Znamionowa moc pracy dla AC-3, 400 V | | 55 |
| Rodzaj podłączenia styków głównych | | Inne |
| Type of control element | | Dźwignia |
| Device construction | | Built-in device fixed built-in technique |
| With integrated auxiliary switch | | Nie |
| With integrated under voltage release | | Nie |
| Liczba biegunów | | 3 |
| Rated short-circuit breaking capacity Icu at 400 V, AC | | 35 |
| Stopień ochrony (IP) | | IP20 |
| Wysokość | | 145 |
| Szerokość | | 90 |
| Głębokość | | 88 |

## Krzywe charakterystyki

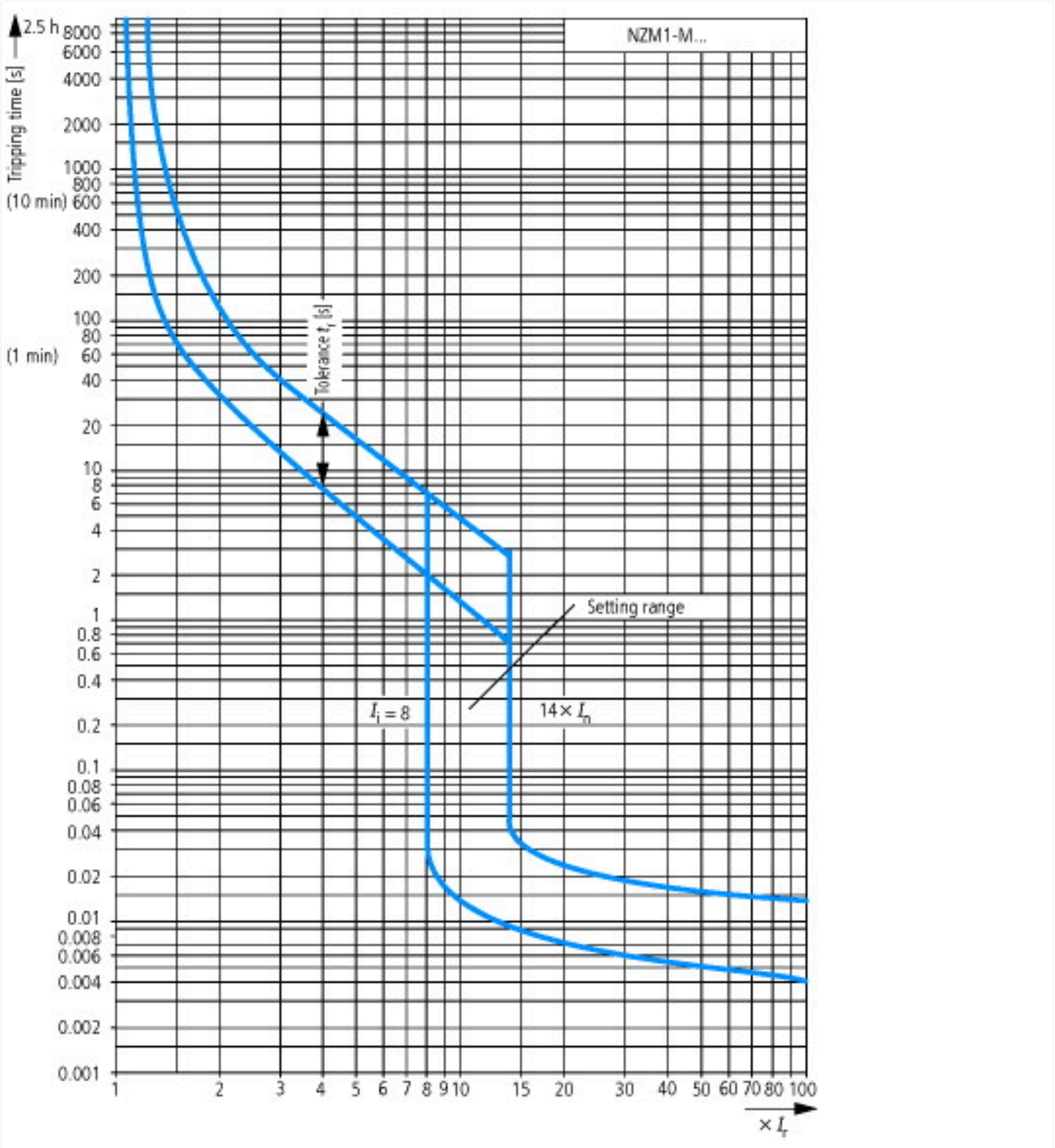

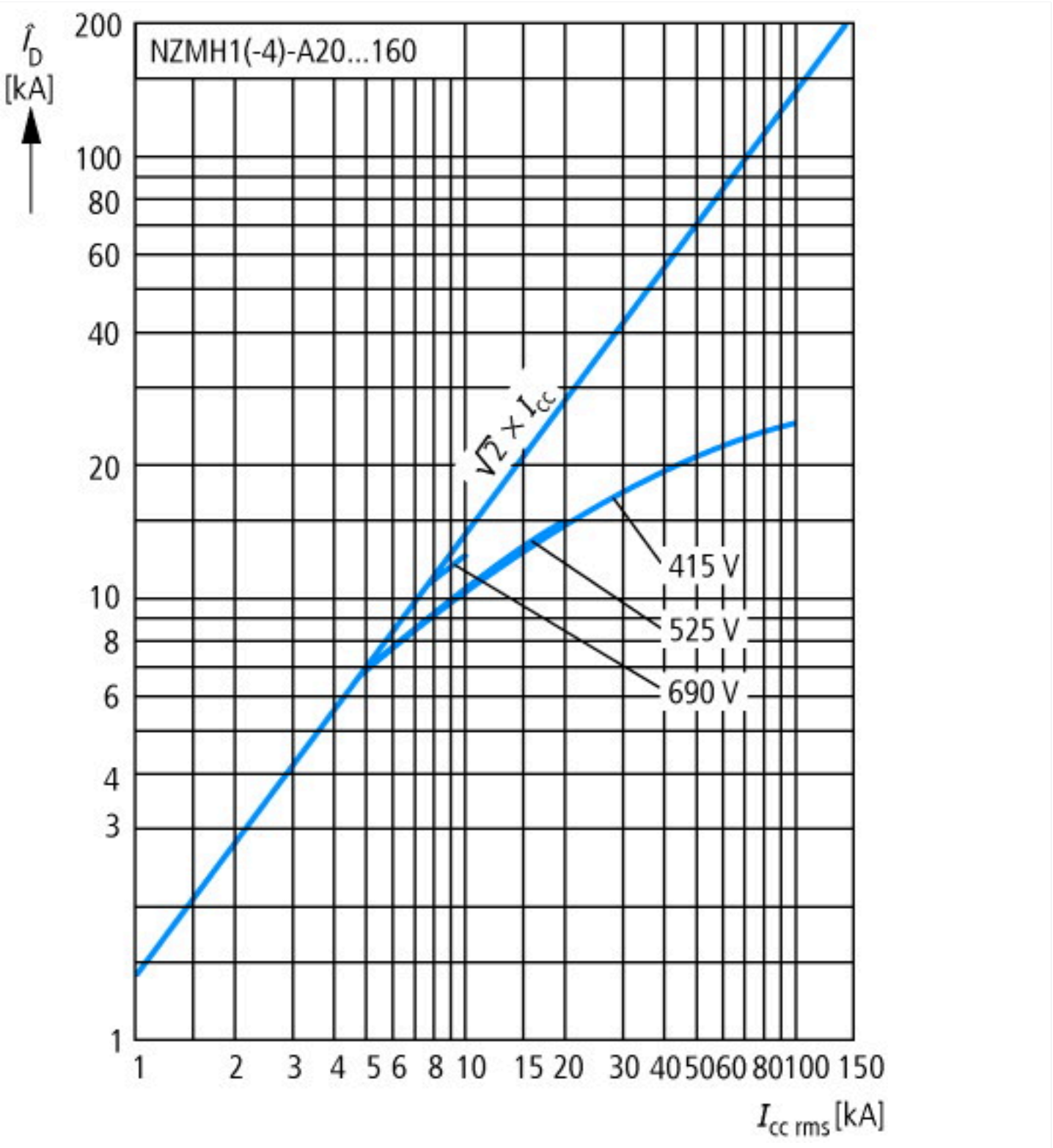


Let-through current

Let-through energy

## Wymiary

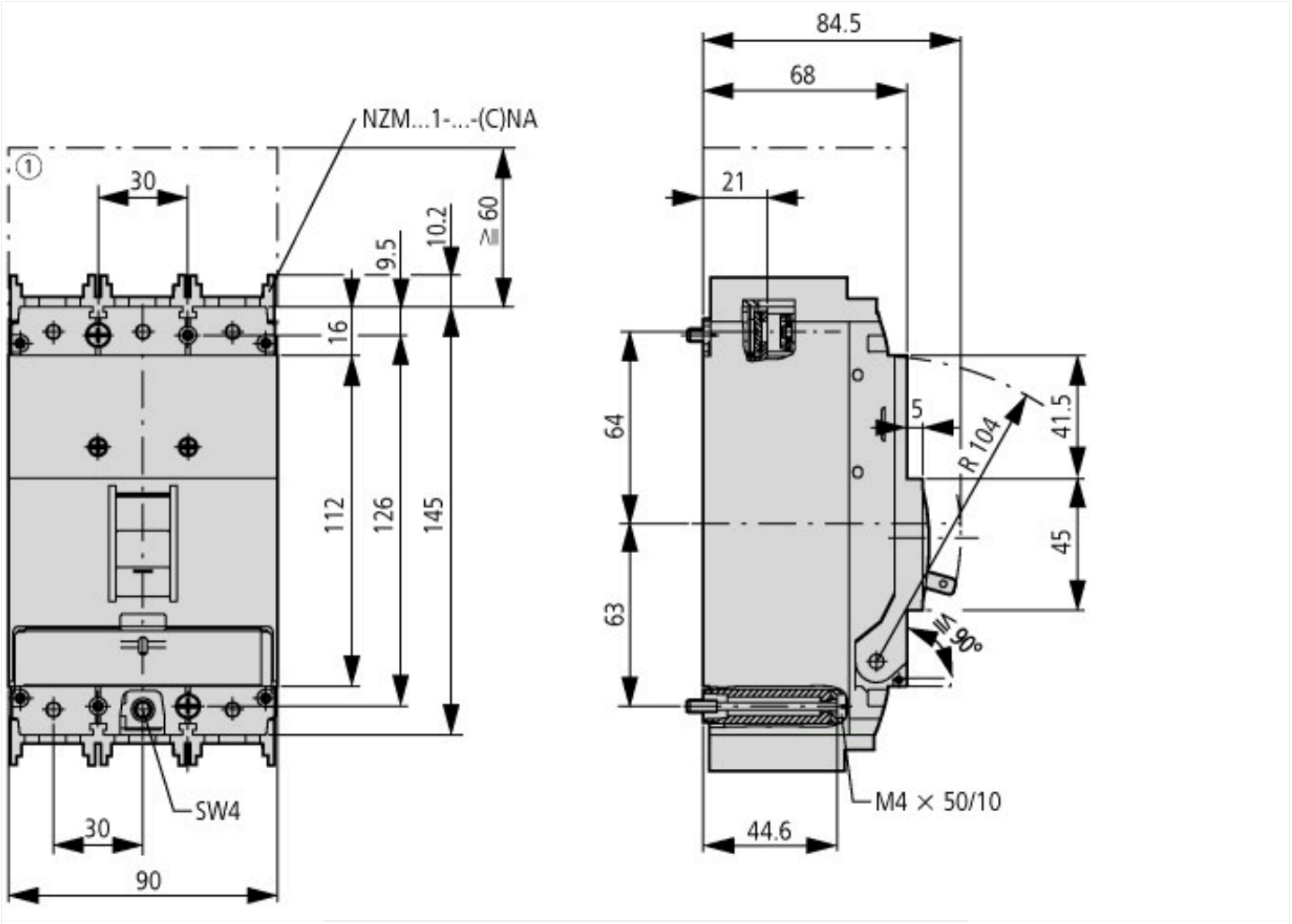


① Blow out area, minimum clearance to adjacent parts

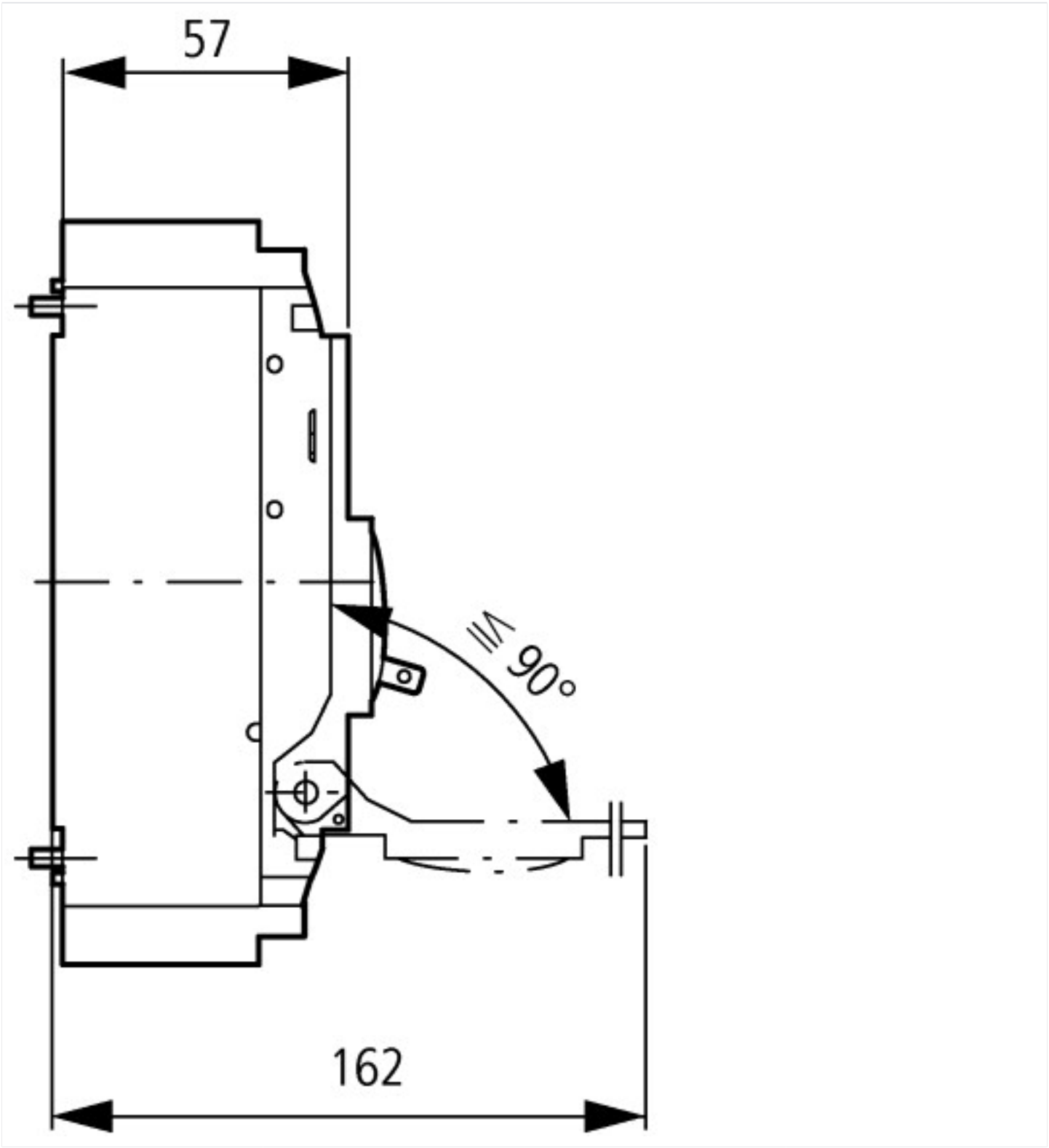


## Pozostałe informacje o produkcie (łącza)

| | |
|---|---|
| Temperatureinfluss, Derating | http://de.ecat.moeller.net/flip-cat/?edition=HPLTEv1&startpage=17.170 |
| additional technical information for NZM power switch | https://es-assets.eaton.com/DOCUMENTATION/PDF/nzm_technic_de_en.pdf |


© 07/2022 by Eaton Industries GmbH