PATRZ KARTA - PKM0-0,16



Wyłącznik zwarciowy, Iu 0.16 A, Irm 2.5 A, Zaciski śrubowe, Odpowiedni również do silników klasy wydajności energetycznej IE3.

Powering Business Worldwide

Typ	**PKM0-0,16**
Catalog No.	**072720**
Alternate Catalog No.	**XTPMP16BNL**

Program dostaw

Asortyment			Wyłącznik silnikowy PKM0 do 32 A
Funkcja podstawowa			Tylko ochrona przeciwzwarciowa
			IE3
Wskazówka			Odpowiedni również do silników klasy wydajności energetycznej IE3.
Sposób podłączenia			Zaciski śrubowe
Diagram łączenia			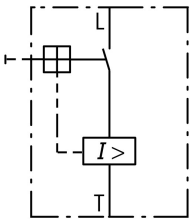
maks. moc namionowa			
AC-3			
660 V 690 V	P	kW	0.06
Pomiarowy prąd stały	I_u	A	0.16
Zakres nastawczy			
Wyzwalacz zwarciowy 			
max.	I_{rm}	A	2.5

Uwagi Konieczny jest odpowiedni przekaźnik przeciążeniowy w celu zabezpieczenia silników przed przeciążeniem.
Możliwy montaż zatrzaskowy na szynie montażowej typu O, zgodnej z normą IEC/EN 60715, o wysokości od 7,5 do 15 mm.
Informacje na temat doboru zabezpieczeń przed zwarciem i stycznika znajdują się w katalogu CA034001DE
Przy korzystaniu z urządzenia PKM0 jako zabezpieczenia zwarciowego silników o ciężkim rozruchu, podczas projektowania należy przyjąć większe wartości znamionowego prądu roboczego I_e przy uwzględnieniu następujących czynników:
CLASS 5: 1,0
CLASS 10: 1,0
CLASS 15: 1,22
CLASS 20: 1,41
CLASS 25: 1,58
CLASS 30: 1,73
CLASS 35: 1,89
CLASS 40: 2,0

Dane Techniczne

Dane ogólne

Normy i przepisy			IEC/EN 60947, VDE 0660
Wytrzymałość klimatyczna			Klimat wilgotny/ciepły, stały, wg IEC 60068-2-78 Klimat wilgotny/ciepły, zmienny, wg IEC 60068-2-30
Temperatura otoczenia			
Przechowywanie		°C	- 40 - 80
otwarte		°C	-25 - +55
zabudowany		°C	- 25 - 40
Położenie montażowe			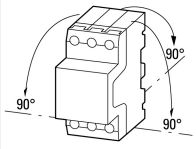
Kierunek zasilania energią			dowolne, zgodne z wymaganiami

stopień ochrony			
Aparat			IP20
Zaciski			IP00
Zabezpieczenie przed dotknięciem w wypadku pionowego dotknięcia od przodu (EN 50274)			zabezpieczenie przed dotknięciem palcem
Wytrzymałość udarowa mechaniczna w czasie trwania udaru półsinus 10 ms według IEC 60068-2-27		g	25
Wysokość ustawienia		m	maks. 2000
Przekrój doprowadzeń głównego przewodu			
Zaciski śrubowe			
przewód pojedynczy		mm^2	1 x (1 - 6) 2 x (1 - 6)
drobnożyłowe z końcówkami żył wg DIN 46228		mm^2	1 x (1 - 6) 2 x (1 - 6)
Drut lub linka		AWG	18 - 10
Odcinek przewodu bez izolacji		mm	10
Moment dokręcenia śrub połączeniowych			
Półprzewodnik		Nm	1.7
Przewód pomocniczy		Nm	1

Główne tory prądowe

Odporność na udar napięciowy	U_{imp}	V AC	6000
Kategoria przepięciowa / stopień zanieczyszczenia			III/3
Znamionowe napięcie pracy	U_e	V AC	690
Znamionowy prąd roboczy = Znamionowy prąd pracy	$I_u = I_e$	A	0.16
częstotliwość znamionowa	f	Hz	50/60
straty ciepła (3-biegunowe nagrzanie do temp. roboczej)		W	5,39
Impedancja na biegun		mΩ	68000
Trwałość, mechaniczna	cykle łączenia	x 10^6	0.1
Trwałość, elektryczna (AC-3 przy 400 V)			
Trwałość, elektryczna	cykle łączenia	x 10^6	> 0.1
max. częstotliwość załączania		S/h	40
Zdolność łączeniowa silnika			
AC-3 (do 690 V)		A	0.16
DC-5 (do 250 V)		A	0,16 (3 styki połączone szeregowo)

Wyzwalacz

Kompensacja temperatury			
zgodnie z IEC/EN 60947, VDE 0660		°C	- 5 … 40
Zakres pracy		°C	- 25 … 55
Błąd szczątkowy kompensacji temperatury do T > 40°C			≦ 0.25 %/K
Wyzwalacz zwarciowy			Aparat podstawowy, ustawiony na stałe: 15,5 x I_u
Tolerancja wyzwalacza zwarciowego			± 20%

Świadectwo typu zgodnie z IEC/EN 61439

Dane techniczne dla zaświadczenia rodzaju konstrukcji			
Znamionowy prąd pracy do podania straty mocy	I_n	A	0.16
Strata mocy na biegun, w zależności od prądu	P_{vid}	W	1.8
Strata mocy elementu eksploatacyjnego, w zależności od prądu	P_{vid}	W	5.39
Strata mocy statyczna, niezależnie od prądu	P_{vs}	W	0
Zdolność oddawania straty mocy	P_{ve}	W	0
Robocza temperatura otoczenia min.		°C	-25
Robocza temperatura otoczenia maks.		°C	55
Certyfikat konstrukcji IEC/EN 61439			
10.2 Wytrzymałość materiałów i części			
10.2.2 Odporność na korozję			Wymagania odnośnie normy produktowej zostały spełnione.
10.2.3.1 Wytrzymałość cieplna powłoki			Wymagania odnośnie normy produktowej zostały spełnione.
10.2.3.2 Rezystancja materiału izolacyjnego przy normalnym cieple			Wymagania odnośnie normy produktowej zostały spełnione.

10.2.3.3 Rezystancja materiału izolacyjnego przy nietypowym cieple		Wymagania odnośnie normy produktowej zostały spełnione.
10.2.4 Wytrzymałość na działanie promieniowania UV		Wymagania odnośnie normy produktowej zostały spełnione.
10.2.5 Podnoszenie		Nie dotyczy, ponieważ należy ocenić całą szafę sterowniczą.
10.2.6 Kontrola odporności na uderzenia		Nie dotyczy, ponieważ należy ocenić całą szafę sterowniczą.
10.2.7 Napisy		Wymagania odnośnie normy produktowej zostały spełnione.
10.3 Stopień ochrony powłok		Nie dotyczy, ponieważ należy ocenić całą szafę sterowniczą.
10.4 Odstępy izolacyjne powietrzne i prądów pełzających		Wymagania odnośnie normy produktowej zostały spełnione.
10.5 Ochrona przed porażeniem elektrycznym		Nie dotyczy, ponieważ należy ocenić całą szafę sterowniczą.
10.6 Montaż elementów eksploatacyjnych		Nie dotyczy, ponieważ należy ocenić całą szafę sterowniczą.
10.7 Wewnętrzne obwody prądowe i połączenia		Należy do zakresu odpowiedzialności wykonawcy szafy sterowniczej.
10.8 Przyłącza przewodów wchodzących z zewnątrz		Należy do zakresu odpowiedzialności wykonawcy szafy sterowniczej.
10.9 Właściwości izolacji		
10.9.2 Wytrzymałość elektryczna o częstotliwości roboczej		Należy do zakresu odpowiedzialności wykonawcy szafy sterowniczej.
10.9.3 Odporność na napięcie udarowe		Należy do zakresu odpowiedzialności wykonawcy szafy sterowniczej.
10.9.4 Sprawdzanie powłok z materiału izolacyjnego		Należy do zakresu odpowiedzialności wykonawcy szafy sterowniczej.
10.10 Nagrzanie		Oszacowanie nagrzania należy do zakresu odpowiedzialności wykonawcy szafy sterowniczej. Eator dostarczy danych na temat straty mocy aparatów.
10.11 Odporność na zwarcia		Należy do zakresu odpowiedzialności wykonawcy szafy sterowniczej. Przestrzegać wytycznych odnośnie aparatów łączeniowych.
10.12 Kompatybilność elektromagnetyczna		Należy do zakresu odpowiedzialności wykonawcy szafy sterowniczej. Przestrzegać wytycznych odnośnie aparatów łączeniowych.
10.13 Działanie mechaniczne		Spełnienie wymagań w aparacie jest jednoznaczne z przestrzeganiem instrukcji montażu (IL).

Dane techniczne zgodne z ETIM 8.0

Low-voltage industrial components (EG000017) / Motor protection circuit-breaker (EC000074)		
Elektrotechnika, automatyzacja i technologia / Rozdzielnice niskonapięciowe / Wyłącznik mocy, odłącznik mocy (niskie napięcia) / Wyłącznik ochronny silnika (ecl@ss10.0.1-27-37-04-01 [AGZ529016])		
Overload release current setting		0 - 0
Adjustment range undelayed short-circuit release		2.5 - 2.5
Z zabezpieczeniem termicznym		Nie
Phase failure sensitive		Nie
Sposób wyzwalania		Magnetyczny
Rated operating voltage		690 - 690
Rated permanent current Iu		0.16
Rated operation power at AC-3, 230 V		0
Znamionowa moc pracy dla AC-3, 400 V		0
Rodzaj podłączenia styków głównych		Połączenie śrubowe
Type of control element		Pokrętło
Device construction		Built-in device fixed built-in technique
With integrated auxiliary switch		Nie
With integrated under voltage release		Nie
Liczba biegunów		3
Rated short-circuit breaking capacity Icu at 400 V, AC		150
Stopień ochrony (IP)		IP20
Wysokość		93
Szerokość		45
Głębokość		76

Aprobaty

Specially designed for North America		No

Krzywe charakterystyki

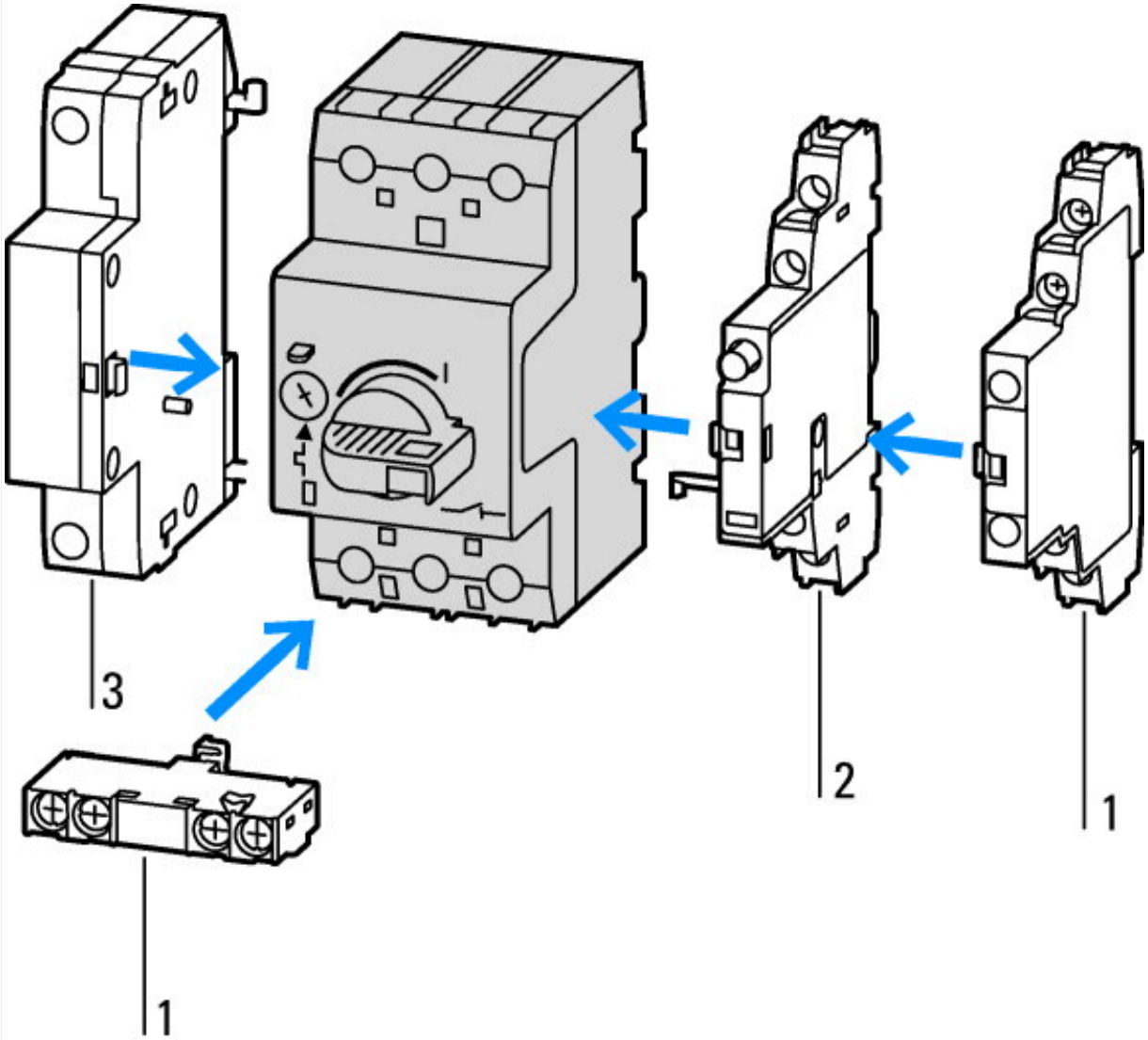

1: Standardowy styk pomocniczy
2: Styk pomocniczy wskazujący wyzwolenie
3: Wyzwalacze wzrostowe, wyzwalacze podnapięciowe

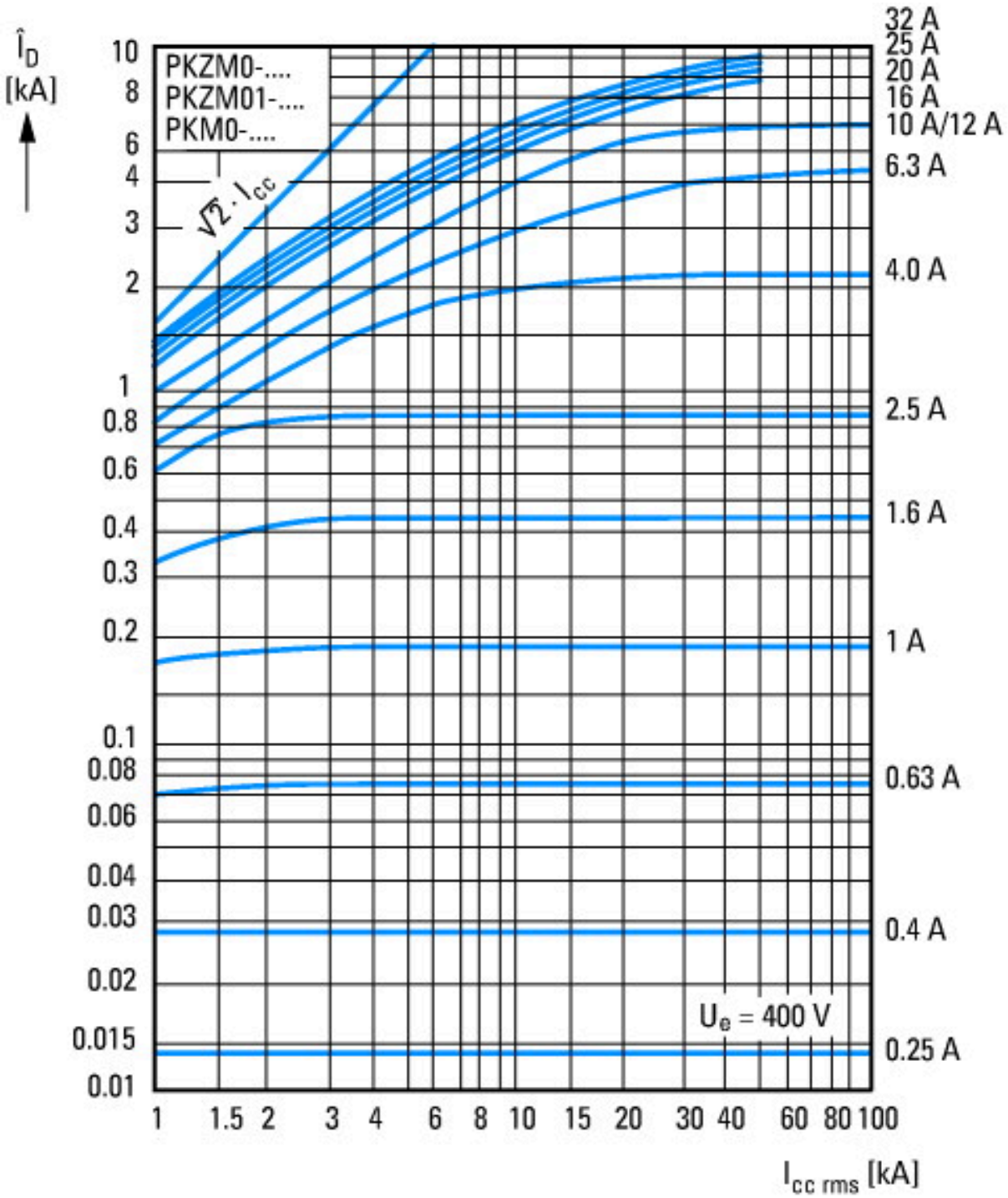

Prąd ograniczony

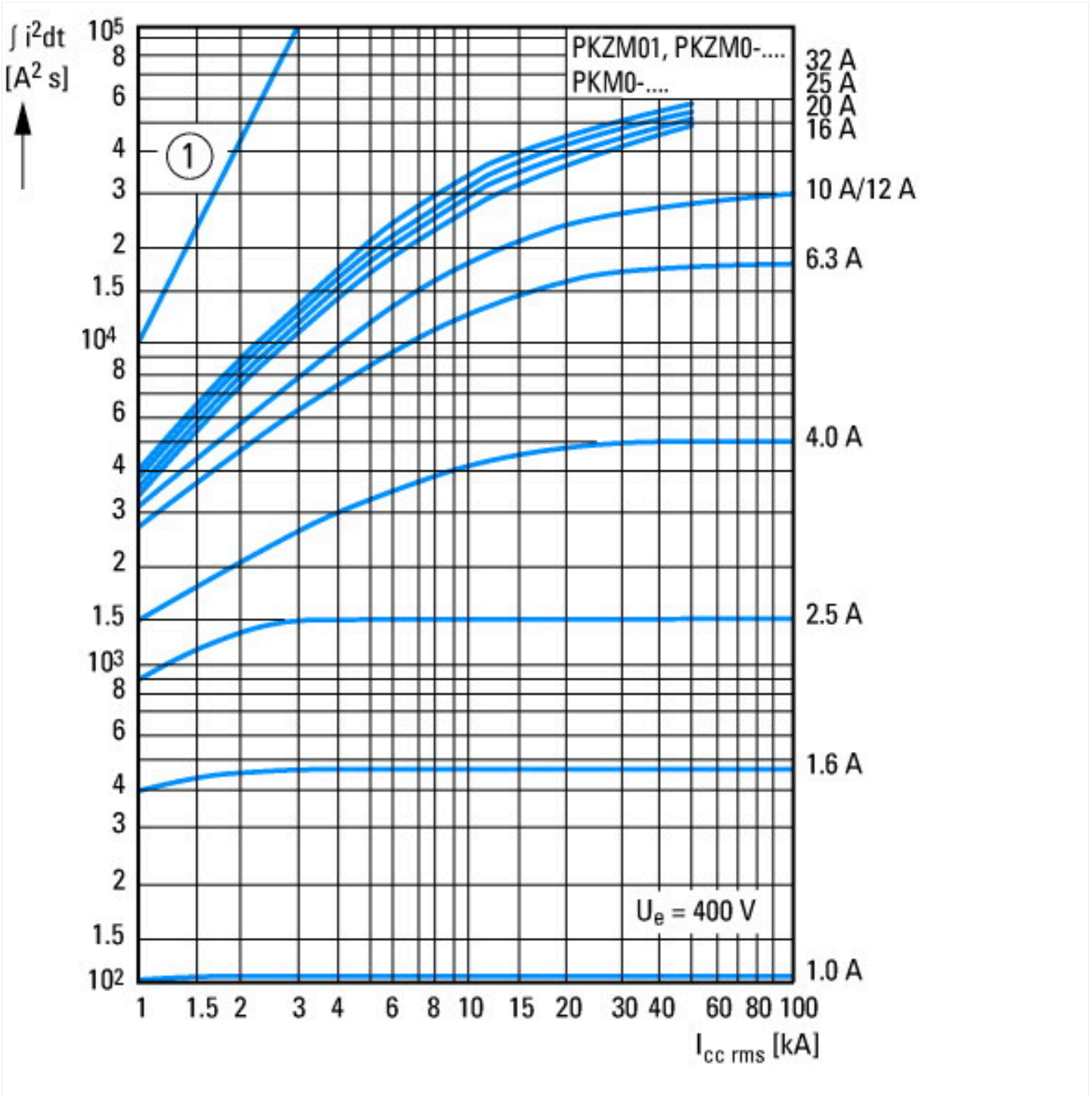

① 1. Półwałek
Energia przepustowa

Wymiary

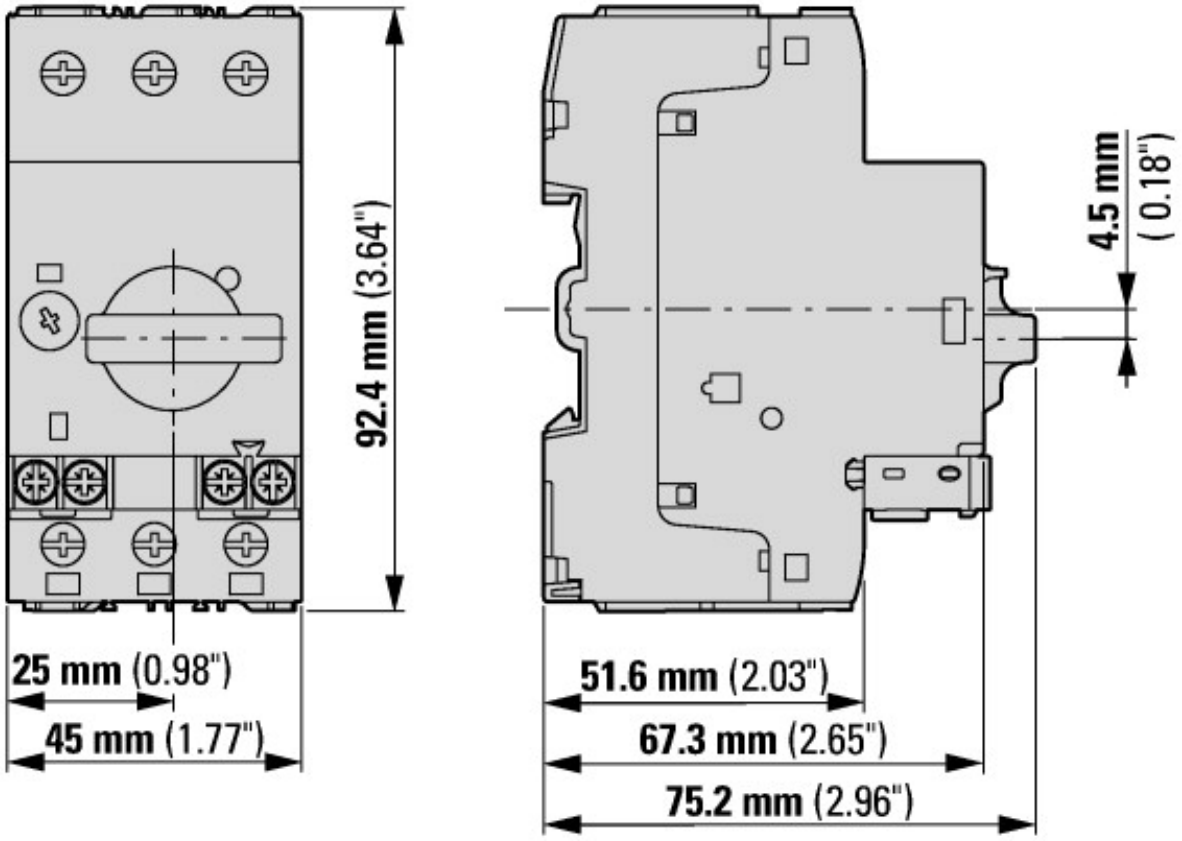

Wyłącznik silnikowy ze standardowym wyłącznikiem pomocniczym
PKZM0-…(+NHI-E-…-PKZ0)
PKZM0-…-T(+NHI-E-…-PKZ0)
PKM0-…(+NHI-E-…-PKZ0)

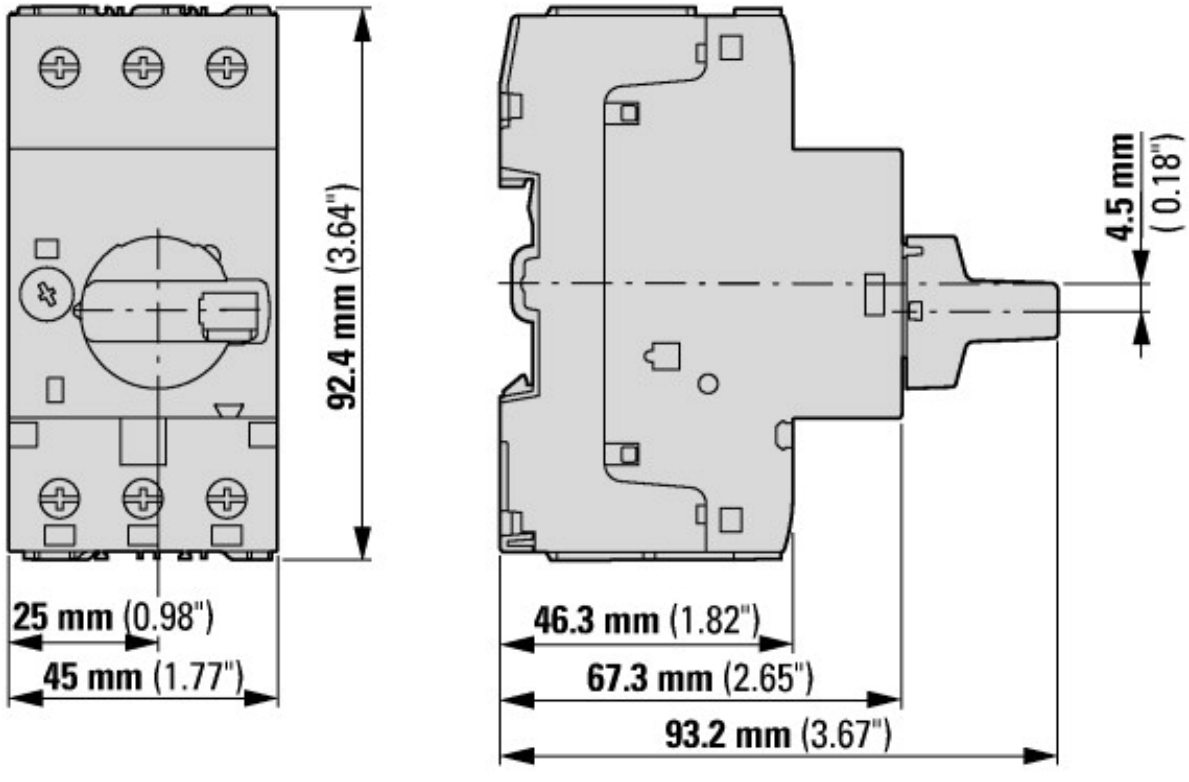

Wyłącznik silnikowy z zamykanym pokrętłem
PKZM0-…+AK-PKZ0

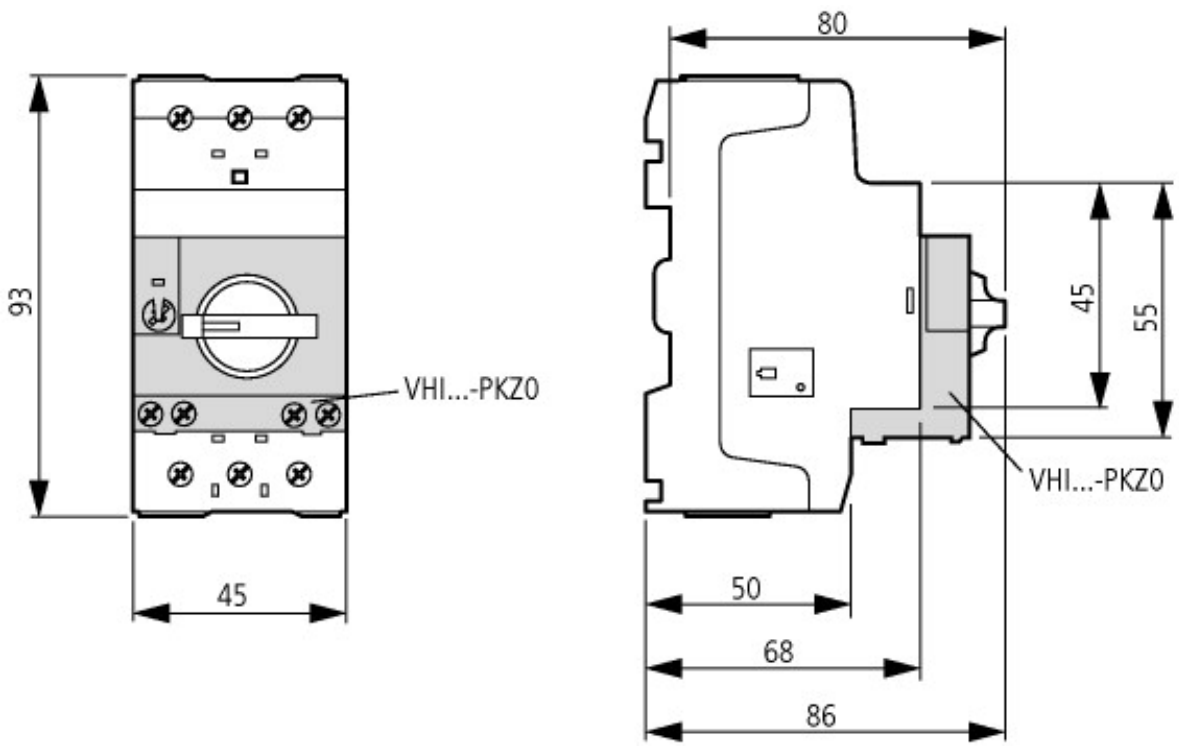

Wyłączniki silnikowe z wyprzedzającym wyłącznikiem pomocniczym
PKZM0-…+VHI-…-PKZ0

Pozostałe informacje o produkcie (łącza)

IL03407011Z (AWA1210-1925) Ochronny wyłącznik silnikowy	
IL03407011Z (AWA1210-1925) Ochronny wyłącznik silnikowy	https://es-assets.eaton.com/DOCUMENTATION/AWA_INSTRUCTIONS/IL03407011Z.pdf
' IL03402034Z (AWA121-1945) Ochronny wyłącznik silnikowy, rozrusznik	
' IL03402034Z (AWA121-1945) Ochronny wyłącznik silnikowy, rozrusznik	https://es-assets.eaton.com/DOCUMENTATION/AWA_INSTRUCTIONS/IL03402034Z2021_06.pdf
Schaltvermögen	http://de.ecat.eaton.com/flip-cat/?edition=HPLTEv1&startpage=
Motorstarter und „Special Purpose Ratings" für den Nordamerikanischen Markt	http://www.eaton.eu/ecm/groups/public/@pub/@europe/@electrical/documents/content/pct_3258146_de.pdf
Sammelschienenadapter für die rationelle Motorstartermontage - jetzt auch für Nordamerika -	http://www.moeller.net/binary/ver_techpapers/ver960de.pdf

© 07/2022 by Eaton Industries GmbH