PATRZ KARTA - PKM0-0,25



Wyłącznik zwarciowy, Iu 0.25 A, Irm 3.9 A, Zaciski śrubowe, Odpowiedni również do silników klasy wydajności energetycznej IE3.

Powering Business Worldwide

Typ	**PKM0-0,25**
Catalog No.	**072721**
Alternate Catalog No.	**XTPMP25BNL**

Program dostaw

Asortyment			Wyłącznik silnikowy PKM0 do 32 A
Funkcja podstawowa			Tylko ochrona przeciwzwarciowa
			IE3
Wskazówka			Odpowiedni również do silników klasy wydajności energetycznej IE3.
Sposób podłączenia			Zaciski śrubowe
Diagram łączenia			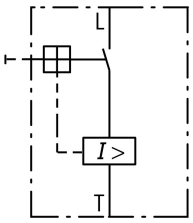
maks. moc namionowa			
AC-3			
380 V 400 V 415 V	P	kW	0.06
440 V	P	kW	0.06
500 V	P	kW	0.06
660 V 690 V	P	kW	0.12
Pomiarowy prąd stały	I_u	A	0.25
Zakres nastawczy			
Wyzwalacz zwarciowy			
max.	I_{rm}	A	3.9

Uwagi Konieczny jest odpowiedni przekaźnik przeciążeniowy w celu zabezpieczenia silników przed przeciążeniem.
Możliwy montaż zatrzaskowy na szynie montażowej typu O, zgodnej z normą IEC/EN 60715, o wysokości od 7,5 do 15 mm.
Informacje na temat doboru zabezpieczeń przed zwarciem i stycznika znajdują się w katalogu CA034001DE
Przy korzystaniu z urządzenia PKM0 jako zabezpieczenia zwarciowego silników o ciężkim rozruchu, podczas projektowania należy przyjąć większe wartości znamionowego prądu roboczego I_e przy uwzględnieniu następujących czynników:
CLASS 5: 1,0
CLASS 10: 1,0
CLASS 15: 1,22
CLASS 20: 1,41
CLASS 25: 1,58
CLASS 30: 1,73
CLASS 35: 1,89
CLASS 40: 2,0

Dane Techniczne

Dane ogólne

Normy i przepisy			IEC/EN 60947, VDE 0660
Wytrzymałość klimatyczna			Klimat wilgotny/ciepły, stały, wg IEC 60068-2-78 Klimat wilgotny/ciepły, zmienny, wg IEC 60068-2-30
Temperatura otoczenia			
Przechowywanie		°C	- 40 - 80
otwarte		°C	-25 - +55
zabudowany		°C	- 25 - 40

Położenie montażowe			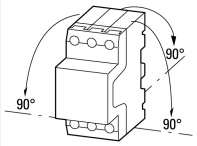
Kierunek zasilania energią			dowolne, zgodne z wymaganiami
stopień ochrony			
Aparat			IP20
Zaciski			IP00
Zabezpieczenie przed dotknięciem w wypadku pionowego dotknięcia od przodu (EN 50274)			zabezpieczenie przed dotknięciem palcem
Wytrzymałość udarowa mechaniczna w czasie trwania udaru półsinus 10 ms według IEC 60068-2-27		g	25
Wysokość ustawienia		m	maks. 2000
Przekrój doprowadzeń głównego przewodu			
Zaciski śrubowe			
przewód pojedynczy		mm^2	1 x (1 - 6) 2 x (1 - 6)
drobnożyłowe z końcówkami żył wg DIN 46228		mm^2	1 x (1 - 6) 2 x (1 - 6)
Drut lub linka		AWG	18 - 10
Odcinek przewodu bez izolacji		mm	10
Moment dokręcenia śrub połączeniowych			
Półprzewodnik		Nm	1.7
Przewód pomocniczy		Nm	1

Główne tory prądowe

Odporność na udar napięciowy	U_{imp}	V AC	6000
Kategoria przepięciowa / stopień zanieczyszczenia			III/3
Znamionowe napięcie pracy	U_e	V AC	690
Znamionowy prąd roboczy = Znamionowy prąd pracy	$I_u = I_e$	A	0.25
częstotliwość znamionowa	f	Hz	50/60
straty ciepła (3-biegunowe nagrzanie do temp. roboczej)		W	5,15
Impedancja na biegun		mΩ	26500
Trwałość, mechaniczna	cykle łączenia	x 10^6	0.1
Trwałość, elektryczna (AC-3 przy 400 V)			
Trwałość, elektryczna	cykle łączenia	x 10^6	> 0.1
max. częstotliwość załączania		S/h	40
Zdolność łączeniowa silnika			
AC-3 (do 690 V)		A	0.25
DC-5 (do 250 V)		A	0,25 (3 styki połączone szeregowo)

Wyzwalacz

Kompensacja temperatury			
zgodnie z IEC/EN 60947, VDE 0660		°C	- 5 … 40
Zakres pracy		°C	- 25 … 55
Błąd szczątkowy kompensacji temperatury do T > 40°C			≦ 0.25 %/K
Wyzwalacz zwarciowy			Aparat podstawowy, ustawiony na stałe: 15,5 x I_u
Tolerancja wyzwalacza zwarciowego			± 20%

Świadectwo typu zgodnie z IEC/EN 61439

Dane techniczne dla zaświadczenia rodzaju konstrukcji			
Znamionowy prąd pracy do podania straty mocy	I_n	A	0.25
Strata mocy na biegun, w zależności od prądu	P_{vid}	W	1.72
Strata mocy elementu eksploatacyjnego, w zależności od prądu	P_{vid}	W	5.15
Strata mocy statyczna, niezależnie od prądu	P_{vs}	W	0
Zdolność oddawania straty mocy	P_{ve}	W	0
Robocza temperatura otoczenia min.		°C	-25
Robocza temperatura otoczenia maks.		°C	55

Certyfikat konstrukcji IEC/EN 61439	
10.2 Wytrzymałość materiałów i części	
10.2.2 Odporność na korozję	Wymagania odnośnie normy produktowej zostały spełnione.
10.2.3.1 Wytrzymałość cieplna powłoki	Wymagania odnośnie normy produktowej zostały spełnione.
10.2.3.2 Rezystancja materiału izolacyjnego przy normalnym cieple	Wymagania odnośnie normy produktowej zostały spełnione.
10.2.3.3 Rezystancja materiału izolacyjnego przy nietypowym cieple	Wymagania odnośnie normy produktowej zostały spełnione.
10.2.4 Wytrzymałość na działanie promieniowania UV	Wymagania odnośnie normy produktowej zostały spełnione.
10.2.5 Podnoszenie	Nie dotyczy, ponieważ należy ocenić całą szafę sterowniczą.
10.2.6 Kontrola odporności na uderzenia	Nie dotyczy, ponieważ należy ocenić całą szafę sterowniczą.
10.2.7 Napisy	Wymagania odnośnie normy produktowej zostały spełnione.
10.3 Stopień ochrony powłok	Nie dotyczy, ponieważ należy ocenić całą szafę sterowniczą.
10.4 Odstępy izolacyjne powietrzne i prądów pełzających	Wymagania odnośnie normy produktowej zostały spełnione.
10.5 Ochrona przed porażeniem elektrycznym	Nie dotyczy, ponieważ należy ocenić całą szafę sterowniczą.
10.6 Montaż elementów eksploatacyjnych	Nie dotyczy, ponieważ należy ocenić całą szafę sterowniczą.
10.7 Wewnętrzne obwody prądowe i połączenia	Należy do zakresu odpowiedzialności wykonawcy szafy sterowniczej.
10.8 Przyłącza przewodów wchodzących z zewnątrz	Należy do zakresu odpowiedzialności wykonawcy szafy sterowniczej.
10.9 Właściwości izolacji	
10.9.2 Wytrzymałość elektryczna o częstotliwości roboczej	Należy do zakresu odpowiedzialności wykonawcy szafy sterowniczej.
10.9.3 Odporność na napięcie udarowe	Należy do zakresu odpowiedzialności wykonawcy szafy sterowniczej.
10.9.4 Sprawdzanie powłok z materiału izolacyjnego	Należy do zakresu odpowiedzialności wykonawcy szafy sterowniczej.
10.10 Nagrzanie	Oszacowanie nagrzania należy do zakresu odpowiedzialności wykonawcy szafy sterowniczej. Eator dostarczy danych na temat straty mocy aparatów.
10.11 Odporność na zwarcia	Należy do zakresu odpowiedzialności wykonawcy szafy sterowniczej. Przestrzegać wytycznych odnośnie aparatów łączeniowych.
10.12 Kompatybilność elektromagnetyczna	Należy do zakresu odpowiedzialności wykonawcy szafy sterowniczej. Przestrzegać wytycznych odnośnie aparatów łączeniowych.
10.13 Działanie mechaniczne	Spełnienie wymagań w aparacie jest jednoznaczne z przestrzeganiem instrukcji montażu (IL).

Dane techniczne zgodne z ETIM 8.0

Low-voltage industrial components (EG000017) / Motor protection circuit-breaker (EC000074)	
Elektrotechnika, automatyzacja i technologia / Rozdzielnice niskonapięciowe / Wyłącznik mocy, odłącznik mocy (niskie napięcia) / Wyłącznik ochronny silnika (ecl@ss10.0.1-27-37-04-01 [AGZ529016])	
Overload release current setting	0 - 0
Adjustment range undelayed short-circuit release	3.9 - 3.9
Z zabezpieczeniem termicznym	Nie
Phase failure sensitive	Nie
Sposób wyzwalania	Magnetyczny
Rated operating voltage	690 - 690
Rated permanent current Iu	0.25
Rated operation power at AC-3, 230 V	0
Znamionowa moc pracy dla AC-3, 400 V	0.06
Rodzaj podłączenia styków głównych	Połączenie śrubowe
Type of control element	Pokrętło
Device construction	Built-in device fixed built-in technique
With integrated auxiliary switch	Nie
With integrated under voltage release	Nie
Liczba biegunów	3
Rated short-circuit breaking capacity Icu at 400 V, AC	150
Stopień ochrony (IP)	IP20
Wysokość	93
Szerokość	45
Głębokość	76

Aprobaty

Specially designed for North America	No

Krzywe charakterystyki

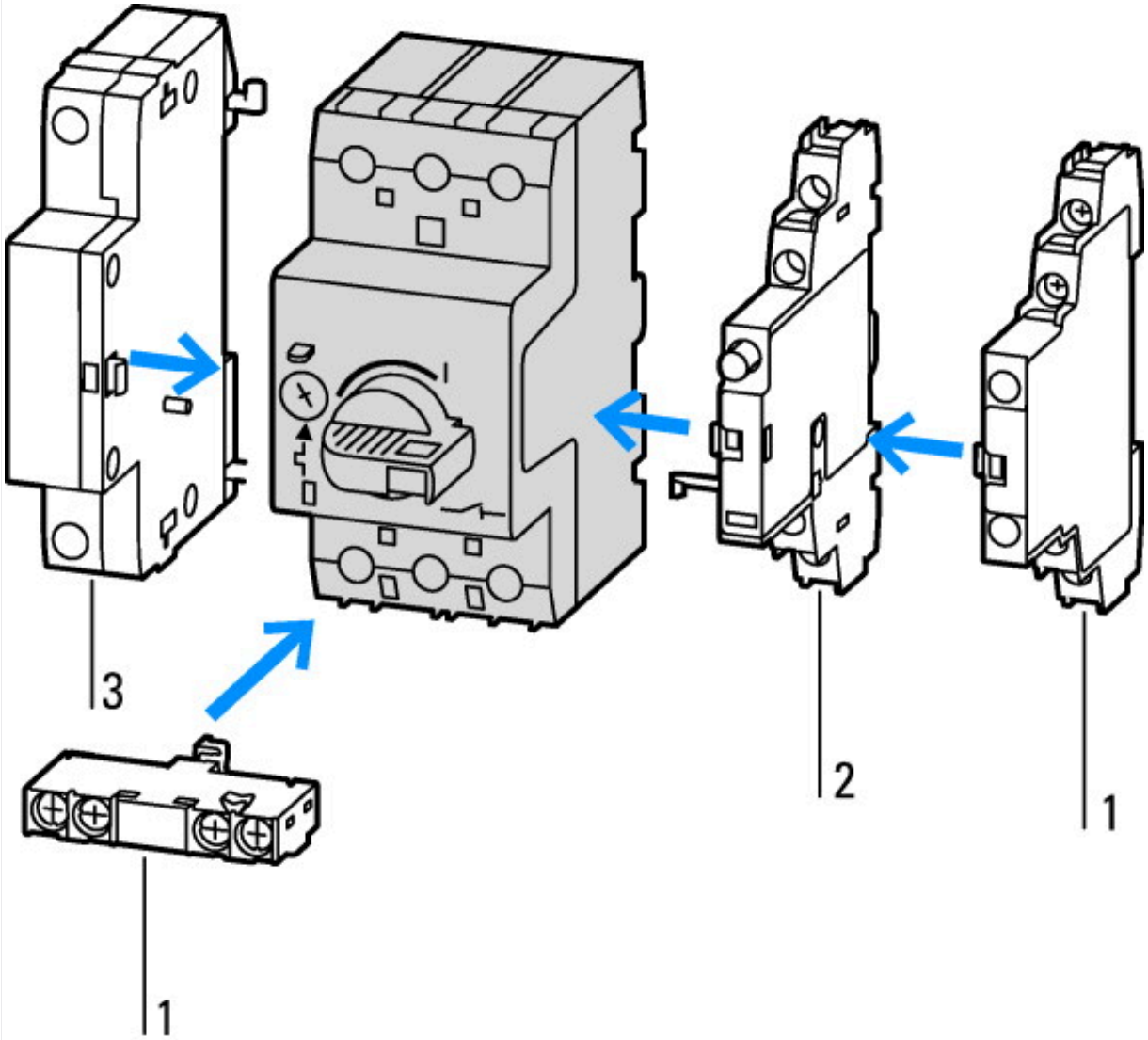

1: Standardowy styk pomocniczy
2: Styk pomocniczy wskazujący wyzwolenie
3: Wyzwalacze wzrostowe, wyzwalacze podnapięciowe

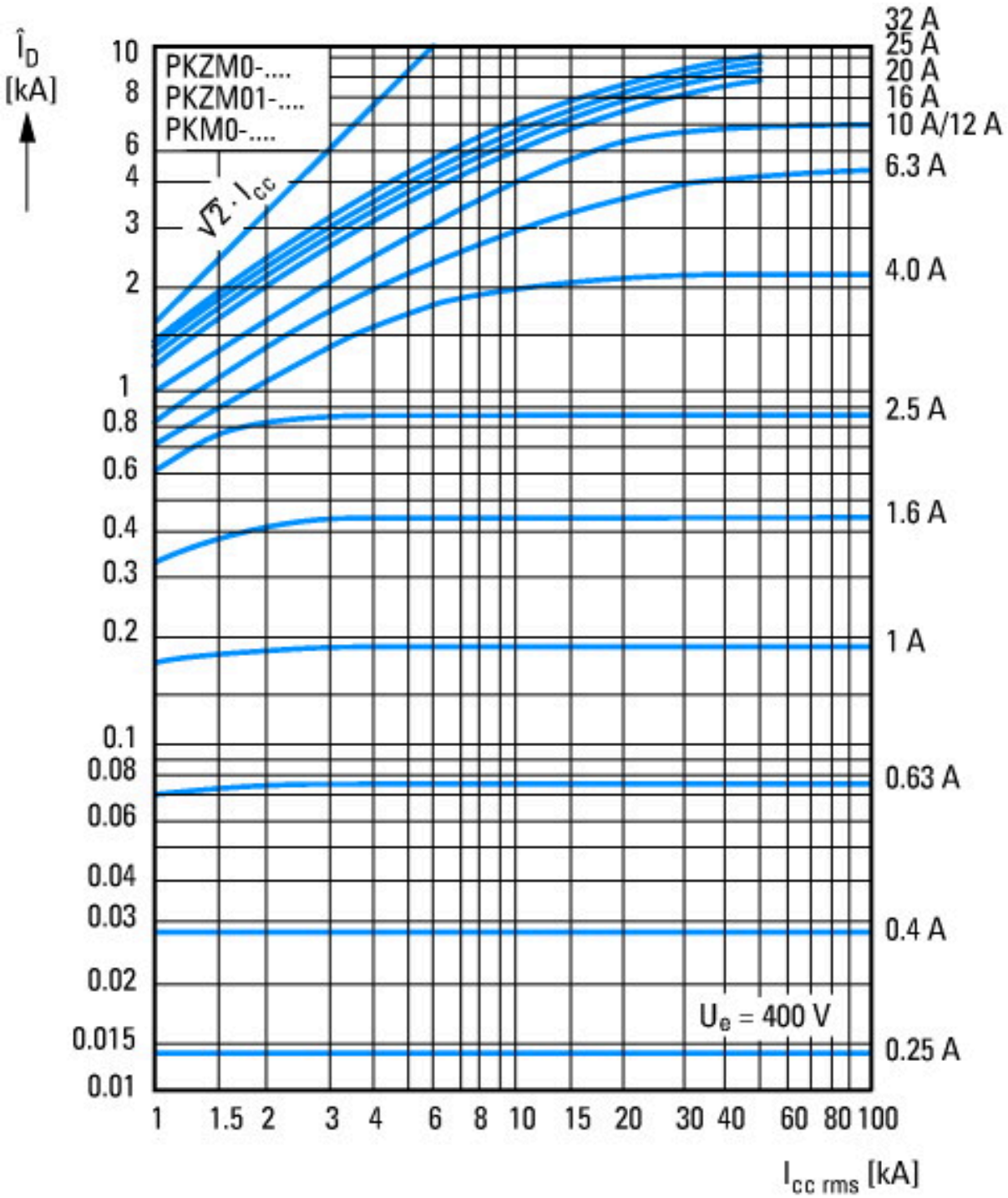

Prąd ograniczony

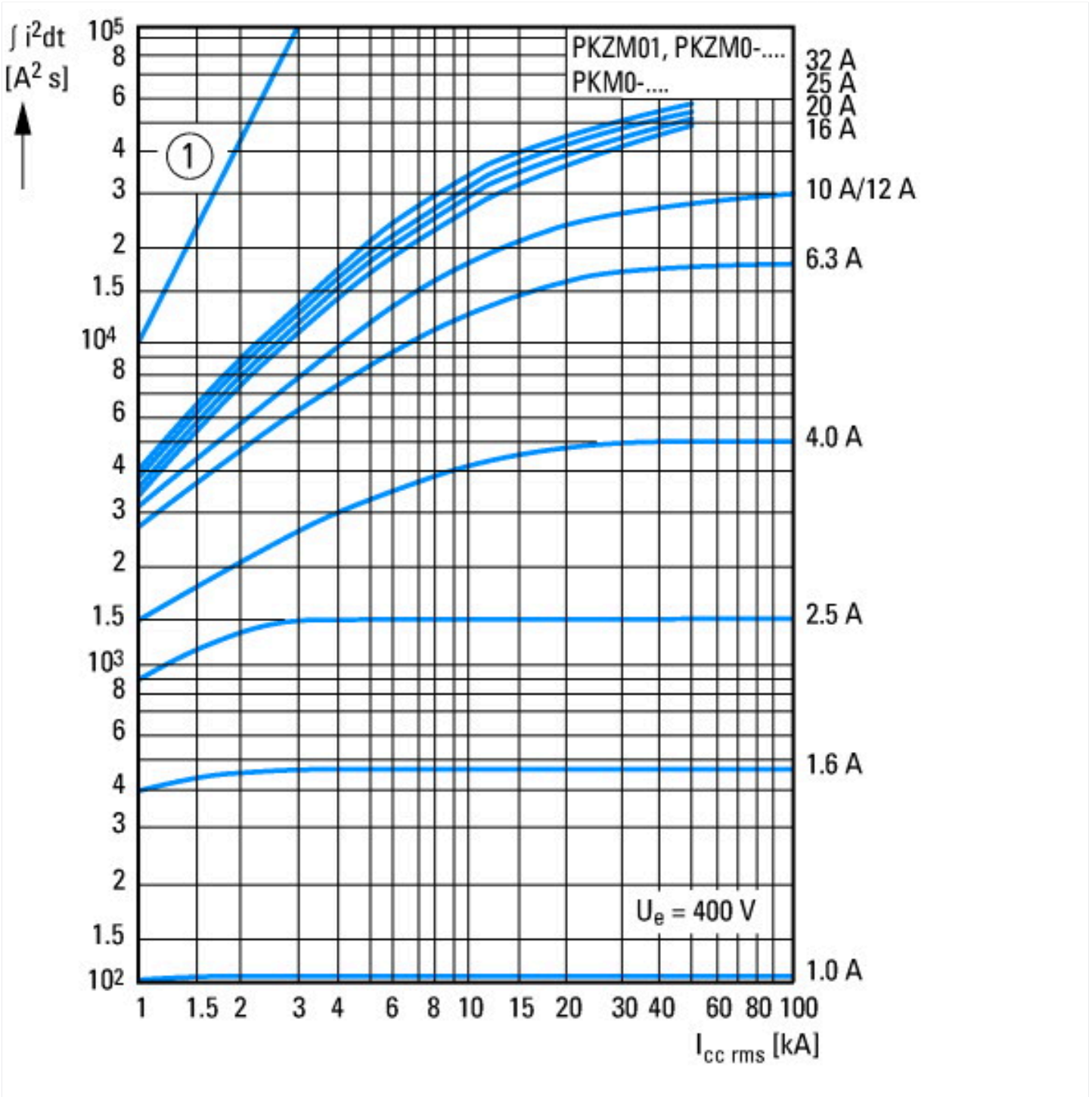

① 1. Półwałek
Energia przepustowa

Wymiary

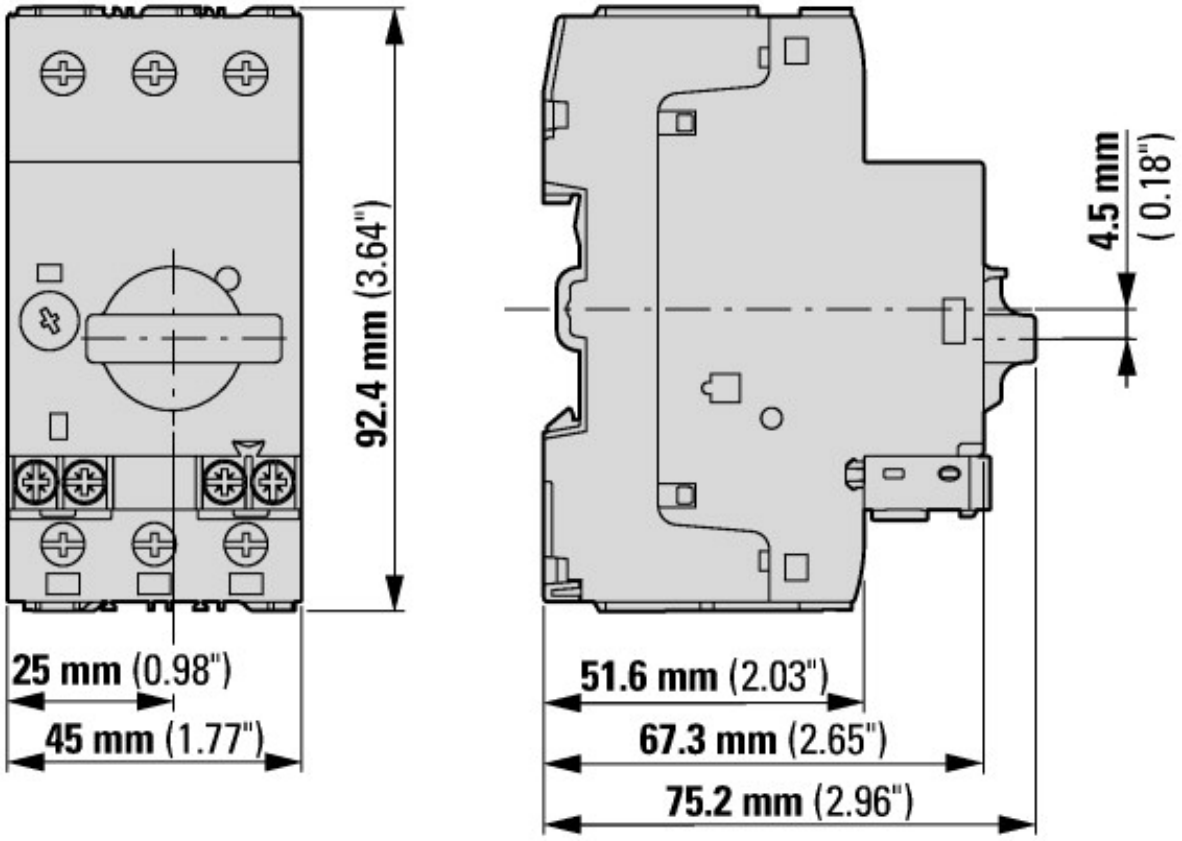

Wyłącznik silnikowy ze standardowym wyłącznikiem pomocniczym
PKZM0-…(+NHI-E-…-PKZ0)
PKZM0-…-T(+NHI-E-…-PKZ0)
PKM0-…(+NHI-E-…-PKZ0)

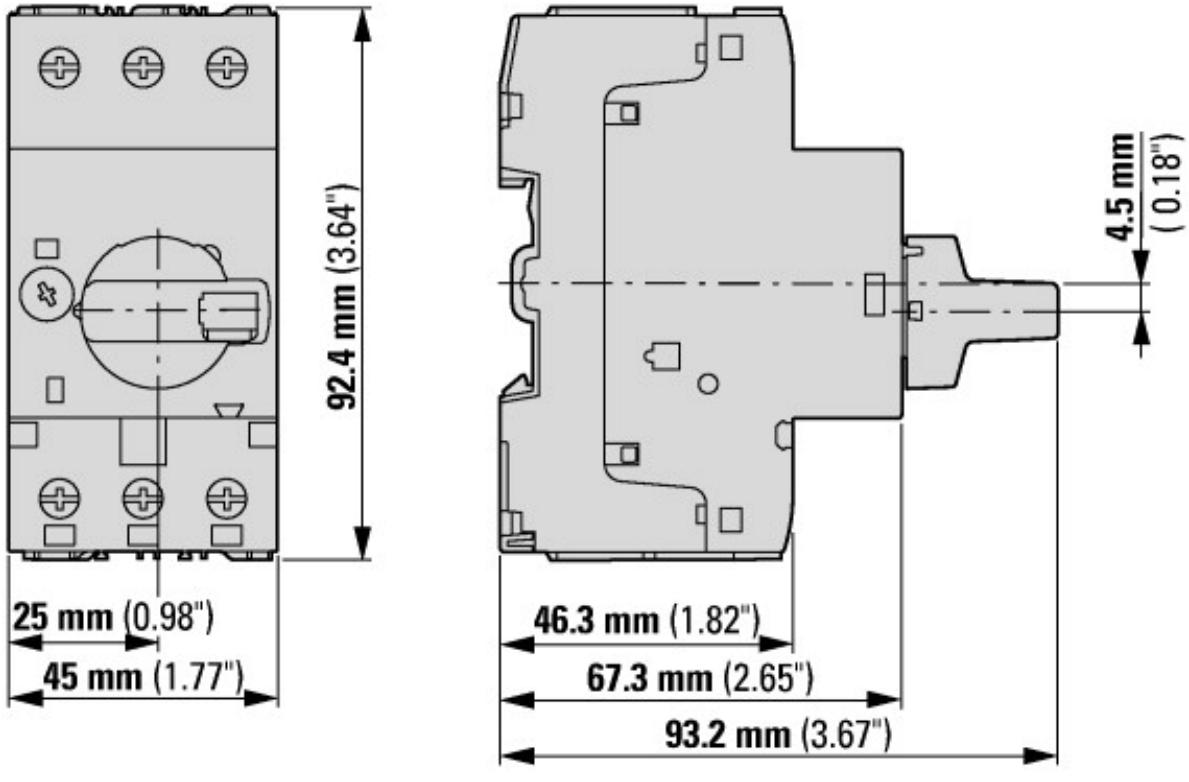

Wyłącznik silnikowy z zamykanym pokrętłem
PKZM0-…+AK-PKZ0

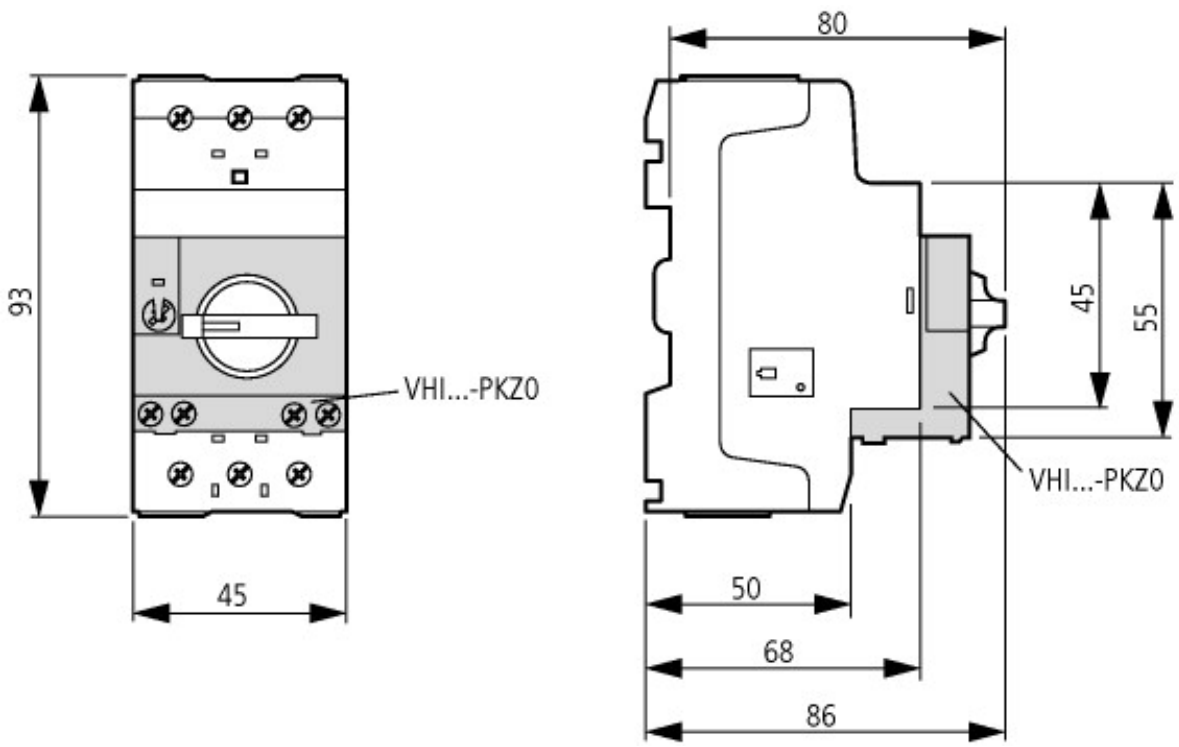

Wyłączniki silnikowe z wyprzedzającym wyłącznikiem pomocniczym
PKZM0-…+VHI-…-PKZ0

Pozostałe informacje o produkcie (łącza)

IL03407011Z (AWA1210-1925) Ochronny wyłącznik silnikowy	
IL03407011Z (AWA1210-1925) Ochronny wyłącznik silnikowy	https://es-assets.eaton.com/DOCUMENTATION/AWA_INSTRUCTIONS/IL03407011Z.pdf
' IL03402034Z (AWA121-1945) Ochronny wyłącznik silnikowy, rozrusznik	
' IL03402034Z (AWA121-1945) Ochronny wyłącznik silnikowy, rozrusznik	https://es-assets.eaton.com/DOCUMENTATION/AWA_INSTRUCTIONS/IL03402034Z2021_06.pdf
Schaltvermögen	http://de.ecat.eaton.com/flip-cat/?edition=HPLTEv1&startpage=
Motorstarter und „Special Purpose Ratings" für den Nordamerikanischen Markt	http://www.eaton.eu/ecm/groups/public/@pub/@europe/@electrical/documents/content/pct_3258146_de.pdf
Sammelschienenadapter für die rationelle Motorstartermontage - jetzt auch für Nordamerika -	http://www.moeller.net/binary/ver_techpapers/ver960de.pdf

© 07/2022 by Eaton Industries GmbH