SIEMENS

Karta informacyjna 3LD9221-0A

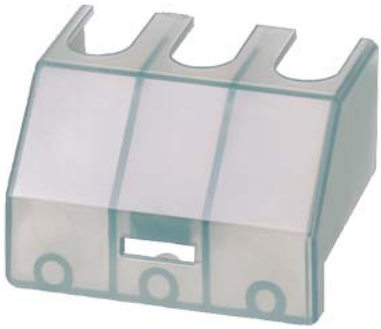

osłona zacisków, 3-bieg., dla 25A i 32A, wyposażenie do wyłącznika głównego i awaryjnego 3LD2

Wersja	
Nazwa markowa produktu	SENTRON
oznaczenie produktu	Osłona przyłączy
wykonanie produktu	Wyposażenie do wyłącznika głównego i awaryjnego 3LD2

General Product Approval				Test Certificates	other
CSA	Confirmation	UL	EAC	Special Test Certific-ate	Miscellaneous

other
Environmental Con-firmations

Więcej informacji

Information- and Downloadcenter (Catalogs, Brochures,…)
http://www.siemens.com/lowvoltage/catalogs
Industry Mall (Online ordering system)
https://mall.industry.siemens.com/mall/en/en/Catalog/product?mlfb=3LD9221-0A
Service&Support (Manuals, Certificates, Characteristics, FAQs,...)
https://support.industry.siemens.com/cs/ww/pl/ps/3LD9221-0A
Image database (product images, 2D dimension drawings, 3D models, device circuit diagrams, ...)
http://www.automation.siemens.com/bilddb/cax_en.aspx?mlfb=3LD9221-0A
CAx-Online-Generator
http://www.siemens.com/cax
Tender specifications
http://www.siemens.com/specifications

Zmiany zastrzeone
© Copyright Siemens

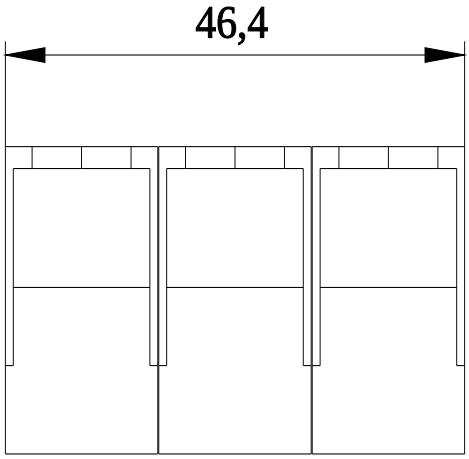

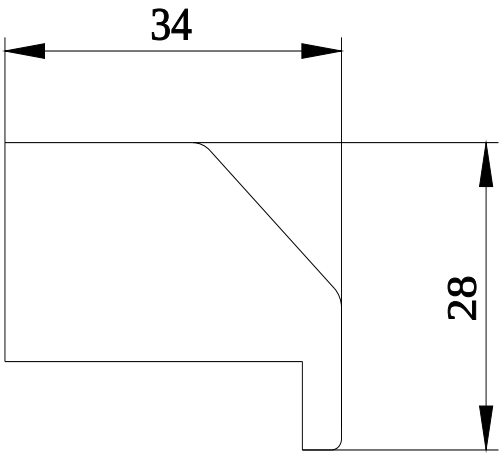

Zmiany zastrzeone
© Copyright Siemens

Zmiany zastrzeone
© Copyright Siemens