ELEKTRO-PLAST®

KATALOG PRODUKTÓW

PRODUCT CATALOGUE



2018 / 2019

TECHNIKA ELEKTROINSTALACYJNA

ELECTROTECHNICAL EQUIPMENT

TECHNIKA ELEKTROINSTALACYJNA
/ ELECTROTECHNICAL EQUIPMENT

Tradycje naszej działalności sięgają 1980 roku, jesteśmy polskim producentem osprzętu elektroinstalacyjnego. Logo naszej firmy jest zarejestrowane w Urzędzie Patentowym od 1996 r. Nasz program produkcji to wyroby elektroinstalacyjne min. rozdzielnice natynkowe i podtynkowe, tablice licznikowe, szeroka gama uchwytów do kabli i przewodów, puszki instalacyjne, puszki hermetyczne, zwijaki bębnowe - przedłużacze itp. Dysponujemy nowoczesnym i ciągle modernizowanym parkiem maszynowym. Posiadamy własne biuro konstrukcyjno-technologiczne z narzędziownią, własne zaplecze magazynowe i środki transportu. Nasza firma oferuje wysokiej jakości produkty, zaopatrzone w odpowiednie atesty i certyfikaty. Wdrożyliśmy system zarządzania jakością ISO9001:2015 TUV Rheinland.

Wzrost zatrudnienia, modernizacja istniejących i budowa nowych obiektów pozwoliły nam rozszerzyć zakres produkcji. Nasze wyroby można spotkać w większości placówek handlowych branży elektroinstalacyjnej w Polsce. Prowadzimy także sprzedaż na rynki zagraniczne w Europie, Azji, Afryce. Sprawdzona kadra techniczna w połączeniu z młodym i dynamicznym zespołem marketingowo-handlowym skierowana jest w stronę klienta. Dynamika firmy, stosowanie nowoczesnych technologii i najlepszych gatunkowo surowców sprawiają że oferowane odbiorcom produkty spełniają wymagania jakościowe. Błyskawiczna realizacja zamówień, atrakcyjne zasady współpracy z odbiorcami, to atuty które pozwoliły nam zdobyć zaufanie klientów. Prowadzimy własny dział zamówień oraz serwis internetowy w którym można znaleźć aktualny cennik, ofertę, aktualności. Prowadzimy system wspierania sprzedaży dla naszych odbiorców poprzez akcje reklamowe i promocyjne, udział w krajowych
i zagranicznych imprezach targowych, tablice reklamowe w punktach sprzedaży oraz publikacje w mediach.

Zaangażowanie załogi, jej mobilizacja i zdobyte doświadczenie, nowoczesność produkcji i dystrybucji pozwalają nam osiągać coraz wyższy poziom naszych produktów oraz zadowolenie klientów.

Jesteśmy otwarci na Państwa sugestie i uwagi.

The tradition of our business dates back to 1980, we are polish manufacturer of electrical installation equipment. Logo of our company is registered in the Patent Office since 1996. Our manufacturing program includes electrical installation accessories, such as surface and flush distribution boards, meter boards, a wide range of wire and cable grips, flush junction boxes, surface and flush hermetic boxes and cable reels etc. We have a modern and continuously modernized machine park. We have our own design and engineering office with tool room, internal warehouse and means of transport. Our company offers high quality products provided with appropriate attests and certificates. We have implemented the quality management system ISO 9001: 2015 TUV Rheinland.

Headcount increase, modernization of existing and construction of new buildings help us to extend the scope of production and services. Our products can be recognized in majority of outlets of electro-technical branch in Poland. We also export to many foreign markets in Europe, Asia, Africa. Experienced staff, in addition to a young and dynamic trade marketing team, provide strong foundation and guarantee constant development Dynamics of company, the use of modern technologies and best sort of materials enable us to offer products which meet quality requirements. Instant performance of orders, attractive conditions of cooperation are the advantages which help us gain customer's trust. We run our own order department and web service in which you can find the current pricing list, current product offers, current news. We also run sales support program for our customers by means of attractive advertising and promotion campaigns, participation in domestic and foreign fair events, boards in outlets and publications in media.

It is the commitment of our staff, its engagement and gained experience along with modern approach in production and distribution that let us achieve the constantly higher level of our products and customer satisfaction.

We are open to your suggestions and comments.



DZIAŁ SPRZEDAŻY / LOGISTYKA
SALES DEPARTMENT / LOGISTICS



PRODUKTY - SPIS TREŚCI
PRODUCTS - TABLE OF CONTENTS

	ROZDZIELNICE NATYNKOWE SRn SURFACE DISTRIBUTION BOARDS	4
	ROZDZIELNICE PODTYNKOWE SRp FLUSH DISTRIBUTION BOARDS	7
	ROZDZIELNICE NATYNKOWE RNT SURFACE DISTRIBUTION BOARDS	9
	ROZDZIELNICE NATYNKOWE RNTO SURFACE DISTRIBUTION BOARDS	10
FAL line	ROZDZIELNICE NATYNKOWE RN SURFACE DISTRIBUTION BOARDS	11
FAL line	ROZDZIELNICE PODTYNKOWE RP FLUSH DISTRIBUTION BOARDS	13
	ROZDZIELNICE NATYNKOWE RNO, RM SURFACE DISTRIBUTION BOARDS	15
NEO series	ROZDZIELNICE HERMETYCZNE RH HERMETIC DISTRIBUTION BOARDS	17
NEO series	ROZDZIELNICE PODTYNKOWE RHp FLUSH DISTRIBUTION BOARDS	23
	AKCESORIA DO ROZDZIELNIC ACCESSORIES	25
Quiteline	ROZDZIELNICE PODTYNKOWE DARP FLUSH DISTRIBUTION BOARDS	26
HERMETbox	PUSZKI HERMETYCZNE PH HERMETIC BOXES	30
	PUSZKI INSTALACYJNE NATYNKOWE SURFACE INSTALLATION BOXES	38
LAVA line	PUSZKI INSTALACYJNE PODTYNKOWE FLUSH JUNCTION BOXES	47
	PUSZKA DO ZŁĄCZA ODGROMOWEGO BOX FOR LIGHTNING PROTECTION SYSTEM	54
	SKRZYNKA ZIEMNA ODGROMOWA (PROBIERCZA) BOX FOR LIGHTNING PROTECTION SYSTEM MOUNTED IN GROUND	55
UNIbox	OBUDOWY Z TWORZYWA UNIbox PLASTIC HERMETIC BOXES	56
HERMETbox	OBUDOWY HERMETYCZNE OH HERMETIC CASINGS	59
	TABLICE LICZNIKOWE METER BOARDS	65
	TABLICE LICZNIKOWO-ROZDZIELCZE METER & SWITCH BOARDS	68
	OBUDOWY ZESTAWÓW POMIAROWYCH MEASURING CASING SETS	69
	TECHNIKA ZAMOCOWAŃ THE FIXING TECHNOLOGY	70
	SYSTEMY IDENTYFIKACYJNE IDENTIFICATION SYSTEMS	81
	ZWIJAKI BĘBNOWE / PRZEDŁUŻACZE CABLE REELS / CABLE REEL EXTENDER	82
	PANELE MEMBRANOWE MULTIGATE PANELS	85
	DŁAWIKI GLANDS	87
	ZŁĄCZKI ELEKTROTECHNICZNE ELECTROTECHNICAL CONNECTORS	88
	WTYCZKI I GNIAZDA PLUGS AND SOCKETS	101
Koala SERIES	ŁĄCZNIKI I GNIAZDA NATYNKOWE IP44 SWITCHES AND SOCKETS	107
	AKCESORIA ACCESSORIES	111
STRONG	PUSZKI HERMETYCZNE PRZEMYSŁOWE INDUSTRIAL HERMETIC BOXES	113

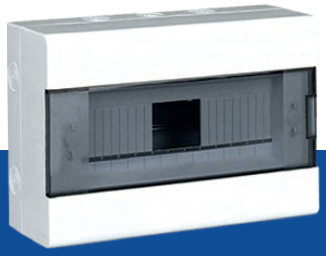

SRn
ROZDZIELNICE NATYNKOWE SRn
SURFACE DISTRIBUTION BOARDS SRn

strona page 4



RNT
ROZDZIELNICE NATYNKOWE RNT
SURFACE DISTRIBUTION BOARDS RNT

9



RNTO
ROZDZIELNICE NATYNKOWE RNTO
SURFACE DISTRIBUTION BOARDS RNTO

10



RN
ROZDZIELNICE NATYNKOWE RN
SURFACE DISTRIBUTION BOARDS RN

11



SRp
ROZDZIELNICE PODTYNKOWE SRp
FLUSH DISTRIBUTION BOARDS SRp

strona page 7



RP
ROZDZIELNICE PODTYNKOWE RP
FLUSH DISTRIBUTION BOARDS RP

13



RHp
ROZDZIELNICE PODTYNKOWE RHp
FLUSH DISTRIBUTION BOARDS RHp

23



Quiteline
DARP
ROZDZIELNICE PODTYNKOWE DARP
FLUSH DISTRIBUTION BOARDS DARP

26







RNO
ROZDZIELNICE NATYNKOWE RNO
SURFACE DISTRIBUTION BOARDS RNO
15

RM
ROZDZIELNICE NATYNKOWE RM
SURFACE DISTRIBUTION BOARDS RM
15

RH NEO series
ROZDZIELNICE NATYNKOWE RH
SURFACE DISTRIBUTION BOARDS RH
17

ROZDZIELNICE
DISTRIBUTION BOARDS

Rozdzielnice wykonane są z tworzywa sztucznego. Przystosowane są do użytkowania wewnątrz pomieszczeń. Rozdzielnice posiadają obudowę zamkniętą skrzynkową oraz przystosowane są do plombowania. W bocznych częściach obudowy posiadają przetłoczenia dla łatwego wprowadzenia przewodów bądź rurek instalacyjnych. Rozdzielnie zaopatrzone są w etykiety opisowe. Posiadają również listwy zaciskowe N+PE. Elementem montażowym w rozdzielnicy jest wspornik TH 35/7,5 (Euroszyna), pozwalający na zamontowanie zabezpieczeń nadmiarowo - prądowych, wyłączników różnicowo - prądowych oraz innych aparatów elektrycznych. Zgodnie z obowiązującymi normami rozdzielnice należy umieszczać na trudnopalnych ścianach przez osoby odpowiednio wykwalifikowane. Dotyczy wszystkich typów rozdzielnic.

The distribution boards are made of plastic. They are fit for indoor use. The distribution boards are equipped with a closed box casing and they are adaptable for sealing. The sides of casing have grooves for an easy introduction of wires or tubes. The distribution boards are equipped with describing labels and also with N+PE terminal strips. The TH 35/7,5 (Eurobus) bracket is an assembly element in the distribution board that allows fixing over - current protections, current variation breaker switchers as well as different electrical apparatuses.
Applies to all types of distribution boards.

Rozdzielnica Natynkowa SRn-6 / Surface Distribution Board SRn-6



Nr kat. / Cat No.	Symbol	Typ / Type	Kolor / Colour	Wersja / Version	Max. przekrój przewodu Max. wire cross - section	Waga [kg] / Weight	IP
1.1	SRn-6	1x6	biały / white	transparentne drzwi PC / transparent door	16 mm²	0,6	IP40
1.11	SRn-6/B	1x6	biały / white	białe drzwi ABS / white door	16 mm²	0,6	IP40

Kolor biały / White colour - RAL 9003 · N+PE · 1 szt. / 1 p.

Tworzywo ABS / ABS Plastic · Zakres WYSOKOŚCI aparatów / HEIGHT range appliances (68-75 mm)
STABILNOŚĆ pracy / STABLE performance (-25÷60°C) · ODPORNOŚĆ na uderzenia / Impact RESISTANCE (IK07)
1-6 modułów / 1-6 modules (TH35) · PLOMBOWANIE / SEALING

Zaciski PE / PE Terminals [mm²]	7x(1.5-16)
Zaciski N / N Terminals [mm²]	7x(1.5-16)
Unr / **Uni** / **In**	
230/400V / 500V / 100A	
Spełnia normy / Meet the standard	PN-EN 62208:2011

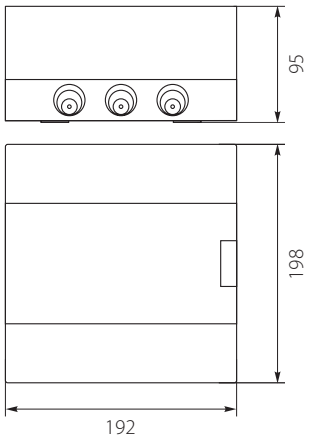

Rozdzielnica Natynkowa SRn-8 / Surface Distribution Board SRn-8



Nr kat. / Cat No.	Symbol	Typ / Type	Kolor / Colour	Wersja / Version	Max. przekrój przewodu Max. wire cross - section	Waga [kg] / Weight	IP
1.2	SRn-8	1x8	biały / white	transparentne drzwi PC / transparent door	16 mm²	0,7	IP40
1.12	SRn-8/B	1x8	biały / white	białe drzwi ABS / white door	16 mm²	0,7	IP40

Kolor biały / White colour - RAL 9003 · N+PE · 1 szt. / 1 p.

Tworzywo ABS / ABS Plastic · Zakres WYSOKOŚCI aparatów / HEIGHT range appliances (68-75 mm)
STABILNOŚĆ pracy / STABLE performance (-25÷60°C) · ODPORNOŚĆ na uderzenia / Impact RESISTANCE (IK07)
1-8 modułów / 1-8 modules (TH35) · PLOMBOWANIE / SEALING

Zaciski PE / PE Terminals [mm²]	9x(1.5-16)
Zaciski N / N Terminals [mm²]	9x(1.5-16)
Unr / **Uni** / **In**	
230/400V / 500V / 100A	
Spełnia normy / Meet the standard	PN-EN 62208:2011

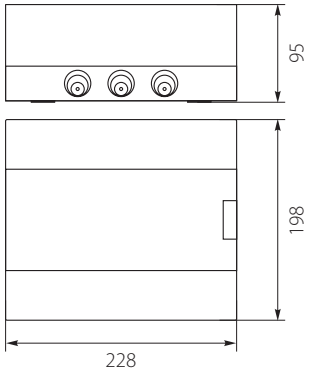

Rozdzielnica Natynkowa SRn-12 / Surface Distribution Board SRn-12

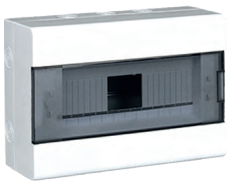

Nr kat. / Cat No.	Symbol	Typ / Type	Kolor / Colour	Wersja / Version	Max. przekrój przewodu Max. wire cross - section	Waga [kg] / Weight	IP
1.3	SRn-12	1x12	biały / white	transparentne drzwi PC / transparent door	25 mm²	0,9	IP40
1.13	SRn-12/B	1x12	biały / white	białe drzwi ABS / white door	25 mm²	0,9	IP40

Kolor biały / White colour - RAL 9003 · N+PE · 1 szt. / 1 p.

Tworzywo ABS / ABS Plastic · Zakres WYSOKOŚCI aparatów / HEIGHT range appliances (68-75 mm)
STABILNOŚĆ pracy / STABLE performance (-25÷60°C) · ODPORNOŚĆ na uderzenia / Impact RESISTANCE (IK07)
1-12 modułów / 1-12 modules (TH35) · PLOMBOWANIE / SEALING

Zaciski PE / PE Terminals [mm²]	11x(1,5-16) + 2x(6-25)
Zaciski N / N Terminals [mm²]	11x(1,5-16) + 2x(6-25)
Unr / **Uni** / **In**	
230/400V / 500V / 100A	
Spełnia normy / Meet the standard	PN-EN 62208:2011

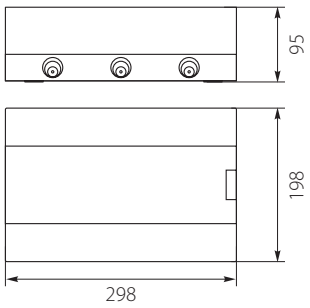

Rozdzielnica Natynkowa SRn-2x8 (16) Łączona / Surface Distribution Board SRn-2x8 (16) Combined



Nr kat. / Cat No.	Symbol	Typ / Type	Kolor / Colour	Wersja / Version	Max. przekrój przewodu Max. wire cross - section	Waga [kg] / Weight	IP
1.4	SRn-16	2x8	biały / white	transparentne drzwi PC / transparent door	16 mm²	1,3	IP40
1.14	SRn-16/B	2x8	biały / white	białe drzwi ABS / white door	16 mm²	1,3	IP40

Kolor biały / White colour - RAL 9003 · N+PE · 1 szt. / 1 p.

Tworzywo ABS / ABS Plastic · Zakres WYSOKOŚCI aparatów / HEIGHT range appliances (68-75 mm)
STABILNOŚĆ pracy / STABLE performance (-25÷60°C) · ODPORNOŚĆ na uderzenia / Impact RESISTANCE (IK07)
1-16 modułów / 1-16 modules (TH35) · PLOMBOWANIE / SEALING

Zaciski PE / PE Terminals [mm²]	2x [9x(1.5-16)]
Zaciski N / N Terminals [mm²]	2x [9x(1.5-16)]
Unr / **Uni** / **In**	
230/400V / 500V / 100A	
Spełnia normy / Meet the standard	PN-EN 62208:2011

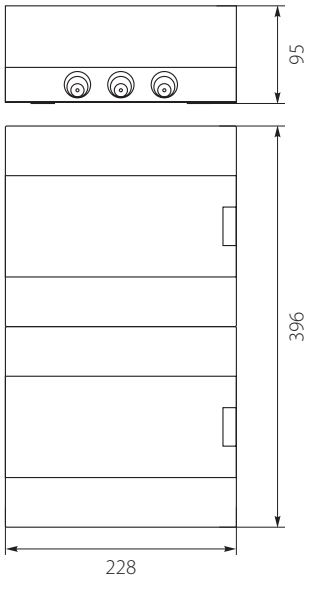

Wersja ŁĄCZONA (klejona)
/ The COMBINED version (glued)

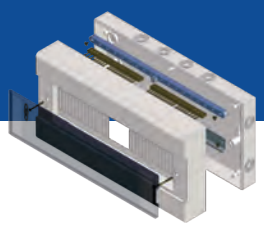

Rozdzielnica Natynkowa SRn-18 / Surface Distribution Board SRn-18

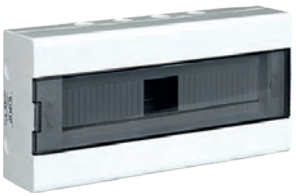

Nr kat. / Cat No.	Symbol	Typ / Type	Kolor / Colour	Wersja / Version	Max. przekrój przewodu Max. wire cross - section	Waga [kg] / Weight	IP
1.5	SRn-18	1x18	biały / white	transparentne drzwi PC / transparent door	25 mm²	1,2	IP40
1.15	SRn-18/B	1x18	biały / white	białe drzwi ABS / white door	25 mm²	1,2	IP40

Kolor biały / White colour - RAL 9003 · N+PE · 1 szt. / 1 p.

Tworzywo ABS / ABS Plastic · Zakres WYSOKOŚCI aparatów / HEIGHT range appliances (68-75 mm)

STABILNOŚĆ pracy / STABLE performance (-25÷60°C) · ODPORNOŚĆ na uderzenia / Impact RESISTANCE (IK07)

1-18 modułów / 1-18 modules (TH35) · PLOMBOWANIE / SEALING

Zaciski PE / PE Terminals [mm²]	16x(1.5-16) + 3x(6-25)
Zaciski N / N Terminals [mm²]	16x(1.5-16) + 3x(6-25)
Unr	**Uni** / **In**
230/400V	500V / 100A
Spełnia normy / Meet the standard	PN-EN 62208:2011

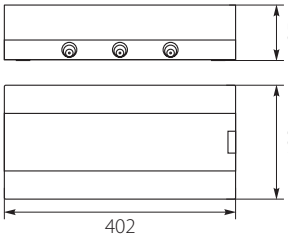

Rozdzielnica Natynkowa SRn-24 / Surface Distribution Board SRn-24



Nr kat. / Cat No.	Symbol	Typ / Type	Kolor / Colour	Wersja / Version	Max. przekrój przewodu Max. wire cross - section	Waga [kg] / Weight	IP
1.6	SRn-24	2x12	biały / white	transparentne drzwi PC / transparent door	25 mm²	1,7	IP40
1.16	SRn-24/B	2x12	biały / white	białe drzwi ABS / white door	25 mm²	1,7	IP40

Kolor biały / White colour - RAL 9003 · N+PE · 1 szt. / 1 p.

Tworzywo ABS / ABS Plastic · Zakres WYSOKOŚCI aparatów / HEIGHT range appliances (68-75 mm)

STABILNOŚĆ pracy / STABLE performance (-25÷60°C) · ODPORNOŚĆ na uderzenia / Impact RESISTANCE (IK07)

1-24 modułów / 1-24 modules (TH35) · PLOMBOWANIE / SEALING

Zaciski PE / PE Terminals [mm²]	1x(11x(1,5-16 mm²) + 2x(6-25 mm²))
Zaciski N / N Terminals [mm²]	2x(11x(1,5-16 mm²) + 2x(6-25 mm²))
Unr	**Uni** / **In**
230/400V	500V / 100A
Spełnia normy / Meet the standard	PN-EN 62208:2011

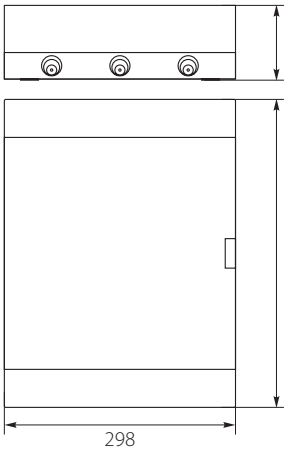

Rozdzielnica Natynkowa SRn-36 (3x12) / Surface Distribution Board SRn-36 (3x12)



Nr kat. / Cat No.	Symbol	Typ / Type	Kolor / Colour	Wersja / Version	Max. przekrój przewodu Max. wire cross - section	Waga [kg] / Weight	IP
1.36	SRn-36	3x12	biały / white	transparentne drzwi PC / transparent door	25 mm²	3,1	IP40
1.136	SRn-36/B	3x12	biały / white	białe drzwi ABS / white door	25 mm²	3,1	IP40

Kolor biały / White colour - RAL 9003 · N+PE · 1 szt. / 1 p.

Tworzywo ABS / ABS Plastic · Zakres WYSOKOŚCI aparatów / HEIGHT range appliances (68-75 mm)

STABILNOŚĆ pracy / STABLE performance (-25÷60°C) · ODPORNOŚĆ na uderzenia / Impact RESISTANCE (IK07)

1-36 modułów / 1-36 modules (TH35) · PLOMBOWANIE / SEALING

Zaciski PE / PE Terminals [mm²]	1x(11x(1,5-16) + 2x(6-25))
Zaciski N / N Terminals [mm²]	3x(11x(1,5-16) + 2x(6-25))
Unr	**Uni** / **In**
230/400V	500V / 100A
Spełnia normy / Meet the standard	PN-EN 62208:2011

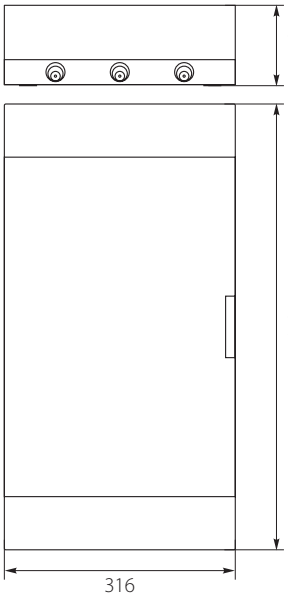

Rozdzielnica Natynkowa SRn-54 (3x18) / Surface Distribution Board SRn-54 (3x18)



Nr kat. / Cat No.	Symbol	Typ / Type	Kolor / Colour	Wersja / Version	Max. przekrój przewodu Max. wire cross - section	Waga [kg] / Weight	IP
1.54	SRn-54	3x18	biały / white	transparentne drzwi PC / transparent door	25 mm²	4,1	IP40
1.154	SRn-54/B	3x18	biały / white	białe drzwi ABS / white door	25 mm²	4,2	IP40

Kolor biały / White colour - RAL 9003 · N+PE · 1 szt. / 1 p.

Tworzywo ABS / ABS Plastic · Zakres WYSOKOŚCI aparatów / HEIGHT range appliances (68-75 mm)

STABILNOŚĆ pracy / STABLE performance (-25÷60°C) · ODPORNOŚĆ na uderzenia / Impact RESISTANCE (IK07)

1-54 modułów / 1-54 modules (TH35) · PLOMBOWANIE / SEALING

Zaciski PE / PE Terminals [mm²]	1x(16x(1,5-16mm²) +3x(6-25mm²))
Zaciski N / N Terminals [mm²]	3x(16x(1,5-16mm²) +3x(6-25mm²))
Unr	**Uni** / **In**
230/400V	500V / 100A
Spełnia normy / Meet the standard	PN-EN 62208:2011

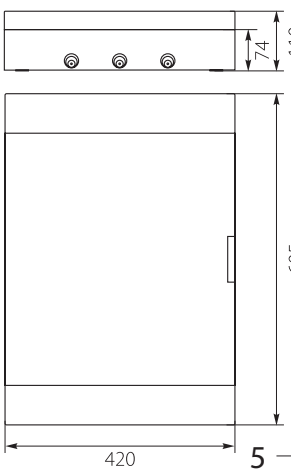

Rozdzielnica Natynkowa SRn-3x12 (36)łączona / Surface Distribution Board SRn-3x12 (36)combined



Wersja ŁĄCZONA (klejona)
/ The COMBINED version (glued)

Nr kat. / Cat No.	Symbol	Typ / Type	Kolor / Colour	Wersja / Version	Max. przekrój przewodu Max. wire cross - section	Waga [kg] / Weight	IP
1.7	SRn-36	3x12	biały / white	transparentne drzwi PC / transparent door	25 mm²	3,1	IP40
1.17	SRn-36/B	3x12	biały / white	białe drzwi ABS / white door	25 mm²	3,1	IP40

Kolor biały / White colour - RAL 9003 · N+PE · 1 szt. / 1 p.

Tworzywo ABS / ABS Plastic
STABILNOŚĆ pracy / STABLE performance
1-36 modułów / 1-36 modules
Zakres WYSOKOŚCI aparatów / HEIGHT range appliances
ODPORNOŚĆ na uderzenia / Impact RESISTANCE
PLOMBOWANIE / SEALING

Zaciski PE / PE Terminals [mm²]	3 x [11x(1,5-16) + 2x(6-25)]
Zaciski N / N Terminals [mm²]	3 x [11x(1,5-16) + 2x(6-25)]
Unr	**Uni** / **In**
230/400V	500V / 100A
Spełnia normy / Meet the standard	PN-EN 62208:2011

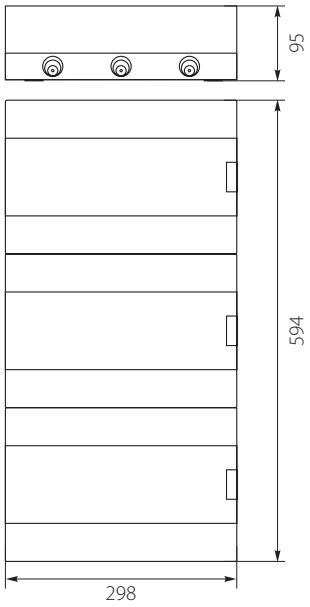

Rozdzielnica Natynkowa SRn-2x18 (36/2) łączona / Surface Distribution Board SRn-2x18 (36/2) combined



Wersja ŁĄCZONA (klejona)
/ The COMBINED version (glued)

Nr kat. / Cat No.	Symbol	Typ / Type	Kolor / Colour	Wersja / Version	Max. przekrój przewodu Max. wire cross - section	Waga [kg] / Weight	IP
1.8	SRn-36	2x18	biały / white	transparentne drzwi PC / transparent door	25 mm²	2,6	IP40
1.18	SRn-36/B	2x18	biały / white	białe drzwi ABS / white door	25 mm²	2,5	IP40

Kolor biały / White colour - RAL 9003 · N+PE · 1 szt. / 1 p.

Tworzywo ABS / ABS Plastic
STABILNOŚĆ pracy / STABLE performance
1-36 modułów / 1-36 modules
Zakres WYSOKOŚCI aparatów / HEIGHT range appliances
ODPORNOŚĆ na uderzenia / Impact RESISTANCE
PLOMBOWANIE / SEALING

Zaciski PE / PE Terminals [mm²]	1x [16x(1.5-16) + 3x(6-25)]
Zaciski N / N Terminals [mm²]	2x [16x(1.5-16) + 3x(6-25)]
Unr	**Uni** / **In**
230/400V	500V / 100A
Spełnia normy / Meet the standard	PN-EN 62208:2011

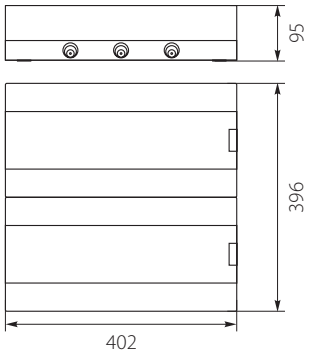

Rozdzielnica Natynkowa SRn-3x18 (54/3) łączona / Surface Distribution Board SRn-3x18 (54/3) combined



Wersja ŁĄCZONA (klejona)
/ The COMBINED version (glued)

Nr kat. / Cat No.	Symbol	Typ / Type	Kolor / Colour	Wersja / Version	Max. przekrój przewodu Max. wire cross - section	Waga [kg] / Weight	IP
1.9	SRn-54	3x18	biały / white	transparentne drzwi PC / transparent door	25 mm²	4,1	IP40
1.19	SRn-54/B	3x18	biały / white	białe drzwi ABS / white door	25 mm²	4,1	IP40

Kolor biały / White colour - RAL 9003 · N+PE · 1 szt. / 1 p.

Tworzywo ABS / ABS Plastic
STABILNOŚĆ pracy / STABLE performance
1-54 modułów / 1-54 modules
Zakres WYSOKOŚCI aparatów / HEIGHT range appliances
ODPORNOŚĆ na uderzenia / Impact RESISTANCE
PLOMBOWANIE / SEALING

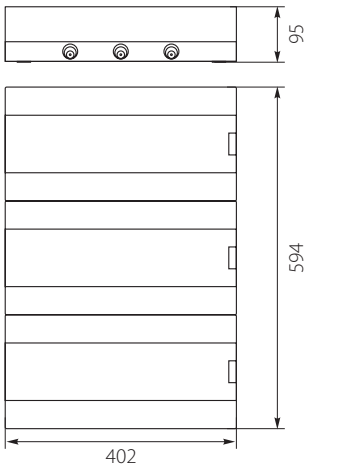

Rozdzielnica Natynkowa Multimedialna SRn-24/BM / Multimedia Surface Distribution Board SRn-24/BM



Nr kat. / Cat No.	Symbol	Kolor / Colour	Wersja / Version	Waga [kg] / Weight	IP
1.155	SRn-24/BM	biały / white	multimedialna, uchwyty, gniazdo 230V~/16A, białe drzwi ABS / multimedia, handles, socket 230V~/16A, white door	1,7	IP40

Kolor biały / White colour - RAL 9003 · 1 szt. / 1 p.

Tworzywo ABS / ABS Plastic
STABILNOŚĆ pracy / STABLE performance
ODPORNOŚĆ na uderzenia / Impact RESISTANCE
PLOMBOWANIE / SEALING

Dwa uchwyty / Two handles

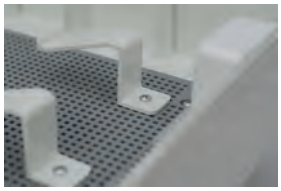

Gniazdo pojedyncze natynkowe 230V~/16A / Single socket surface mounted 230V~/16A



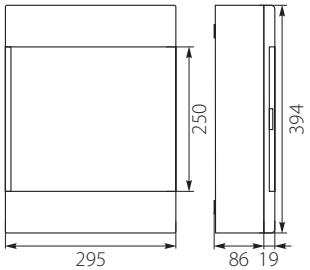

Unr	Uni	In
230/400V	500V	100A

Spełnia normy / Meet the standard PN-EN 62208:2011

* - poprzednio SM-24B nr 1.166! / Before SM-24B no. 1.166!

ROZDZIELNICE PODTYNKOWE SRp
FLUSH DISTRIBUTION BOARDS





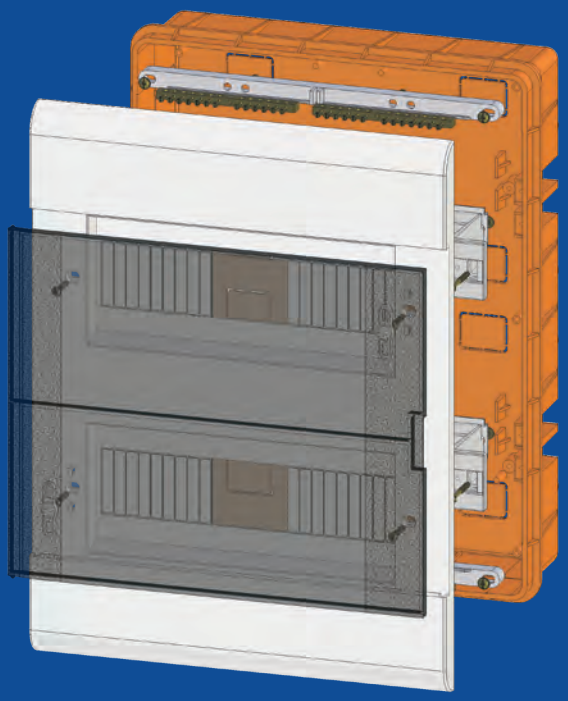

Rozdzielnica Podtynkowa SRp-6 / Flush Distribution Board SRp-6



Nr kat. / Cat No.	Symbol	Typ / Type	Kolor / Colour	Wersja / Version	Max. przekrój przewodu Max. wire cross - section	Waga [kg] / Weight	IP
2.1	SRp-6	1x6	biały / white	transparentne drzwi PC / transparent door	16 mm²	0,5	IP40
2.11	SRp-6/B	1x6	biały / white	białe drzwi ABS / white door	16 mm²	0,5	IP40

Kolor biały / White colour - RAL 9003 | N+PE | 1 szt. / 1 p.

Tworzywo ABS / ABS Plastic | Zakres WYSOKOŚCI aparatów / HEIGHT range appliances | PLOMBOWANIE / SEALING

STABILNOŚĆ pracy / STABLE performance | II Klasa Ochronności / II Protection Class

1-6 modułów / 1-6 modules | ODPORNOŚĆ na uderzenia / Impact RESISTANCE

Zaciski PE / PE Terminals [mm²]		7x(1.5-16)
Zaciski N / N Terminals [mm²]		7x(1.5-16)
Unr	**Uni**	**In**
230/400V	500V	100A
Spełnia normy / Meet the standard		PN-EN 62208:2011

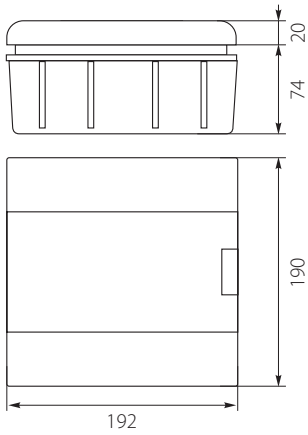

Rozdzielnica Podtynkowa SRp-8 / Flush Distribution Board SRp-8



Nr kat. / Cat No.	Symbol	Typ / Type	Kolor / Colour	Wersja / Version	Max. przekrój przewodu Max. wire cross - section	Waga [kg] / Weight	IP
2.2	SRp-8	1x8	biały / white	transparentne drzwi PC / transparent door	16 mm²	0,6	IP40
2.12	SRp-8/B	1x8	biały / white	białe drzwi ABS / white door	16 mm²	0,6	IP40

Kolor biały / White colour - RAL 9003 | N+PE | 1 szt. / 1 p.

Tworzywo ABS / ABS Plastic | Zakres WYSOKOŚCI aparatów / HEIGHT range appliances | PLOMBOWANIE / SEALING

STABILNOŚĆ pracy / STABLE performance | II Klasa Ochronności / II Protection Class

1-8 modułów / 1-8 modules | ODPORNOŚĆ na uderzenia / Impact RESISTANCE

Zaciski PE / PE Terminals [mm²]		9x(1.5-16)
Zaciski N / N Terminals [mm²]		9x(1.5-16)
Unr	**Uni**	**In**
230/400V	500V	100A
Spełnia normy / Meet the standard		PN-EN 62208:2011

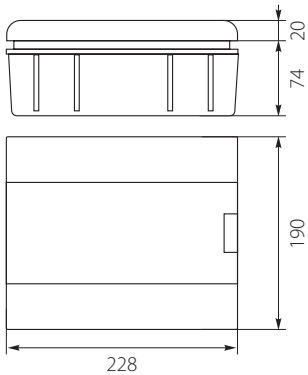

Rozdzielnica Podtynkowa SRp-12 / Flush Distribution Board SRp-12



Nr kat. / Cat No.	Symbol	Typ / Type	Kolor / Colour	Wersja / Version	Max. przekrój przewodu Max. wire cross - section	Waga [kg] / Weight	IP
2.3	SRp-12	1x12	biały / white	transparentne drzwi PC / transparent door	25 mm²	0,8	IP40
2.13	SRp-12/B	1x12	biały / white	białe drzwi ABS / white door	25 mm²	0,8	IP40

Kolor biały / White colour - RAL 9003 | N+PE | 1 szt. / 1 p.

Tworzywo ABS / ABS Plastic | Zakres WYSOKOŚCI aparatów / HEIGHT range appliances | PLOMBOWANIE / SEALING

STABILNOŚĆ pracy / STABLE performance | II Klasa Ochronności / II Protection Class

1-12 modułów / 1-12 modules | ODPORNOŚĆ na uderzenia / Impact RESISTANCE

Zaciski PE / PE Terminals [mm²]		11x(1,5-16) + 2x(6-25)
Zaciski N / N Terminals [mm²]		11x(1,5-16) + 2x(6-25)
Unr	**Uni**	**In**
230/400V	500V	100A
Spełnia normy / Meet the standard		PN-EN 62208:2011

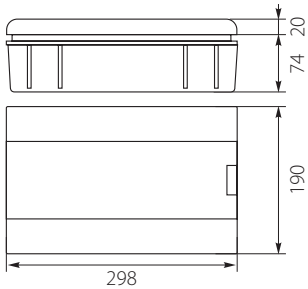

Rozdzielnica Podtynkowa SRp-18 / Flush Distribution Board SRp-18



Nr kat. / Cat No.	Symbol	Typ / Type	Kolor / Colour	Wersja / Version	Max. przekrój przewodu Max. wire cross - section	Waga [kg] / Weight	IP
2.4	SRp-18	1x18	biały / white	transparentne drzwi PC / transparent door	25 mm²	1	IP40
2.14	SRp-18/B	1x18	biały / white	białe drzwi ABS / white door	25 mm²	1,1	IP40

Kolor biały / White colour - RAL 9003 · N+PE · 1 szt. / 1 p.

Tworzywo ABS / ABS Plastic · Zakres WYSOKOŚCI aparatów / HEIGHT range appliances (68-75 mm) · PLOMBOWANIE / SEALING

STABILNOŚĆ pracy / STABLE performance (-25÷60°C) · II Klasa Ochronności / II Protection Class

1-18 modułów / 1-18 modules (TH35) · ODPORNOŚĆ na uderzenia / Impact RESISTANCE (IK07)

Zaciski PE / PE Terminals [mm²]	16x(1.5-16) + 3x(6-25)
Zaciski N / N Terminals [mm²]	16x(1.5-16) + 3x(6-25)

Unr	**Uni**	**In**
230/400V	500V	100A

Spełnia normy / Meet the standard PN-EN 62208:2011

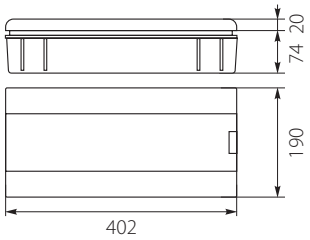

Rozdzielnica Podtynkowa SRp-24 (2x12) / Flush Distribution Board SRp-24 (2x12)



Nr kat. / Cat No.	Symbol	Typ / Type	Kolor / Colour	Wersja / Version	Max. przekrój przewodu Max. wire cross - section	Waga [kg] / Weight	IP
2.5	SRp-24	2x12	biały / white	transparentne drzwi PC / transparent door	25 mm²	1,6	IP40
2.15	SRp-24/B	2x12	biały / white	białe drzwi ABS / white door	25 mm²	1,6	IP40

Kolor biały / White colour - RAL 9003 · N+PE · 1 szt. / 1 p.

PLOMBOWANIE / SEALING

Tworzywo ABS / ABS Plastic · Zakres WYSOKOŚCI aparatów / HEIGHT range appliances (68-75 mm)

STABILNOŚĆ pracy / STABLE performance (-25÷60°C) · II Klasa Ochronności / II Protection Class

1-24 modułów / 1-24 modules (TH35) · ODPORNOŚĆ na uderzenia / Impact RESISTANCE (IK07)

Zaciski PE / PE Terminals [mm²]	1x(11x(1,5-16) + 2x(6-25))
Zaciski N / N Terminals [mm²]	2x(11x(1,5-16) + 2x(6-25))

Unr	**Uni**	**In**
230/400V	500V	100A

Spełnia normy / Meet the standard PN-EN 62208:2011

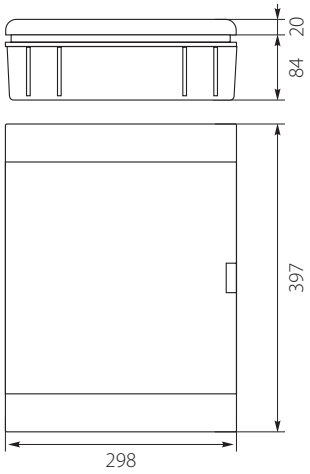

Rozdzielnica Podtynkowa SRp-36 (3x12) / Flush Distribution Board SRp-36 (3x12)



Nr kat. / Cat No.	Symbol	Typ / Type	Kolor / Colour	Wersja / Version	Max. przekrój przewodu Max. wire cross - section	Waga [kg] / Weight	IP
2.36	SRp-36	3x12	biały / white	transparentne drzwi PC / transparent door	25 mm²	2,6	IP40
2.136	SRp-36/B	3x12	biały / white	białe drzwi ABS / white door	25 mm²	2,6	IP40

Kolor biały / White colour - RAL 9003 · N+PE · 1 szt. / 1 p.

PLOMBOWANIE / SEALING

Tworzywo ABS / ABS Plastic · Zakres WYSOKOŚCI aparatów / HEIGHT range appliances (68-75 mm)

STABILNOŚĆ pracy / STABLE performance (-25÷60°C) · II Klasa Ochronności / II Protection Class

1-36 modułów / 1-36 modules (TH35) · ODPORNOŚĆ na uderzenia / Impact RESISTANCE (IK07)

Zaciski PE / PE Terminals [mm²]	1x(11x(1,5-16) + 2x(6-25))
Zaciski N / N Terminals [mm²]	3x(11x(1,5-16) + 2x(6-25))

Unr	**Uni**	**In**
230/400V	500V	100A

Spełnia normy / Meet the standard PN-EN 62208:2011

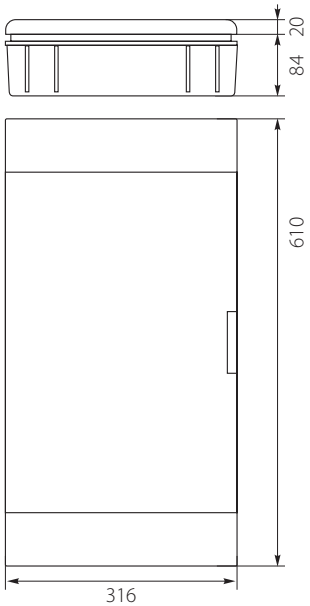

Rozdzielnica Podtynkowa Multimedialna SRp-24/BM / Multimedia Flush Distribution Board SRp-24/BM



Przykładowy montaż routera w Rozdzielnicy Podtynkowej Multimedialnej. / Example of installing a router in the Multimedia Flush Distribution Board.

Nr kat. / Cat No.	Symbol	Kolor / Colour	Wersja / Version	Waga [kg] / Weight	IP
2.155	SRp-24/BM	biały / white	multimedialna, uchwyty, gniazdo 230V~/16A, białe drzwi ABS / multimedia, handles, socket 230V~/16A, white door	1,4	IP40

Kolor biały / White colour - RAL 9003

1 szt. / 1 p.

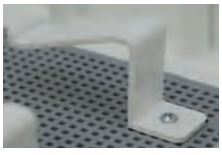



PLOMBOWANIE / SEALING

Tworzywo ABS / ABS Plastic · II Klasa Ochronności / II Protection Class

STABILNOŚĆ pracy / STABLE performance (-25÷60°C) · ODPORNOŚĆ na uderzenia / Impact RESISTANCE (IK07)

Spełnia normy / Meet the standard PN-EN 62208:2011

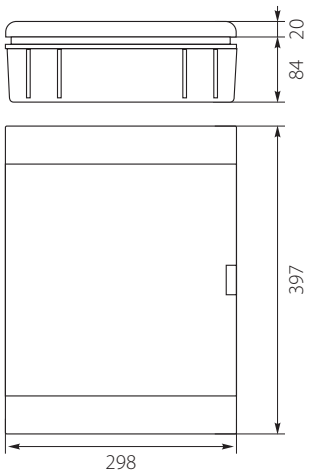

ROZDZIELNICE NATYNKOWE RNT
SURFACE DISTRIBUTION BOARDS


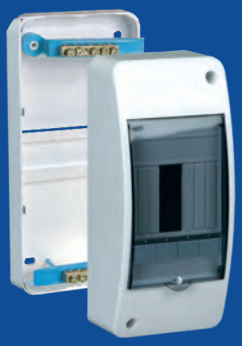


Rozdzielnica Natynkowa RNT-2 / Surface Distribution Board RNT-2



Nr kat. / Cat No.	Symbol	Typ / Type	Kolor / Colour	Wersja / Version	Max. przekrój przewodu Max. wire cross - section	Waga [kg] / Weight	IP
3.1	RNT-2	1x2	biały / white	transparentne drzwi PC / transparent door	16 mm²	0,2	IP42

Kolor biały / White colour - RAL 9003 | N+PE | 1 szt. / 1 p.

Tworzywo ABS / ABS Plastic
STABILNOŚĆ pracy / STABLE performance
1-2 modułów / 1-2 modules
Zakres WYSOKOŚCI aparatów / HEIGHT range appliances
ODPORNOŚĆ na uderzenia / Impact RESISTANCE
PLOMBOWANIE / SEALING

Zaciski PE / PE Terminals [mm²]	3x(1.5-16)
Zaciski N / N Terminals [mm²]	3x(1.5-16)
Unr	**Uni** **In**
230/400V	500V 100A
Spełnia normy / Meet the standard	PN-EN 62208:2011

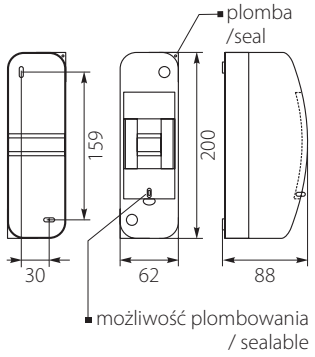

Rozdzielnica Natynkowa RNT-4 / Surface Distribution Board RNT-4



Nr kat. / Cat No.	Symbol	Typ / Type	Kolor / Colour	Wersja / Version	Max. przekrój przewodu Max. wire cross - section	Waga [kg] / Weight	IP
3.2	RNT-4	1x4	biały / white	transparentne drzwi PC / transparent door	16 mm²	0,3	IP42

Kolor biały / White colour - RAL 9003 | N+PE | 1 szt. / 1 p.

Tworzywo ABS / ABS Plastic
STABILNOŚĆ pracy / STABLE performance
1-4 modułów / 1-4 modules
Zakres WYSOKOŚCI aparatów / HEIGHT range appliances
ODPORNOŚĆ na uderzenia / Impact RESISTANCE
PLOMBOWANIE / SEALING

Zaciski PE / PE Terminals [mm²]	5x(1.5-16)
Zaciski N / N Terminals [mm²]	5x(1.5-16)
Unr	**Uni** **In**
230/400V	500V 100A
Spełnia normy / Meet the standard	PN-EN 62208:2011

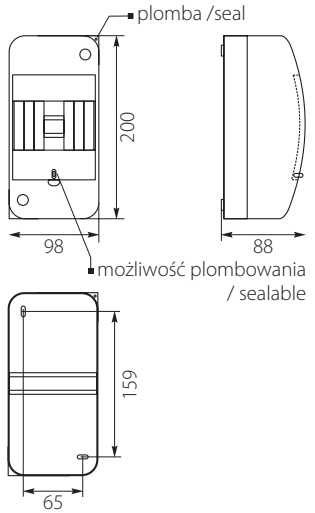

Rozdzielnica Natynkowa RNT-6 / Surface Distribution Board RNT-6



Nr kat. / Cat No.	Symbol	Typ / Type	Kolor / Colour	Wersja / Version	Max. przekrój przewodu Max. wire cross - section	Waga [kg] / Weight	IP
3.3	RNT-6	1x6	biały / white	transparentne drzwi PC / transparent door	16 mm²	0,3	IP42

Kolor biały / White colour - RAL 9003 | N+PE | 1 szt. / 1 p.

Tworzywo ABS / ABS Plastic
STABILNOŚĆ pracy / STABLE performance
1-6 modułów / 1-6 modules
Zakres WYSOKOŚCI aparatów / HEIGHT range appliances
ODPORNOŚĆ na uderzenia / Impact RESISTANCE
PLOMBOWANIE / SEALING

Zaciski PE / PE Terminals [mm²]	7x(1.5-16)
Zaciski N / N Terminals [mm²]	7x(1.5-16)
Unr	**Uni** **In**
230/400V	500V 100A
Spełnia normy / Meet the standard	PN-EN 62208:2011

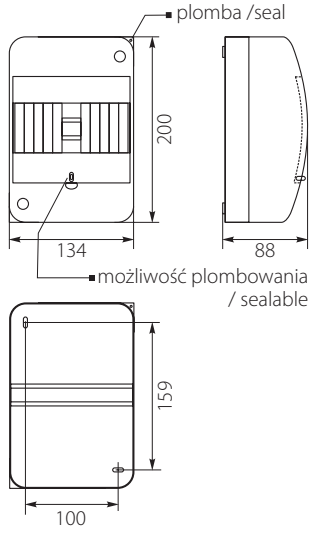

ROZDZIELNICE NATYNKOWE RNTO
SURFACE DISTRIBUTION BOARDS





Rozdzielnica Natynkowa RNTO-2 / Surface Distribution Board RNTO-2



Nr kat. / Cat No.	Symbol	Typ / Type	Kolor / Colour	Wersja / Version	Waga [kg] / Weight	IP
4.1	RNTO-2	1x2	biały / white	bez zacisków N+PE, transparentne drzwi PC / without N+PE terminals, transparent door	0,2	IP42

Kolor biały / White colour - RAL 9003 — 1 szt. / 1 p.

- Tworzywo ABS / ABS Plastic
- STABILNOŚĆ pracy / STABLE performance
- 1-2 modułów / 1-2 modules
- Zakres WYSOKOŚCI aparatów / HEIGHT range appliances
- ODPORNOŚĆ na uderzenia / Impact RESISTANCE
- PLOMBOWANIE / SEALING

Unr	Uni
230/400V	500V

Spełnia normy / Meet the standard PN-EN 62208:2011

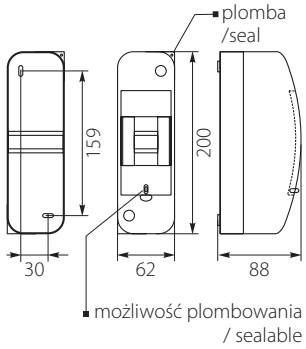

Rozdzielnica Natynkowa RNTO-4 / Surface Distribution Board RNTO-4



Nr kat. / Cat No.	Symbol	Typ / Type	Kolor / Colour	Wersja / Version	Waga [kg] / Weight	IP
4.2	RNTO-4	1x4	biały / white	bez zacisków N+PE, transparentne drzwi PC / without N+PE terminals, transparent door	0,2	IP42

Kolor biały / White colour - RAL 9003 — 1 szt. / 1 p.

- Tworzywo ABS / ABS Plastic
- STABILNOŚĆ pracy / STABLE performance
- 1-4 modułów / 1-4 modules
- Zakres WYSOKOŚCI aparatów / HEIGHT range appliances
- ODPORNOŚĆ na uderzenia / Impact RESISTANCE
- PLOMBOWANIE / SEALING

Unr	Uni
230/400V	500V

Spełnia normy / Meet the standard PN-EN 62208:2011

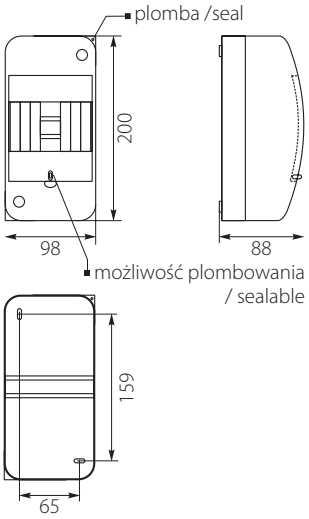

Rozdzielnica Natynkowa RNTO-6 / Surface Distribution Board RNTO-6



Nr kat. / Cat No.	Symbol	Typ / Type	Kolor / Colour	Wersja / Version	Waga [kg] / Weight	IP
4.3	RNTO-6	1x6	biały / white	bez zacisków N+PE, transparentne drzwi PC / without N+PE terminals, transparent door	0,3	IP42

Kolor biały / White colour - RAL 9003 — 1 szt. / 1 p.

- Tworzywo ABS / ABS Plastic
- STABILNOŚĆ pracy / STABLE performance
- 1-6 modułów / 1-6 modules
- Zakres WYSOKOŚCI aparatów / HEIGHT range appliances
- ODPORNOŚĆ na uderzenia / Impact RESISTANCE
- PLOMBOWANIE / SEALING

Unr	Uni
230/400V	500V

Spełnia normy / Meet the standard PN-EN 62208:2011

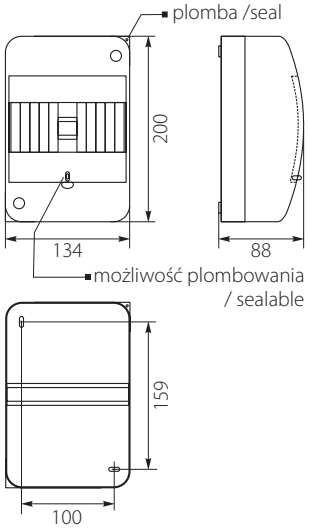

ROZDZIELNICE NATYNKOWE RN
SURFACE DISTRIBUTION BOARDS



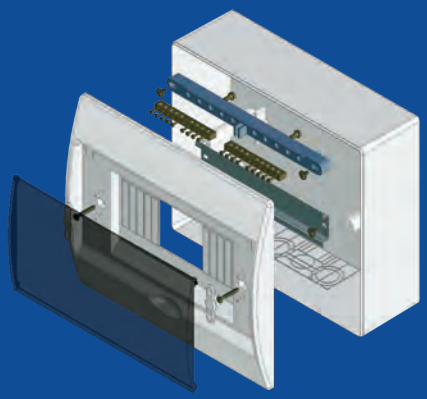

Rozdzielnica Natynkowa RN-8 / Surface Distribution Board RN-8



Nr kat. / Cat No.	Symbol	Typ / Type	Kolor / Colour	Wersja / Version	Max. przekrój przewodu Max. wire cross - section	Waga [kg] / Weight	IP
7.2	RN-8	1x8	biały / white	transparentne drzwi PC / transparent door	16 mm²	0,6	IP40
7.12	RN-8/B	1x8	biały / white	białe drzwi ABS / white door	16 mm²	0,6	IP40

Kolor biały / White colour - RAL 9003 · N+PE · 1 szt. / 1 p.

Tworzywo ABS / ABS Plastic · Zakres WYSOKOŚCI aparatów / HEIGHT range appliances

STABILNOŚĆ pracy / STABLE performance · PLOMBOWANIE / SEALING

1-8 modułów / 1-8 modules · ODPORNOŚĆ na uderzenia / Impact RESISTANCE

Zaciski PE / PE Terminals [mm²]	9x(1.5-16)
Zaciski N / N Terminals [mm²]	9x(1.5-16)
Unr / 230/400V	**Uni** / 500V
In / 100A	
Spełnia normy / Meet the standard	PN-EN 62208:2011

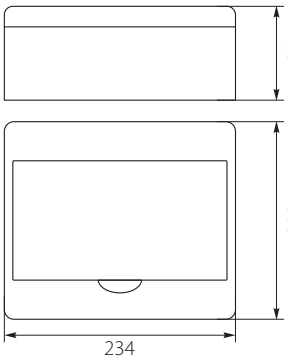

Rozdzielnica Natynkowa RN-12 / Surface Distribution Board RN-12



Nr kat. / Cat No.	Symbol	Typ / Type	Kolor / Colour	Wersja / Version	Max. przekrój przewodu Max. wire cross - section	Waga [kg] / Weight	IP
7.3	RN-12	1x12	biały / white	transparentne drzwi PC / transparent door	25 mm²	0,9	IP40
7.13	RN-12/B	1x12	biały / white	białe drzwi ABS / white door	25 mm²	0,9	IP40

Kolor biały / White colour - RAL 9003 · N+PE · 1 szt. / 1 p.

Tworzywo ABS / ABS Plastic · Zakres WYSOKOŚCI aparatów / HEIGHT range appliances

STABILNOŚĆ pracy / STABLE performance · PLOMBOWANIE / SEALING

1-12 modułów / 1-12 modules · ODPORNOŚĆ na uderzenia / Impact RESISTANCE

Zaciski PE / PE Terminals [mm²]	11x(1,5-16) + 2x(6-25)
Zaciski N / N Terminals [mm²]	11x(1,5-16) + 2x(6-25)
Unr / 230/400V	**Uni** / 500V
In / 100A	
Spełnia normy / Meet the standard	PN-EN 62208:2011

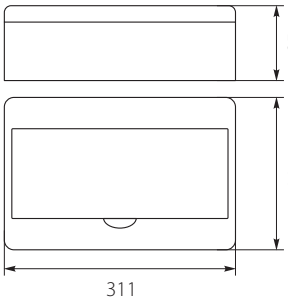

Rozdzielnica Natynkowa RN-16 / Surface Distribution Board RN-16



Nr kat. / Cat No.	Symbol	Typ / Type	Kolor / Colour	Wersja / Version	Max. przekrój przewodu Max. wire cross - section	Waga [kg] / Weight	IP
7.4	RN-16	2x8	biały / white	transparentne drzwi PC / transparent door	16 mm²	1,1	IP40
7.14	RN-16/B	2x8	biały / white	białe drzwi ABS / white door	16 mm²	1,1	IP40

Kolor biały / White colour - RAL 9003 · N+PE · 1 szt. / 1 p.

Tworzywo ABS / ABS Plastic · Zakres WYSOKOŚCI aparatów / HEIGHT range appliances

STABILNOŚĆ pracy / STABLE performance · PLOMBOWANIE / SEALING

1-16 modułów / 1-16 modules · ODPORNOŚĆ na uderzenia / Impact RESISTANCE

Zaciski PE / PE Terminals [mm²]	2x [9x(1.5-16)]
Zaciski N / N Terminals [mm²]	1x [9x(1.5-16)]
Unr / 230/400V	**Uni** / 500V
In / 100A	
Spełnia normy / Meet the standard	PN-EN 62208:2011

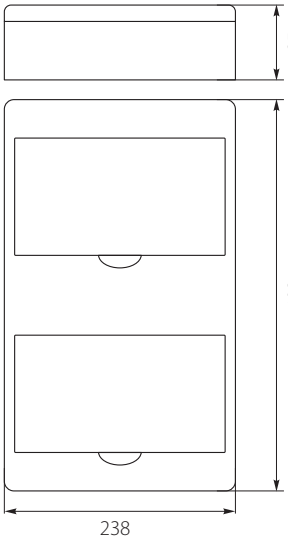

Rozdzielnica Natynkowa RN-18 / Surface Distribution Board RN-18

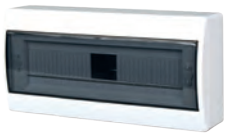

Nr kat. / Cat No.	Symbol	Typ / Type	Kolor / Colour	Wersja / Version	Max. przekrój przewodu Max. wire cross - section	Waga [kg] / Weight	IP
7.7	RN-18	1x18	biały / white	transparentne drzwi PC / transparent door	25 mm²	1,2	IP40
7.17	RN-18/B	1x18	biały / white	białe drzwi ABS / white door	25 mm²	1,2	IP40

Kolor biały / White colour - RAL 9003 · N+PE · 1 szt. / 1 p.

Tworzywo ABS / ABS Plastic · Zakres WYSOKOŚCI aparatów / HEIGHT range appliances (68-75 mm)
STABILNOŚĆ pracy / STABLE performance (-25÷60°C) · PLOMBOWANIE / SEALING
1-18 modułów / 1-18 modules (TH35) · ODPORNOŚĆ na uderzenia / Impact RESISTANCE (IK07)

Zaciski PE / PE Terminals [mm²]	16x(1.5-16) + 3x(6-25)
Zaciski N / N Terminals [mm²]	16x(1.5-16) + 3x(6-25)

Unr	**Uni**	**In**
230/400V	500V	100A

Spełnia normy / Meet the standard PN-EN 62208:2011

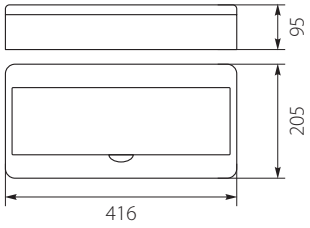

Rozdzielnica Natynkowa RN-24 / Surface Distribution Board RN-24



Nr kat. / Cat No.	Symbol	Typ / Type	Kolor / Colour	Wersja / Version	Max. przekrój przewodu Max. wire cross - section	Waga [kg] / Weight	IP
7.5	RN-24	2x12	biały / white	transparentne drzwi PC / transparent door	25 mm²	1,7	IP40
7.15	RN-24/B	2x12	biały / white	białe drzwi ABS / white door	25 mm²	1,7	IP40

Kolor biały / White colour - RAL 9003 · N+PE · 1 szt. / 1 p.

Tworzywo ABS / ABS Plastic · Zakres WYSOKOŚCI aparatów / HEIGHT range appliances (68-75 mm)
STABILNOŚĆ pracy / STABLE performance (-25÷60°C) · PLOMBOWANIE / SEALING
1-24 modułów / 1-24 modules (TH35) · ODPORNOŚĆ na uderzenia / Impact RESISTANCE (IK07)

Zaciski PE / PE Terminals [mm²]	1x(11x(1,5-16) + 2x(6-25))
Zaciski N / N Terminals [mm²]	2x(11x(1,5-16) + 2x(6-25))

Unr	**Uni**	**In**
230/400V	500V	100A

Spełnia normy / Meet the standard PN-EN 62208:2011

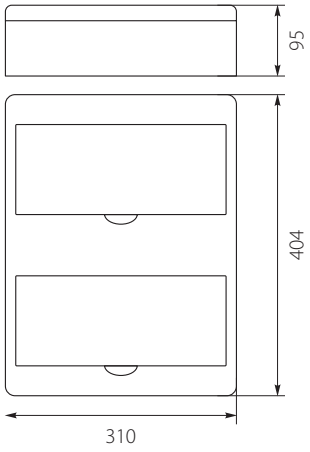

Rozdzielnica Natynkowa RN-36 / Surface Distribution Board RN-36



Nr kat. / Cat No.	Symbol	Typ / Type	Kolor / Colour	Wersja / Version	Max. przekrój przewodu Max. wire cross - section	Waga [kg] / Weight	IP
7.6	RN-36	3x12	biały / white	transparentne drzwi PC / transparent door	25 mm²	2,5	IP40
7.16	RN-36/B	3x12	biały / white	białe drzwi ABS / white door	25 mm²	2,5	IP40

Kolor biały / White colour - RAL 9003 · N+PE · 1 szt. / 1 p.

Tworzywo ABS / ABS Plastic · Zakres WYSOKOŚCI aparatów / HEIGHT range appliances (68-75 mm)
STABILNOŚĆ pracy / STABLE performance (-25÷60°C) · PLOMBOWANIE / SEALING
1-36 modułów / 1-36 modules (TH35) · ODPORNOŚĆ na uderzenia / Impact RESISTANCE (IK07)

Zaciski PE / PE Terminals [mm²]	1x(11x(1,5-16) + 2x(6-25))
Zaciski N / N Terminals [mm²]	3x(11x(1,5-16) +2x(6-25))

Unr	**Uni**	**In**
230/400V	500V	100A

Spełnia normy / Meet the standard PN-EN 62208:2011

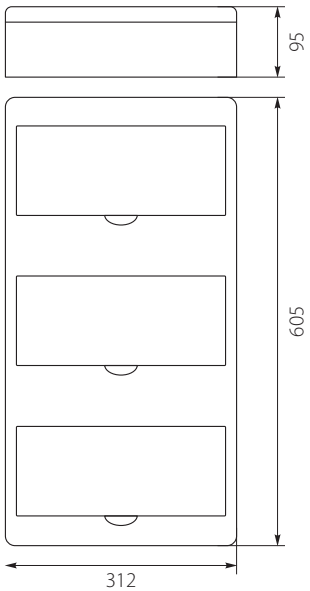

ROZDZIELNICE PODTYNKOWE RP
FLUSH DISTRIBUTION BOARDS



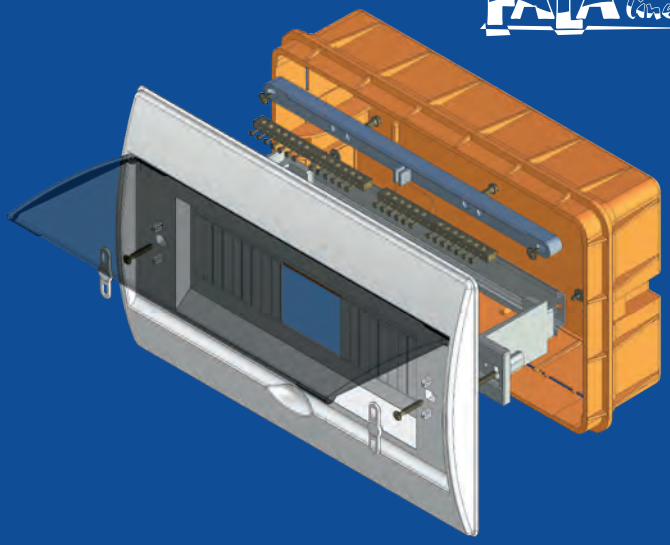

Rozdzielnica Podtynkowa RP-8 / Flush Distribution Board RP-8



Nr kat. / Cat No.	Symbol	Typ / Type	Kolor / Colour	Wersja / Version	Max. przekrój przewodu Max. wire cross - section	Waga [kg] / Weight	IP
8.2	RP-8	1x8	biały / white	transparentne drzwi PC / transparent door	16 mm²	0,6	IP40
8.12	RP-8/B	1x8	biały / white	białe drzwi ABS / white door	16 mm²	0,6	IP40

Kolor biały / White colour - RAL 9003 | N+PE | 1 szt. / 1 p.

Tworzywo ABS / ABS Plastic
Zakres WYSOKOŚCI aparatów / HEIGHT range appliances (68-75 mm)
STABILNOŚĆ pracy / STABLE performance (-25÷60°C)
II Klasa Ochronności / II Protection Class
1-8 modułów / 1-8 modules (TH35)
ODPORNOŚĆ na uderzenia / Impact RESISTANCE (IK07)
PLOMBOWANIE / SEALING

Zaciski PE / PE Terminals [mm²]	9x(1.5-16)
Zaciski N / N Terminals [mm²]	9x(1.5-16)
Unr / 230/400V	**Uni** / 500V — **In** / 100A
Spełnia normy / Meet the standard	PN-EN 62208:2011

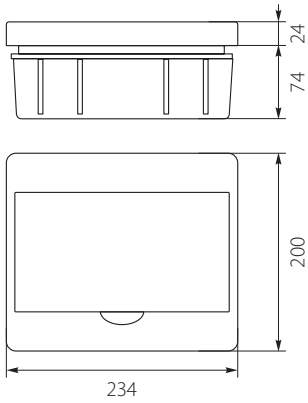

Rozdzielnica Podtynkowa RP-12 / Flush Distribution Board RP-12



Nr kat. / Cat No.	Symbol	Typ / Type	Kolor / Colour	Wersja / Version	Max. przekrój przewodu Max. wire cross - section	Waga [kg] / Weight	IP
8.3	RP-12	1x12	biały / white	transparentne drzwi PC / transparent door	25 mm²	0,8	IP40
8.13	RP-12/B	1x12	biały / white	białe drzwi ABS / white door	25 mm²	0,9	IP40

Kolor biały / White colour - RAL 9003 | N+PE | 1 szt. / 1 p.

Tworzywo ABS / ABS Plastic
Zakres WYSOKOŚCI aparatów / HEIGHT range appliances (68-75 mm)
STABILNOŚĆ pracy / STABLE performance (-25÷60°C)
II Klasa Ochronności / II Protection Class
1-12 modułów / 1-12 modules (TH35)
ODPORNOŚĆ na uderzenia / Impact RESISTANCE (IK07)
PLOMBOWANIE / SEALING

Zaciski PE / PE Terminals [mm²]	11x(1,5-16) + 2x(6-25)
Zaciski N / N Terminals [mm²]	11x(1,5-16) + 2x(6-25)
Unr / 230/400V	**Uni** / 500V — **In** / 100A
Spełnia normy / Meet the standard	PN-EN 62208:2011

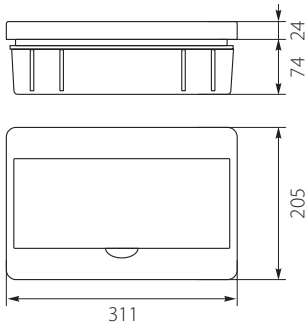

Rozdzielnica Podtynkowa RP-16 / Flush Distribution Board RP-16



Nr kat. / Cat No.	Symbol	Typ / Type	Kolor / Colour	Wersja / Version	Max. przekrój przewodu Max. wire cross - section	Waga [kg] / Weight	IP
8.4	RP-16	2x8	biały / white	transparentne drzwi PC / transparent door	16 mm²	1,1	IP40
8.14	RP-16/B	2x8	biały / white	białe drzwi ABS / white door	16 mm²	1,1	IP40

Kolor biały / White colour - RAL 9003 | N+PE | 1 szt. / 1 p.

Tworzywo ABS / ABS Plastic
Zakres WYSOKOŚCI aparatów / HEIGHT range appliances (68-75 mm)
STABILNOŚĆ pracy / STABLE performance (-25÷60°C)
II Klasa Ochronności / II Protection Class
1-16 modułów / 1-16 modules (TH35)
ODPORNOŚĆ na uderzenia / Impact RESISTANCE (IK07)
PLOMBOWANIE / SEALING

Zaciski PE / PE Terminals [mm²]	2x [9x(1.5-16)]
Zaciski N / N Terminals [mm²]	1x [9x(1.5-16)]
Unr / 230/400V	**Uni** / 500V — **In** / 100A
Spełnia normy / Meet the standard	PN-EN 62208:2011

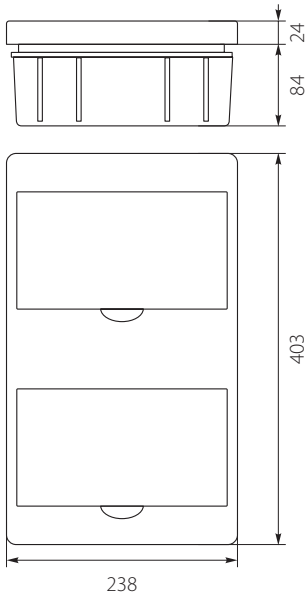

Rozdzielnica Podtynkowa RP-18 / Flush Distribution Board RP-18



Nr kat. / Cat No.	Symbol	Typ / Type	Kolor / Colour	Wersja / Version	Max. przekrój przewodu Max. wire cross - section	Waga [kg] / Weight	IP
8.7	RP-18	1x18	biały / white	transparentne drzwi PC / transparent door	25 mm²	1,1	IP40
8.17	RP-18/B	1x18	biały / white	białe drzwi ABS / white door	25 mm²	1,1	IP40

Kolor biały / White colour - RAL 9003 · N+PE · 1 szt. / 1 p.

Tworzywo ABS / ABS Plastic · Zakres WYSOKOŚCI aparatów / HEIGHT range appliances (68-75 mm) · STABILNOŚĆ pracy / STABLE performance (-25÷60°C) · II Klasa Ochronności / II Protection Class · 1-18 modułów / 1-18 modules (TH35) · ODPORNOŚĆ na uderzenia / Impact RESISTANCE (IK07) · PLOMBOWANIE / SEALING

Zaciski PE / PE Terminals [mm²]	16x(1.5-16) + 3x(6-25)
Zaciski N / N Terminals [mm²]	16x(1.5-16) + 3x(6-25)
Unr	**Uni** / **In**
230/400V	500V / 100A
Spełnia normy / Meet the standard	PN-EN 62208:2011

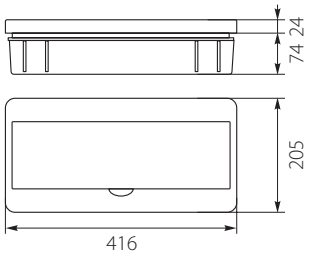

Rozdzielnica Podtynkowa RP-24 / Flush Distribution Board RP-24



Nr kat. / Cat No.	Symbol	Typ / Type	Kolor / Colour	Wersja / Version	Max. przekrój przewodu Max. wire cross - section	Waga [kg] / Weight	IP
8.5	RP-24	2x12	biały / white	transparentne drzwi PC / transparent door	25 mm²	1,6	IP40
8.15	RP-24/B	2x12	biały / white	białe drzwi ABS / white door	25 mm²	1,6	IP40

Kolor biały / White colour - RAL 9003 · N+PE · 1 szt. / 1 p.

Tworzywo ABS / ABS Plastic · Zakres WYSOKOŚCI aparatów / HEIGHT range appliances (68-75 mm) · STABILNOŚĆ pracy / STABLE performance (-25÷60°C) · II Klasa Ochronności / II Protection Class · 1-24 modułów / 1-24 modules (TH35) · ODPORNOŚĆ na uderzenia / Impact RESISTANCE (IK07) · PLOMBOWANIE / SEALING

Zaciski PE / PE Terminals [mm²]	1x(11x(1,5-16) + 2x(6-25))
Zaciski N / N Terminals [mm²]	2x(11x(1,5-16) + 2x(6-25))
Unr	**Uni** / **In**
230/400V	500V / 100A
Spełnia normy / Meet the standard	PN-EN 62208:2011

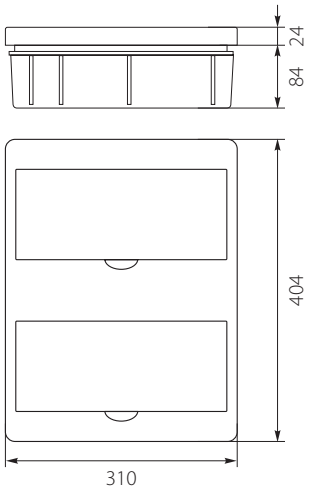

Rozdzielnica Podtynkowa RP-36 / Flush Distribution Board RP-36



Nr kat. / Cat No.	Symbol	Typ / Type	Kolor / Colour	Wersja / Version	Max. przekrój przewodu Max. wire cross - section	Waga [kg] / Weight	IP
8.6	RP-36	3x12	biały / white	transparentne drzwi PC / transparent door	25 mm²	2,1	IP40
8.16	RP-36/B	3x12	biały / white	białe drzwi ABS / white door	25 mm²	2,5	IP40

Kolor biały / White colour - RAL 9003 · N+PE · 1 szt. / 1 p.

Tworzywo ABS / ABS Plastic · Zakres WYSOKOŚCI aparatów / HEIGHT range appliances (68-75 mm) · STABILNOŚĆ pracy / STABLE performance (-25÷60°C) · II Klasa Ochronności / II Protection Class · 1-36 modułów / 1-36 modules (TH35) · ODPORNOŚĆ na uderzenia / Impact RESISTANCE (IK07) · PLOMBOWANIE / SEALING

Zaciski PE / PE Terminals [mm²]	1x(11x(1,5-16) + 2x(6-25))
Zaciski N / N Terminals [mm²]	3x(11x(1,5-16) + 2x(6-25))
Unr	**Uni** / **In**
230/400V	500V / 100A
Spełnia normy / Meet the standard	PN-EN 62208:2011

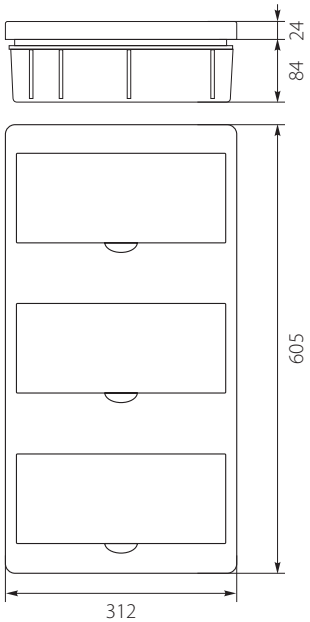

Rozdzielnica Natynkowa RNO-2 / Surface Distribution Board RNO-2



Nr kat. / Cat No.	Symbol	Typ / Type	Kolor / Colour	Wersja / Version	Waga [kg] / Weight	IP
5.1	RNO-2	1x2	biały / white	bez drzwi i zacisków N+PE / without door and N+PE busbar	0,1	IP30

Kolor biały / White colour - RAL 9003 — 1 szt. / 1 p.

STABILNOŚĆ pracy / STABLE performance

1-2 modułów / 1-2 modules

Zakres WYSOKOŚCI aparatów / HEIGHT range appliances

PLOMBOWANIE / SEALING

ODPORNOŚĆ na uderzenia / Impact RESISTANCE

Unr	Uni	In
230/400V	500V	100A

Spełnia normy / Meet the standard PN-EN 62208:2011

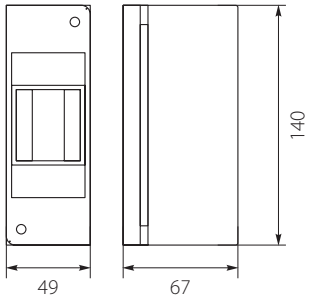

Rozdzielnica Natynkowa RNO-2/G / Surface Distribution Board RNO-2/G



Nr kat. / Cat No.	Symbol	Typ / Type	Kolor / Colour	Wersja / Version	Waga [kg] / Weight	IP
5.12	RNO-2/G	1x2	biały / white	bez drzwi i zacisków N+PE / without door and N+PE busbar	0,1	IP30

Kolor biały / White colour - RAL 9003 — 1 szt. / 1 p.

STABILNOŚĆ pracy / STABLE performance

1-2 modułów / 1-2 modules

Zakres WYSOKOŚCI aparatów / HEIGHT range appliances

PLOMBOWANIE / SEALING

ODPORNOŚĆ na uderzenia / Impact RESISTANCE

Unr	Uni	In
230/400V	500V	100A

Spełnia normy / Meet the standard PN-EN 62208:2011

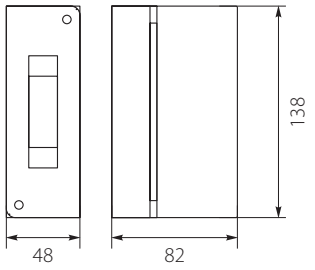

Rozdzielnica Natynkowa RNO-3 / Surface Distribution Board RNO-3



Nr kat. / Cat No.	Symbol	Typ / Type	Kolor / Colour	Wersja / Version	Waga [kg] / Weight	IP
5.2	RNO-3	1x3	biały / white	bez drzwi i zacisków N+PE / without door and N+PE busbar	0,1	IP30

Kolor biały / White colour - RAL 9003 — 1 szt. / 1 p.

STABILNOŚĆ pracy / STABLE performance

1-3 modułów / 1-3 modules

Zakres WYSOKOŚCI aparatów / HEIGHT range appliances

PLOMBOWANIE / SEALING

ODPORNOŚĆ na uderzenia / Impact RESISTANCE

Unr	Uni	In
230/400V	500V	100A

Spełnia normy / Meet the standard PN-EN 62208:2011

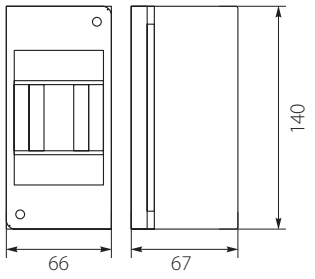

Rozdzielnica Natynkowa RNO-4 / Surface Distribution Board RNO-4



Nr kat. / Cat No.	Symbol	Typ / Type	Kolor / Colour	Wersja / Version	Waga [kg] / Weight	IP
5.4	RNO-4	1x4	biały / white	bez drzwi i zacisków N+PE / without door and N+PE busbar	0,1	IP30

Kolor biały / White colour - RAL 9003 — 1 szt. / 1 p.

STABILNOŚĆ pracy / STABLE performance

1-4 modułów / 1-4 modules

Zakres WYSOKOŚCI aparatów / HEIGHT range appliances

PLOMBOWANIE / SEALING

ODPORNOŚĆ na uderzenia / Impact RESISTANCE

Unr	Uni	In
230/400V	500V	100A

Spełnia normy / Meet the standard PN-EN 62208:2011

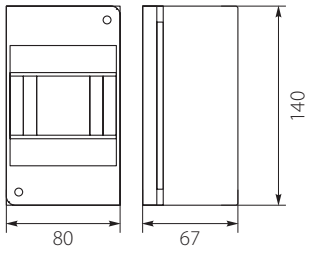

Rozdzielnica Natynkowa RNO-5 / Surface Distribution Board RNO-5



Nr kat. / Cat No.	Symbol	Typ / Type	Kolor / Colour	Wersja / Version	Waga [kg] / Weight	IP
5.3	RNO-5	1x5	biały / white	bez drzwi i zacisków N+PE / without door and N+PE busbar	0,1	IP30

Kolor biały / White colour - RAL 9003 — 1 szt. / 1 p.

STABILNOŚĆ pracy / STABLE performance

1-5 modułów / 1-5 modules

Zakres WYSOKOŚCI aparatów / HEIGHT range appliances

PLOMBOWANIE / SEALING

ODPORNOŚĆ na uderzenia / Impact RESISTANCE

Unr	Uni	In
230/400V	500V	100A

Spełnia normy / Meet the standard PN-EN 62208:2011

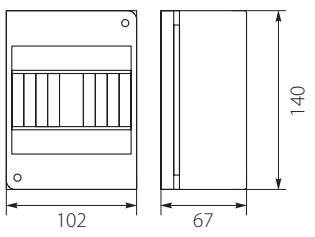

Rozdzielnica Natynkowa RNO-6 / Surface Distribution Board RNO-6



Nr kat. / Cat No.	Symbol	Typ / Type	Kolor / Colour	Wersja / Version	Waga [kg] / Weight	IP
5.6	RNO-6	1x6	biały / white	bez drzwi i zacisków N+PE / without door and N+PE busbar	0,1	IP30

Kolor biały / White colour - RAL 9003 | 1 szt. / 1 p.

STABILNOŚĆ pracy / STABLE performance (-25÷60°C)

1-6 modułów / 1-6 modules (TH35)

Zakres WYSOKOŚCI aparatów / HEIGHT range appliances (68÷75 mm)

PLOMBOWANIE / SEALING

ODPORNOŚĆ na uderzenia / Impact RESISTANCE (IK06)

Unr	Uni	In
230/400V	500V	100A

Spełnia normy / Meet the standard PN-EN 62208:2011

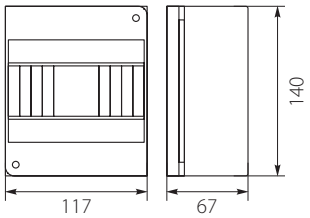

Rozdzielnica Natynkowa RM-7 / Surface Distribution Board RM-7



Nr kat. / Cat No.	Symbol	Typ / Type	Kolor / Colour	Wersja / Version	Max. przekrój przewodu Max. wire cross - section	Waga [kg] / Weight	IP
6.1	RM-7	1x7	szary / gray	bez szybki rewizyjnej / without watch glass	16 mm^2	0,3	IP30

Kolor szary / Gray colour - RAL 7035 | N+PE | 1 szt. / 1 p.

STABILNOŚĆ pracy / STABLE performance (-25÷60°C)

1-7 modułów / 1-7 modules (TH35)

Zakres WYSOKOŚCI aparatów / HEIGHT range appliances (68÷75 mm)

PLOMBOWANIE / SEALING

ODPORNOŚĆ na uderzenia / Impact RESISTANCE (IK06)

Zaciski PE / PE Terminals [mm^2]	7x(1.5-16)
Zaciski N / N Terminals [mm^2]	7x(1.5-16)

Unr	Uni	In
230/400V	500V	100A

Spełnia normy / Meet the standard PN-EN 62208:2011

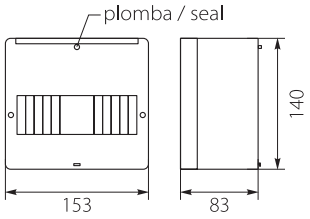

Rozdzielnica Natynkowa RM-7/S / Surface Distribution Board RM-7/S



Nr kat. / Cat No.	Symbol	Typ / Type	Kolor / Colour	Wersja / Version	Max. przekrój przewodu Max. wire cross - section	Waga [kg] / Weight	IP
6.1A	RM-7/S	1x7	szary / gray	szybka rewizyjna^{PC} / watch glass	16 mm^2	0,4	IP30

Kolor szary / Gray colour - RAL 7035 | N+PE | 1 szt. / 1 p.

STABILNOŚĆ pracy / STABLE performance (-25÷60°C)

1-7 modułów / 1-7 modules (TH35)

Zakres WYSOKOŚCI aparatów / HEIGHT range appliances (68÷75 mm)

PLOMBOWANIE / SEALING

ODPORNOŚĆ na uderzenia / Impact RESISTANCE (IK06)

Zaciski PE / PE Terminals [mm^2]	7x(1.5-16)
Zaciski N / N Terminals [mm^2]	7x(1.5-16)

Unr	Uni	In
230/400V	500V	100A

Spełnia normy / Meet the standard PN-EN 62208:2011

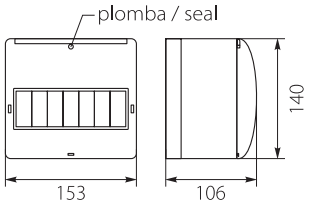

Rozdzielnica Natynkowa RM-9 / Surface Distribution Board RM-9



Nr kat. / Cat No.	Symbol	Typ / Type	Kolor / Colour	Wersja / Version	Max. przekrój przewodu Max. wire cross - section	Waga [kg] / Weight	IP
6.2	RM-9	1x9	szary / gray	bez szybki rewizyjnej / without watch glass	16 mm^2	0,4	IP30

Kolor szary / Gray colour - RAL 7035 | N+PE | 1 szt. / 1 p.

STABILNOŚĆ pracy / STABLE performance (-25÷60°C)

1-9 modułów / 1-9 modules (TH35)

Zakres WYSOKOŚCI aparatów / HEIGHT range appliances (68÷75 mm)

PLOMBOWANIE / SEALING

ODPORNOŚĆ na uderzenia / Impact RESISTANCE (IK06)

Zaciski PE / PE Terminals [mm^2]	10x(1.5-16)
Zaciski N / N Terminals [mm^2]	10x(1.5-16)

Unr	Uni	In
230/400V	500V	100A

Spełnia normy / Meet the standard PN-EN 62208:2011

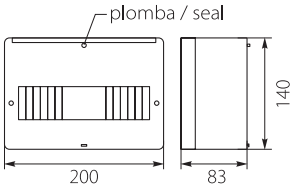

Rozdzielnica Natynkowa RM-9/S / Surface Distribution Board RM-9/S



Nr kat. / Cat No.	Symbol	Typ / Type	Kolor / Colour	Wersja / Version	Max. przekrój przewodu Max. wire cross - section	Waga [kg] / Weight	IP
6.2A	RM-9/S	1x9	szary / gray	szybka rewizyjna^{PC} / watch glass	16 mm^2	0,5	IP30

Kolor szary / Gray colour - RAL 7035 | N+PE | 1 szt. / 1 p.

STABILNOŚĆ pracy / STABLE performance (-25÷60°C)

1-9 modułów / 1-9 modules (TH35)

Zakres WYSOKOŚCI aparatów / HEIGHT range appliances (68÷75 mm)

PLOMBOWANIE / SEALING

ODPORNOŚĆ na uderzenia / Impact RESISTANCE (IK06)

Zaciski PE / PE Terminals [mm^2]	10x(1.5-16)
Zaciski N / N Terminals [mm^2]	10x(1.5-16)

Unr	Uni	In
230/400V	500V	100A

Spełnia normy / Meet the standard PN-EN 62208:2011

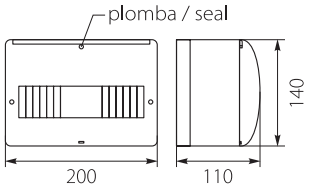

ROZDZIELNICE HERMETYCZNE RH
HERMETIC DISTRIBUTION BOARDS



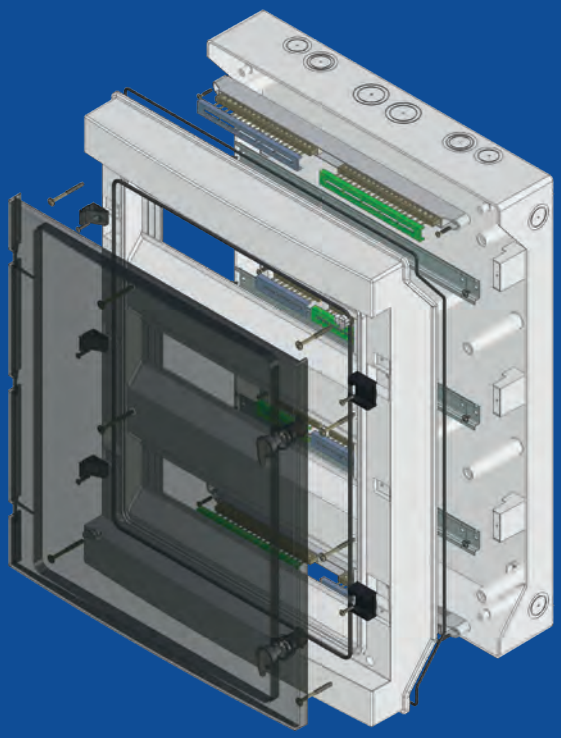

IP65



Rozdzielnie hermetyczne z serii **RH**, "**NEO**" w stopniu ochrony IP65, mają zastosowanie w budownictwie przemysłowym. Wyposażone są standardowo w szynę TH35 oraz listwy zaciskowe N i PE. Stopień IP w rozdzielnicy RH "NEO" zapewniony jest przez występujące dwa rodzaje uszczelnienia składającego się z uszczelnienia w obrębie obudowy i przedniej części pokrywy oraz dodatkowego uszczelnienia pokrywy i szyby. Przednia część rozdzielni posiada drzwi w kolorze transparentnym lub w kolorze obudowy. Drzwi mogą być otwierane na lewą lub prawą stronę, poprzez przekręcenie zawiasów na odpowiednią stronę, można je zamykać przy zastosowaniu zamka metalowego z kluczykiem.

Hermetic distribution boards **RH** "**NEO**" series with IP65 have applications in construction industry. They are equipped as standard with TH35 Eurobus and terminal N and PE. IP protection degree in the switchgear RH "NEO" is ensured by the present two types of seals consisting of a seal inside the casing and the front of the cover and an additional sealing of cover and the glass. Front cover of distribution board has door in transparent or in the casing color. The door can be open on left or right side, by screwing the hinges onto the proper side, you can lock the door by application of metal lock with key.

Rozdzielnica Hermetyczna RH-4 / Hermetic Distribution Board RH-4

Nr kat. / Cat No.	Symbol	Typ / Type	Kolor / Colour	Wersja / Version	Waga [kg] / Weight	IP
36.03	RH4/B	1x4	biały / white	białe drzwi ABS / white door	0,9	IP65
36.04	RH4	1x4	biały / white	transparentne drzwi PC / transparent door	0,9	IP65
36.05	RH4/Z	1x4	biały / white	zamek, transparentne drzwi PC / lock, transparent door	0,9	IP65
36.06	RH4/ZB	1x4	biały / white	zamek, białe drzwi ABS / lock, white door	0,9	IP65

Kolor biały / White colour - RAL 9003 N+PE 1 szt. / 1 p.



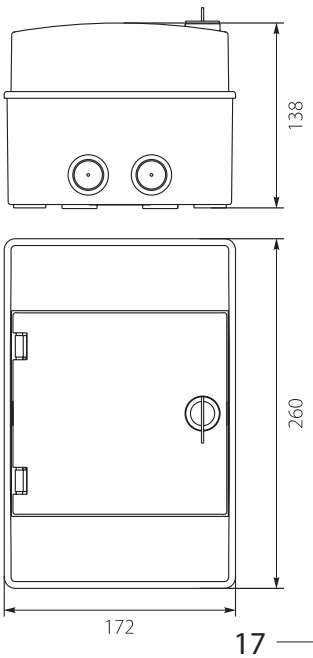

Tworzywo ABS / ABS Plastic

STABILNOŚĆ pracy / STABLE performance

PLOMBOWANIE drzwi / Door SEALING

Zakres WYSOKOŚCI aparatów / HEIGHT range appliances

II Klasa Ochronności / II Protection Class

ODPORNOŚĆ na uderzenia / Impact RESISTANCE

Zaciski PE / PE Terminals [mm²]		5x(1.5-16)
Zaciski N / N Terminals [mm²]		5x(1.5-16)
Unr	**Uni**	**In**
230/400V	500V	100A
Spełnia normy / Meet the standard		PN-EN 62208:2011

Rozdzielnica Hermetyczna RH-6 / Hermetic Distribution Board RH-6



Nr kat. / Cat No.	Symbol	Typ / Type	Kolor / Colour	Wersja / Version	Waga [kg] / Weight	IP
36.3	RH6/B	1x6	biały / white	białe drzwi ABS / white door	1,1	IP65
36.6	RH6	1x6	biały / white	transparentne drzwi PC / transparent door	1,1	IP65
36.4	RH6/Z	1x6	biały / white	zamek, transparentne drzwi PC / lock, transparent door	1,1	IP65
36.5	RH6/ZB	1x6	biały / white	zamek, białe drzwi ABS / lock, white door	1,1	IP65

Kolor biały / White colour - RAL 9003 · N+PE · 1 szt. / 1 p.

Tworzywo ABS / ABS Plastic
STABILNOŚĆ pracy / STABLE performance
PLOMBOWANIE drzwi / Door SEALING
Zakres WYSOKOŚCI aparatów / HEIGHT range appliances
II Klasa Ochronności / II Protection Class
ODPORNOŚĆ na uderzenia / Impact RESISTANCE

Zaciski PE / PE Terminals [mm²]	7x(1.5-16)
Zaciski N / N Terminals [mm²]	7x(1.5-16)
Unr / 230/400V	**Uni** / 500V — **In** / 100A
Spełnia normy / Meet the standard	PN-EN 62208:2011

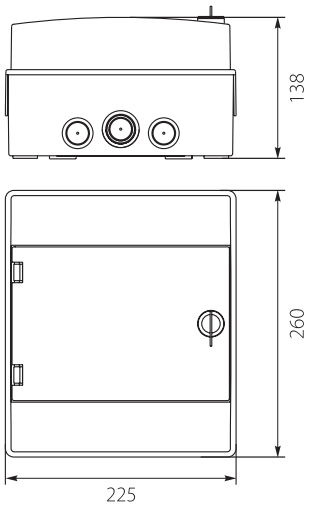

Rozdzielnica Hermetyczna RH-8 / Hermetic Distribution Board RH-8



Nr kat. / Cat No.	Symbol	Typ / Type	Kolor / Colour	Wersja / Version	Waga [kg] / Weight	IP
36.7	RH8/B	1x8	biały / white	białe drzwi ABS / white door	1,3	IP65
36.8	RH8	1x8	biały / white	transparentne drzwi PC / transparent door	1,3	IP65
36.9	RH8/Z	1x8	biały / white	zamek, transparentne drzwi PC / lock, transparent door	1,3	IP65
36.10	RH8/ZB	1x8	biały / white	zamek, białe drzwi ABS / lock, white door	1,3	IP65

Kolor biały / White colour - RAL 9003 · N+PE · 1 szt. / 1 p.

Tworzywo ABS / ABS Plastic
STABILNOŚĆ pracy / STABLE performance
PLOMBOWANIE drzwi / Door SEALING
Zakres WYSOKOŚCI aparatów / HEIGHT range appliances
II Klasa Ochronności / II Protection Class
ODPORNOŚĆ na uderzenia / Impact RESISTANCE

Zaciski PE / PE Terminals [mm²]	9x(1.5-16)
Zaciski N / N Terminals [mm²]	9x(1.5-16)
Unr / 230/400V	**Uni** / 500V — **In** / 100A
Spełnia normy / Meet the standard	PN-EN 62208:2011

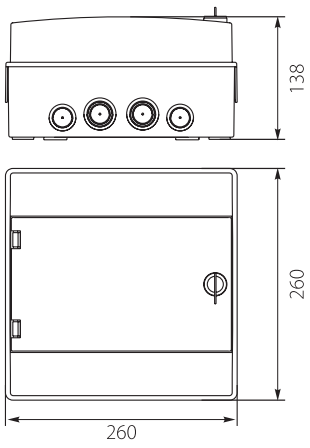

Rozdzielnica Hermetyczna RH-12 / Hermetic Distribution Board RH-12





Nr kat. / Cat No.	Symbol	Typ / Type	Kolor / Colour	Wersja / Version	Waga [kg] / Weight	IP
36.11	RH-12/B	1x12	biały / white	białe drzwi ABS / white door	1,6	IP65
36.12	RH-12	1x12	biały / white	transparentne drzwi PC / transparent door	1,6	IP65
36.13	RH-12/Z	1x12	biały / white	zamek, transparentne drzwi PC / lock, transparent door	1,6	IP65
36.14	RH-12/ZB	1x12	biały / white	zamek, białe drzwi ABS / lock, white door	1,6	IP65
36.711	RH-12S/S	1x12	szary / gray	szare drzwi ABS / gray door	1,5	IP65
36.712	RH-12S	1x12	szary / gray	transparentne drzwi PC / transparent door	1,5	IP65
36.713	RH-12S/Z	1x12	szary / gray	zamek, transparentne drzwi PC / lock, transparent door	1,5	IP65
36.714	RH-12S/ZS	1x12	szary / gray	zamek, szare drzwi ABS / lock, szare door	1,5	IP65

Kolor biały / White colour - RAL 9003 · Kolor szary / Gray colour - RAL 7035

Tworzywo ABS / ABS Plastic
STABILNOŚĆ pracy / STABLE performance
PLOMBOWANIE drzwi / Door SEALING
Zakres WYSOKOŚCI aparatów / HEIGHT range appliances
II Klasa Ochronności / II Protection Class
ODPORNOŚĆ na uderzenia / Impact RESISTANCE
N+PE
1 szt. / 1 p.

Zaciski PE / PE Terminals [mm²]	11x(1,5-16) + 2x(6-25)
Zaciski N / N Terminals [mm²]	11x(1,5-16) + 2x(6-25)
Unr / 230/400V	**Uni** / 500V — **In** / 100A
Spełnia normy / Meet the standard	PN-EN 62208:2011

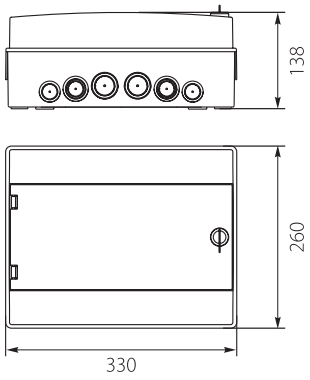

Rozdzielnica Hermetyczna RH-18 / Hermetic Distribution Board RH-18



Nr kat. / Cat No.	Symbol	Typ / Type	Kolor / Colour	Wersja / Version	Waga [kg] / Weight	IP
36.17	RH-18/B	1x18	biały / white	białe drzwi ABS / white door	2,0	IP65
36.18	RH-18	1x18	biały / white	transparentne drzwi PC / transparent door	2,0	IP65
36.19	RH-18/Z	1x18	biały / white	zamek, transparentne drzwi PC / lock, transparent door	2,1	IP65
36.20	RH-18/ZB	1x18	biały / white	zamek, białe drzwi ABS / lock, white door	2,1	IP65
36.717	RH-18S/S	1x18	szary / gray	szare drzwi ABS / gray door	2,0	IP65
36.718	RH-18S	1x18	szary / gray	transparentne drzwi PC / transparent door	2,0	IP65
36.719	RH-18S/Z	1x18	szary / gray	zamek, transparentne drzwi PC / lock, transparent door	2,0	IP65
36.720	RH-18S/ZS	1x18	szary / gray	zamek, szare drzwi ABS / lock, szare door	2,0	IP65

Kolor biały / White colour - RAL 9003 | Kolor szary / Gray colour - RAL 7035 | N+PE | 1 szt. / 1 p.

Tworzywo ABS / ABS Plastic | Zakres WYSOKOŚCI aparatów / HEIGHT range appliances (68-75 mm) | STABILNOŚĆ pracy / STABLE performance (-25÷60°C) | II Klasa Ochronności / II Protection Class | PLOMBOWANIE drzwi / Door SEALING | ODPORNOŚĆ na uderzenia / Impact RESISTANCE (IK07)

Zaciski PE / PE Terminals [mm²]	16x(1.5-16) + 3x(6-25)
Zaciski N / N Terminals [mm²]	16x(1.5-16) + 3x(6-25)
Unr	**Uni** / **In**
230/400V	500V / 100A
Spełnia normy / Meet the standard	PN-EN 62208:2011

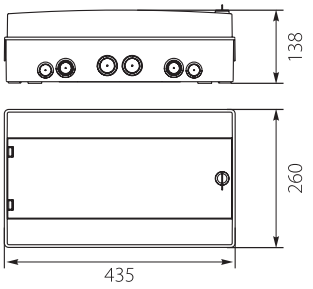

Rozdzielnica Hermetyczna RH-24 / Hermetic Distribution Board RH-24



Nr kat. / Cat No.	Symbol	Typ / Type	Kolor / Colour	Wersja / Version	Waga [kg] / Weight	IP
36.23	RH-24/B	2x12	biały / white	białe drzwi ABS / white door	2,6	IP65
36.24	RH-24	2x12	biały / white	transparentne drzwi PC / transparent door	2,6	IP65
36.25	RH-24/Z	2x12	biały / white	zamek, transparentne drzwi PC / lock, transparent door	2,6	IP65
36.26	RH-24/ZB	2x12	biały / white	zamek, białe drzwi ABS / lock, white door	2,6	IP65
36.723	RH-24S/S	2x12	szary / gray	szare drzwi ABS / gray door	2,2	IP65
36.724	RH-24S	2x12	szary / gray	transparentne drzwi PC / transparent door	2,2	IP65
36.725	RH-24S/Z	2x12	szary / gray	zamek, transparentne drzwi PC / lock, transparent door	2,2	IP65
36.726	RH-24S/ZS	2x12	szary / gray	zamek, szare drzwi ABS / lock, szare door	2,2	IP65

Kolor biały / White colour - RAL 9003 | Kolor szary / Gray colour - RAL 7035 | N+PE | 1 szt. / 1 p.

Tworzywo ABS / ABS Plastic | Zakres WYSOKOŚCI aparatów / HEIGHT range appliances (68-75 mm) | STABILNOŚĆ pracy / STABLE performance (-25÷60°C) | II Klasa Ochronności / II Protection Class | PLOMBOWANIE drzwi / Door SEALING | ODPORNOŚĆ na uderzenia / Impact RESISTANCE (IK07)

Zaciski PE / PE Terminals [mm²]	2x(11x(1,5-16) + 2x(6-25))
Zaciski N / N Terminals [mm²]	2x(11x(1,5-16) + 2x(6-25))
Unr	**Uni** / **In**
230/400V	500V / 100A
Spełnia normy / Meet the standard	PN-EN 62208:2011

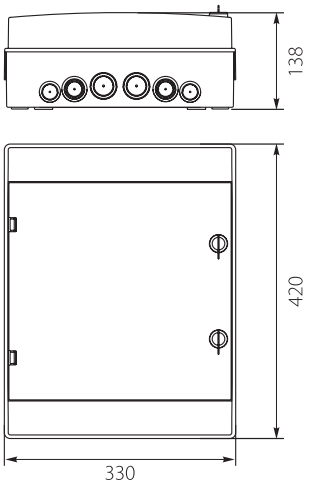

Rozdzielnica Hermetyczna RH-36/2 / Hermetic Distribution Board RH-36/2



Nr kat. / Cat No.	Symbol	Typ / Type	Kolor / Colour	Wersja / Version	Waga [kg] / Weight	IP
36.135	RH-36/2B	2x18	biały / white	białe drzwi ABS / white door	3,2	IP65
36.136	RH-36/2	2x18	biały / white	transparentne drzwi PC / transparent door	3,2	IP65
36.137	RH-36/2Z	2x18	biały / white	zamek, transparentne drzwi PC / lock, transparent door	3,2	IP65
36.138	RH-36/2ZB	2x18	biały / white	zamek, białe drzwi ABS / lock, white door	3,2	IP65

Kolor biały / White colour - RAL 9003 | N+PE | 1 szt. / 1 p.

Tworzywo ABS / ABS Plastic | Zakres WYSOKOŚCI aparatów / HEIGHT range appliances (68-75 mm) | STABILNOŚĆ pracy / STABLE performance (-25÷60°C) | II Klasa Ochronności / II Protection Class | PLOMBOWANIE drzwi / Door SEALING | ODPORNOŚĆ na uderzenia / Impact RESISTANCE (IK07)

Zaciski PE / PE Terminals [mm²]	2x [16x(1.5-16) + 3x(6-25)]
Zaciski N / N Terminals [mm²]	2x [16x(1.5-16) + 3x(6-25)]
Unr	**Uni** / **In**
230/400V	500V / 100A
Spełnia normy / Meet the standard	PN-EN 62208:2011

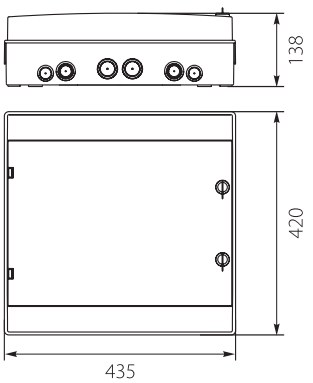

Rozdzielnica Hermetyczna RH-36/3 / Hermetic Distribution Board RH-36/3



Nr kat. / Cat No.	Symbol	Typ / Type	Kolor / Colour	Wersja / Version	Waga [kg] / Weight	IP
36.142	RH-36/3B	3x12	biały / white	białe drzwi ABS / white door	3,4	IP65
36.143	RH-36/3	3x12	biały / white	transparentne drzwi PC / transparent door	3,4	IP65
36.144	RH-36/3Z	3x12	biały / white	zamek, transparentne drzwi PC / lock, transparent door	3,5	IP65
36.145	RH-36/3ZB	3x12	biały / white	zamek, białe drzwi ABS / lock, white door	3,5	IP65

Kolor biały / White colour - RAL 9003 | N+PE | 1 szt. / 1 p.

Tworzywo ABS / ABS Plastic
STABILNOŚĆ pracy / STABLE performance
PLOMBOWANIE drzwi / Door SEALING
Zakres WYSOKOŚCI aparatów / HEIGHT range appliances
II Klasa Ochronności / II Protection Class
ODPORNOŚĆ na uderzenia / Impact RESISTANCE

Zaciski PE / PE Terminals [mm²]	2x(11x(1,5-16) + 2x(6-25)) + 2(7x(1,5-16))
Zaciski N / N Terminals [mm²]	2x(11x(1,5-16) + 2x(6-25)) + 2(7x(1,5-16))

Unr	Uni	In
230/400V	500V	100A

Spełnia normy / Meet the standard PN-EN 62208:2011

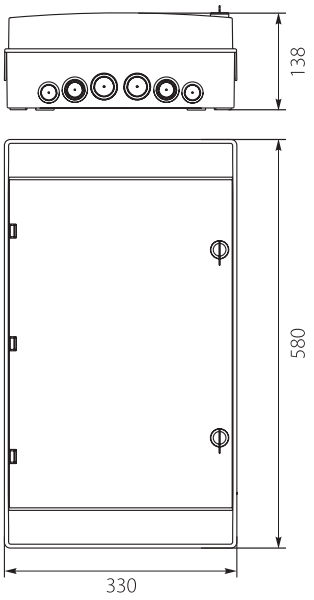

Rozdzielnica Hermetyczna RH-54 / Hermetic Distribution Board RH-54



Nr kat. / Cat No.	Symbol	Typ / Type	Kolor / Colour	Wersja / Version	Waga [kg] / Weight	IP
36.153	RH-54/3B	3x18	biały / white	białe drzwi ABS / white door	4,3	IP65
36.154	RH-54/3	3x18	biały / white	transparentne drzwi PC / transparent door	4,3	IP65
36.155	RH-54/3Z	3x18	biały / white	zamek, transparentne drzwi PC / lock, transparent door	4,4	IP65
36.156	RH-54/3ZB	3x18	biały / white	zamek, białe drzwi ABS / lock, white door	4,4	IP65

Kolor biały / White colour - RAL 9003 | N+PE | 1 szt. / 1 p.

Tworzywo ABS / ABS Plastic
STABILNOŚĆ pracy / STABLE performance
PLOMBOWANIE drzwi / Door SEALING
Zakres WYSOKOŚCI aparatów / HEIGHT range appliances
II Klasa Ochronności / II Protection Class
ODPORNOŚĆ na uderzenia / Impact RESISTANCE

Zaciski PE / PE Terminals [mm²]	2x(16x(1,5-16) + 3x(6-25)) + 2(9x(1,5-16))
Zaciski N / N Terminals [mm²]	2x(16x(1,5-16) + 3x(6-25)) + 2(9x(1,5-16))

Unr	Uni	In
230/400V	500V	100A

Spełnia normy / Meet the standard PN-EN 62208:2011

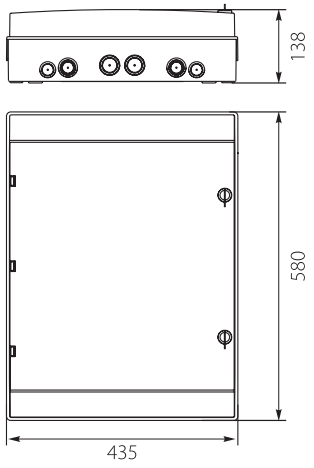

Rozdzielnica Hermetyczna RH-72 / Hermetic Distribution Board RH-72



Nr kat. / Cat No.	Symbol	Typ / Type	Kolor / Colour	Wersja / Version	Waga [kg] / Weight	IP
36.171	RH-72/4B	4x18	biały / white	białe drzwi ABS / white door	6,2	IP65
36.172	RH-72/4	4x18	biały / white	transparentne drzwi PC / transparent door	6,3	IP65
36.174	RH-72/4Z	4x18	biały / white	zamek, transparentne drzwi PC / lock, transparent door	6,2	IP65
36.176	RH-72/4ZB	4x18	biały / white	zamek, białe drzwi ABS / lock, white door	6,3	IP65

Kolor biały / White colour - RAL 9003 | N+PE | 1 szt. / 1 p.

Tworzywo ABS / ABS Plastic
STABILNOŚĆ pracy / STABLE performance
PLOMBOWANIE drzwi / Door SEALING
Zakres WYSOKOŚCI aparatów / HEIGHT range appliances
II Klasa Ochronności / II Protection Class
ODPORNOŚĆ na uderzenia / Impact RESISTANCE

Zaciski PE / PE Terminals [mm²]	4x [16x(1.5-16) + 3x(6-25)]
Zaciski N / N Terminals [mm²]	4x [16x(1.5-16) + 3x(6-25)]

Unr	Uni	In
230/400V	500V	100A

Spełnia normy / Meet the standard PN-EN 62208:2011

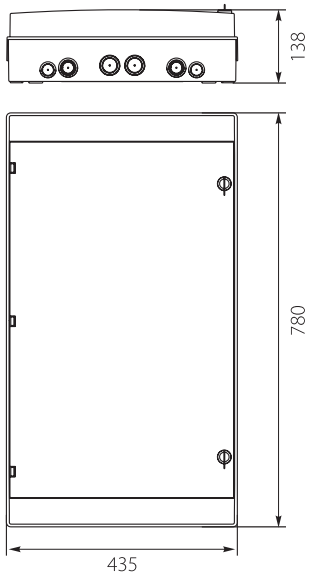

Rozdzielnica Hermetyczna RH-36/2ŁĄCZONA / Hermetic Distribution Board RH-36/2COMBINED



Wersja ŁĄCZONA (klejona) / The COMBINED version (glued)

Nr kat. / Cat No.	Symbol	Typ / Type	Kolor / Colour	Wersja / Version	Waga [kg] / Weight	IP
36.35	RH-36/2B	2x18	biały / white	białe drzwi ABS / white door	3,9	IP65
36.36	RH-36/2	2x18	biały / white	transparentne drzwi PC / transparent door	3,9	IP65
36.37	RH-36/2Z	2x18	biały / white	zamek, transparentne drzwi PC / lock, transparent door	4,0	IP65
36.38	RH-36/2ZB	2x18	biały / white	zamek, białe drzwi ABS / lock, white door	4,0	IP65

Kolor biały / White colour - RAL 9003 | N+PE | 1 szt. / 1 p.

Tworzywo ABS / ABS Plastic
STABILNOŚĆ pracy / STABLE performance
PLOMBOWANIE drzwi / Door SEALING
Zakres WYSOKOŚCI aparatów / HEIGHT range appliances
II Klasa Ochronności / II Protection Class
ODPORNOŚĆ na uderzenia / Impact RESISTANCE

Zaciski PE / PE Terminals [mm²]	2x [16x(1.5-16) + 3x(6-25)]
Zaciski N / N Terminals [mm²]	2x [16x(1.5-16) + 3x(6-25)]
Unr	**Uni** / 500V — **In** / 100A
Spełnia normy / Meet the standard	PN-EN 62208:2011

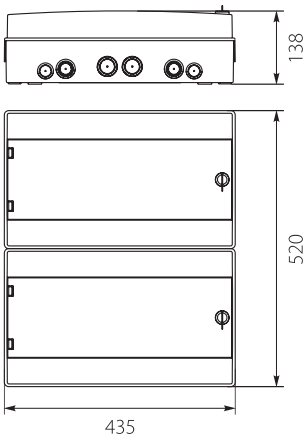

Rozdzielnica Hermetyczna RH-54/3ŁĄCZONA / Hermetic Distribution Board RH-54/3COMBINED



Wersja ŁĄCZONA (klejona) / The COMBINED version (glued)

Nr kat. / Cat No.	Symbol	Typ / Type	Kolor / Colour	Wersja / Version	Waga [kg] / Weight	IP
36.53	RH-54/3B	3x18	biały / white	białe drzwi ABS / white door	5,8	IP65
36.54	RH-54/3	3x18	biały / white	transparentne drzwi PC / transparent door	5,8	IP65
36.55	RH-54/3Z	3x18	biały / white	zamek, transparentne drzwi PC / lock, transparent door	5,9	IP65
36.56	RH-54/3ZB	3x18	biały / white	zamek, białe drzwi ABS / lock, white door	5,9	IP65

Kolor biały / White colour - RAL 9003 | N+PE | 1 szt. / 1 p.

Tworzywo ABS / ABS Plastic
STABILNOŚĆ pracy / STABLE performance
PLOMBOWANIE drzwi / Door SEALING
Zakres WYSOKOŚCI aparatów / HEIGHT range appliances
II Klasa Ochronności / II Protection Class
ODPORNOŚĆ na uderzenia / Impact RESISTANCE

Zaciski PE / PE Terminals [mm²]	3x [16x(1.5-16) + 3x(6-25)]
Zaciski N / N Terminals [mm²]	3x [16x(1.5-16) + 3x(6-25)]
Unr	**Uni** / 500V — **In** / 100A
Spełnia normy / Meet the standard	PN-EN 62208:2011

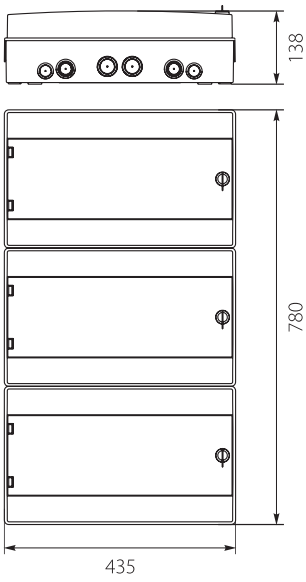

Rozdzielnica Hermetyczna RH-72/4ŁĄCZONA / Hermetic Distribution Board RH-72/4COMBINED



Wersja ŁĄCZONA (klejona) / The COMBINED version (glued)

Nr kat. / Cat No.	Symbol	Typ / Type	Kolor / Colour	Wersja / Version	Waga [kg] / Weight	IP
36.71	RH-72/4B	4x18	biały / white	białe drzwi ABS / white door	8,3	IP65
36.72	RH-72/4	4x18	biały / white	transparentne drzwi PC / transparent door	8,3	IP65
36.73	RH-72/4Z	4x18	biały / white	zamek, transparentne drzwi PC / lock, transparent door	8,2	IP65
36.74	RH-72/4ZB	4x18	biały / white	zamek, białe drzwi ABS / lock, white door	8,3	IP65

Kolor biały / White colour - RAL 9003 | N+PE | 1 szt. / 1 p.

Tworzywo ABS / ABS Plastic
STABILNOŚĆ pracy / STABLE performance
PLOMBOWANIE drzwi / Door SEALING
Zakres WYSOKOŚCI aparatów / HEIGHT range appliances
II Klasa Ochronności / II Protection Class
ODPORNOŚĆ na uderzenia / Impact RESISTANCE

Zaciski PE / PE Terminals [mm²]	4x [16x(1.5-16) + 3x(6-25)]
Zaciski N / N Terminals [mm²]	4x [16x(1.5-16) + 3x(6-25)]
Unr	**Uni** / 500V — **In** / 100A
Spełnia normy / Meet the standard	PN-EN 62208:2011

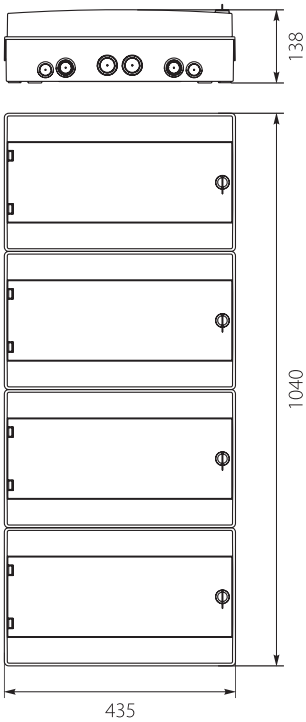

Rozdzielnica Hermetyczna RH-36/3ŁĄCZONA / Hermetic Distribution Board RH-36/3COMBINED



Wersja ŁĄCZONA (klejona)
/ The COMBINED version (glued)

Nr kat. / Cat No.	Symbol	Typ / Type	Kolor / Colour	Wersja / Version	Waga [kg] / Weight	IP
36.42	RH-36/3B	3x12	biały / white	białe drzwi ABS / white door	4,6	IP65
36.43	RH-36/3	3x12	biały / white	transparentne drzwi PC / transparent door	4,6	IP65
36.44	RH-36/3Z	3x12	biały / white	zamek, transparentne drzwi PC / lock, transparent door	4,7	IP65
36.45	RH-36/3ZB	3x12	biały / white	zamek, białe drzwi ABS / lock, white door	4,7	IP65

Kolor biały / White colour - RAL 9003 | N+PE | 1 szt. / 1 p.

Tworzywo ABS / ABS Plastic
STABILNOŚĆ pracy / STABLE performance
PLOMBOWANIE drzwi / Door SEALING
Zakres WYSOKOŚCI aparatów / HEIGHT range appliances
II Klasa Ochronności / II Protection Class
ODPORNOŚĆ na uderzenia / Impact RESISTANCE

Zaciski PE / PE Terminals [mm²]		2x(11x(1,5-16) + 2x(6-25)) + 2(7x(1,5-16))
Zaciski N / N Terminals [mm²]		2x(11x(1,5-16) + 2x(6-25)) + 2(7x(1,5-16))
Unr	**Uni**	**In**
230/400V	500V	100A
Spełnia normy / Meet the standard		PN-EN 62208:2011

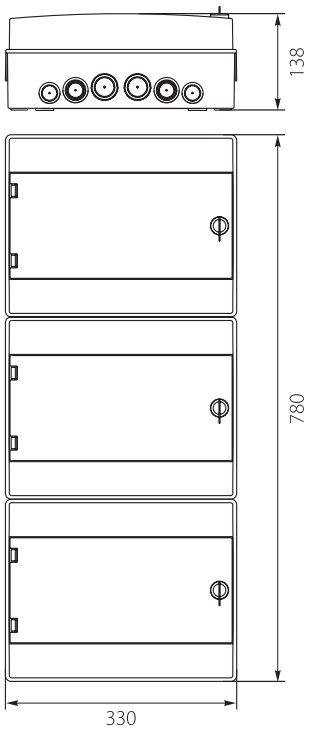

Rozdzielnica Hermetyczna RH-48/4ŁĄCZONA / Hermetic Distribution Board RH-48/4COMBINED



Wersja ŁĄCZONA (klejona)
/ The COMBINED version (glued)

Nr kat. / Cat No.	Symbol	Typ / Type	Kolor / Colour	Wersja / Version	Waga [kg] / Weight	IP
36.47	RH-48/4B	4x12	biały / white	białe drzwi ABS / white door	6,3	IP65
36.48	RH-48/4	4x12	biały / white	transparentne drzwi PC / transparent door	6,3	IP65
36.49	RH-48/4Z	4x12	biały / white	zamek, transparentne drzwi PC / lock, transparent door	6,4	IP65
36.50	RH-48/4ZB	4x12	biały / white	zamek, białe drzwi ABS / lock, white door	6,4	IP65

Kolor biały / White colour - RAL 9003 | N+PE | 1 szt. / 1 p.

Tworzywo ABS / ABS Plastic
STABILNOŚĆ pracy / STABLE performance
PLOMBOWANIE drzwi / Door SEALING
Zakres WYSOKOŚCI aparatów / HEIGHT range appliances
II Klasa Ochronności / II Protection Class
ODPORNOŚĆ na uderzenia / Impact RESISTANCE

Zaciski PE / PE Terminals [mm²]		4x [13x(1.5-16)]
Zaciski N / N Terminals [mm²]		4x [13x(1.5-16)]
Unr	**Uni**	**In**
230/400V	500V	100A
Spełnia normy / Meet the standard		PN-EN 62208:2011

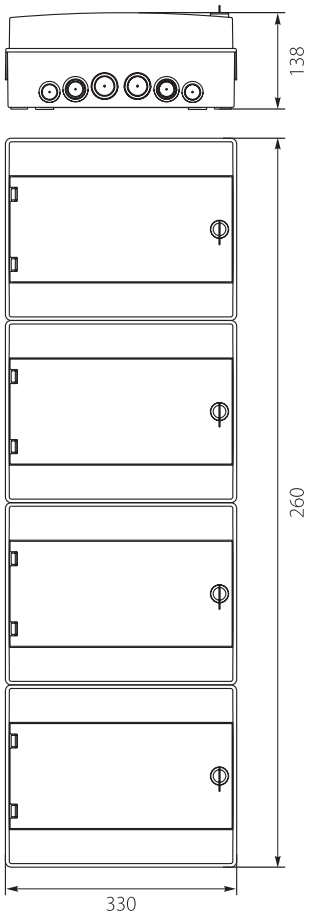

ROZDZIELNICE PODTYNKOWE RHp
FLUSH DISTRIBUTION BOARDS

NEO series

IP65

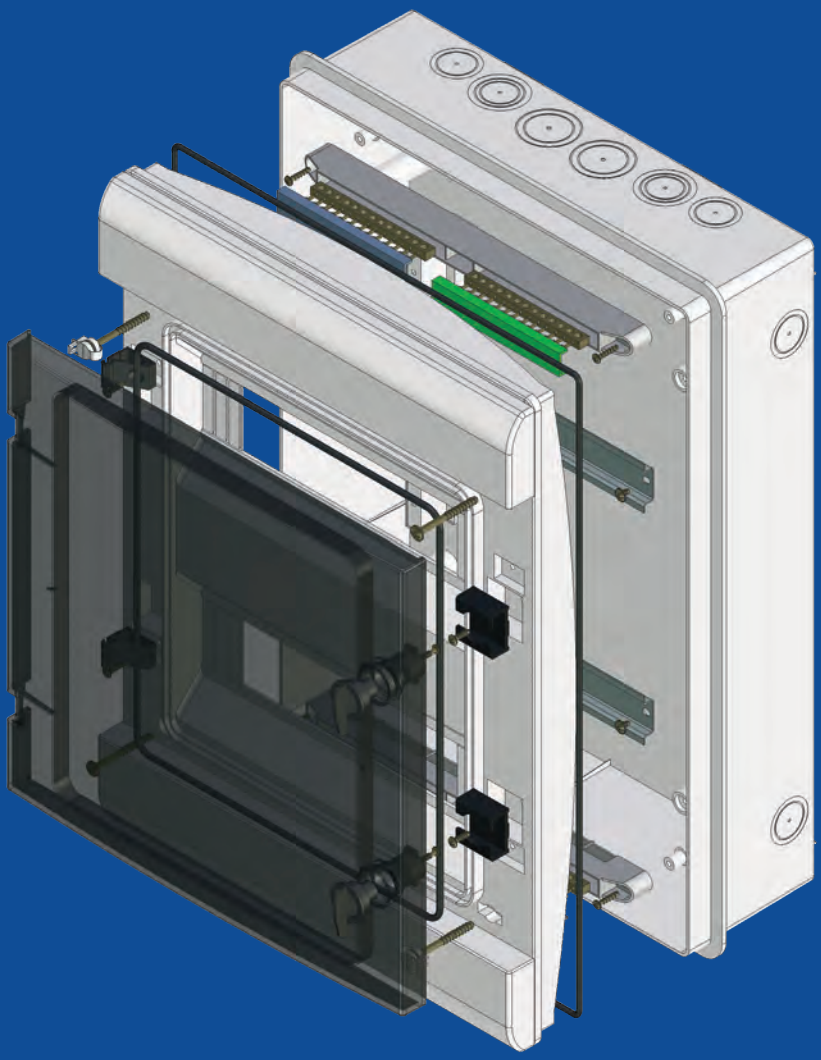







Osadzenie rozdzielni **RHp** w ścianie odbywa się równo z krawędzią kołnierza podstawy, umożliwia to położenie płytek ceramicznych o grubości do 15 mm, a następnie zamontowanie górnej części obudowy. Poprzez zastosowanie w/w rozdzielni minimalizujemy wysokość obudowy na ścianie.

Mounting of the distribution board **RHp** in the wall is done on the flange edge of base of the distribution board and it allows for mounting tiling of a thickness 15 mm, and then fitting of the upper housing part. By application of the aforementioned distribution board we can minimize the height of protruding element of housing on the wall.

Rozdzielnica Hermetyczna RHp-8 / Hermetic Distribution Board RHp-8



Nr kat. / Cat No.	Symbol	Typ / Type	Kolor / Colour	Wersja / Version	Waga [kg] / Weight	IP
36.807	RHp-8/B	1x8	biały / white	białe drzwi ABS / white door	1,4	IP65
36.808	RHp-8	1x8	biały / white	transparentne drzwi PC / transparent door	1,4	IP65
36.809	RHp-8/Z	1x8	biały / white	zamek, transparentne drzwi PC / lock, transparent door	1,4	IP65
36.810	RHp-8/ZB	1x8	biały / white	zamek, białe drzwi ABS / lock, white door	1,4	IP65

Kolor biały / White colour - RAL 9003 | N+PE | 1 szt. / 1 p.

Tworzywo ABS / ABS Plastic
STABILNOŚĆ pracy / STABLE performance
PLOMBOWANIE drzwi / Door SEALING
Zakres WYSOKOŚCI aparatów / HEIGHT range appliances
II Klasa Ochronności / II Protection Class
ODPORNOŚĆ na uderzenia / Impact RESISTANCE

Zaciski PE / PE Terminals [mm²]	9x(1.5-16)
Zaciski N / N Terminals [mm²]	9x(1.5-16)
Unr	**Uni** / **In**
230/400V	500V / 100A
Spełnia normy / Meet the standard	PN-EN 62208:2011

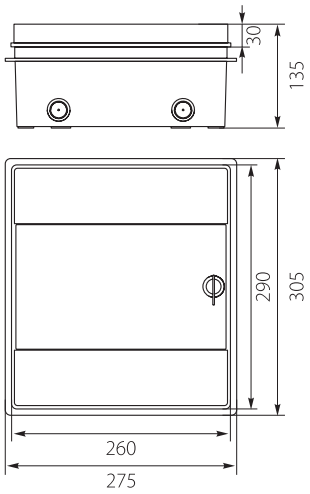

Rozdzielnica Hermetyczna RHp-12 / Hermetic Distribution Board RHp-12



Nr kat. / Cat No.	Symbol	Typ / Type	Kolor / Colour	Wersja / Version	Waga [kg] / Weight	IP
36.119	RHp-12/B	1x12	biały / white	białe drzwi ABS / white door	1,6	IP65
36.120	RHp-12	1x12	biały / white	transparentne drzwi PC / transparent door	1,6	IP65
36.121	RHp-12/Z	1x12	biały / white	zamek, transparentne drzwi PC / lock, transparent door	1,7	IP65
36.122	RHp-12/ZB	1x12	biały / white	zamek, białe drzwi ABS / lock, white door	1,7	IP65

Kolor biały / White colour - RAL 9003 | N+PE | 1 szt. / 1 p.

Tworzywo ABS / ABS Plastic
STABILNOŚĆ pracy / STABLE performance
PLOMBOWANIE drzwi / Door SEALING
Zakres WYSOKOŚCI aparatów / HEIGHT range appliances
II Klasa Ochronności / II Protection Class
ODPORNOŚĆ na uderzenia / Impact RESISTANCE

Zaciski PE / PE Terminals [mm²]	11x(1,5-16) + 2x(6-25)
Zaciski N / N Terminals [mm²]	11x(1,5-16) + 2x(6-25)
Unr	**Uni** / **In**
230/400V	500V / 100A
Spełnia normy / Meet the standard	PN-EN 62208:2011

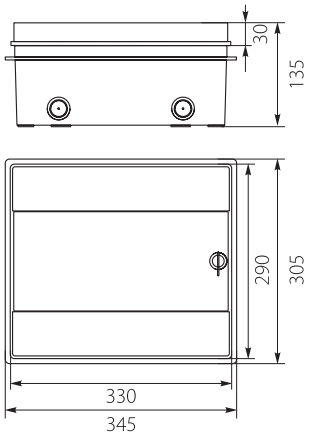

Rozdzielnica Hermetyczna RHp-18 / Hermetic Distribution Board RHp-18



Nr kat. / Cat No.	Symbol	Typ / Type	Kolor / Colour	Wersja / Version	Waga [kg] / Weight	IP
36.179	RHp-18/B	1x18	biały / white	białe drzwi ABS / white door	2,2	IP65
36.180	RHp-18	1x18	biały / white	transparentne drzwi PC / transparent door	2,2	IP65
36.181	RHp-18/Z	1x18	biały / white	zamek, transparentne drzwi PC / lock, transparent door	2,3	IP65
36.182	RHp-18/ZB	1x18	biały / white	zamek, białe drzwi ABS / lock, white door	2,3	IP65

Kolor biały / White colour - RAL 9003 | N+PE | 1 szt. / 1 p.

Tworzywo ABS / ABS Plastic
STABILNOŚĆ pracy / STABLE performance
PLOMBOWANIE drzwi / Door SEALING
Zakres WYSOKOŚCI aparatów / HEIGHT range appliances
II Klasa Ochronności / II Protection Class
ODPORNOŚĆ na uderzenia / Impact RESISTANCE

Zaciski PE / PE Terminals [mm²]	16x(1.5-16) + 3x(6-25)
Zaciski N / N Terminals [mm²]	16x(1.5-16) + 3x(6-25)
Unr	**Uni** / **In**
230/400V	500V / 100A
Spełnia normy / Meet the standard	PN-EN 62208:2011

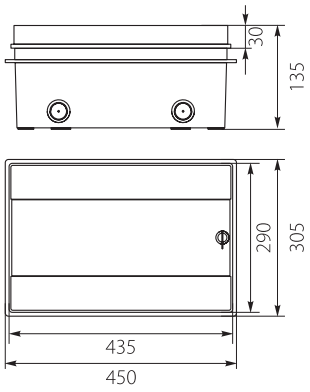

Rozdzielnica Hermetyczna RHp-24 / Hermetic Distribution Board RHp-24



Nr kat. / Cat No.	Symbol	Typ / Type	Kolor / Colour	Wersja / Version	Waga [kg] / Weight	IP
36.239	RHp-24/B	2x12	biały / white	białe drzwi ABS / white door	2,6	IP65
36.240	RHp-24	2x12	biały / white	transparentne drzwi PC / transparent door	2,6	IP65
36.241	RHp-24/Z	2x12	biały / white	zamek, transparentne drzwi PC / lock, transparent door	2,7	IP65
36.242	RHp-24/ZB	2x12	biały / white	zamek, białe drzwi ABS / lock, white door	2,7	IP65

Kolor biały / White colour - RAL 9003 | N+PE | 1 szt. / 1 p.

Tworzywo ABS / ABS Plastic
STABILNOŚĆ pracy / STABLE performance
PLOMBOWANIE drzwi / Door SEALING
Zakres WYSOKOŚCI aparatów / HEIGHT range appliances
II Klasa Ochronności / II Protection Class
ODPORNOŚĆ na uderzenia / Impact RESISTANCE

Zaciski PE / PE Terminals [mm²]	2x(11x(1,5-16) + 2x(6-25))
Zaciski N / N Terminals [mm²]	2x(11x(1,5-16) + 2x(6-25))
Unr	**Uni** / **In**
230/400V	500V / 100A
Spełnia normy / Meet the standard	PN-EN 62208:2011

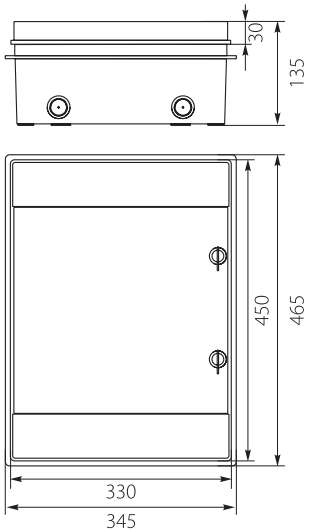

Listwa Zaciskowa LZ-4 / Connector Strip LZ-4



Nr kat. / Cat No.	Symbol	Zaciski / Connectors [mm²]	Kolor / Colour	Rozstaw otworów montażowych / Distance of the asssembly - holes [mm]	Uni	Unr	In
47.114	LZ-4	N 5x(1,5-16) PE 5x(1,5-16)	szary / gray	95	500 V	230/400 V	120 A

Kolor szary / Gray colour - RAL 7035

Listwa Zaciskowa LZ-6 / Connector Strip LZ-6



Nr kat. / Cat No.	Symbol	Zaciski / Connectors [mm²]	Kolor / Colour	Rozstaw otworów montażowych / Distance of the asssembly - holes [mm]	Uni	Unr	In
47.116	LZ-6	N 7x(1,5-16) PE 7x(1,5-16)	szary / gray	135	500 V	230/400 V	120 A

Kolor szary / Gray colour - RAL 7035

Listwa Zaciskowa LZ-8 / Connector Strip LZ-8



Nr kat. / Cat No.	Symbol	Zaciski / Connectors [mm²]	Kolor / Colour	Rozstaw otworów montażowych / Distance of the asssembly - holes [mm]	Uni	Unr	In
47.108	LZ-8	N 9x(1,5-16) PE 9x(1,5-16)	szary / gray	170	500 V	230/400 V	120 A

Kolor szary / Gray colour - RAL 7035

Listwa Zaciskowa LZ-12 / Connector Strip LZ-12



Nr kat. / Cat No.	Symbol	Zaciski / Connectors [mm²]	Kolor / Colour	Rozstaw otworów montażowych / Distance of the asssembly - holes [mm]	Uni	Unr	In
47.112	LZ-12	N 11x(1,5-16)+2x(6-25) PE 11x(1,5-16)+2x(6-25)	szary / gray	240	500 V	230/400 V	120 A

Kolor szary / Gray colour - RAL 7035

Listwa Zaciskowa LZ-18 / Connector Strip LZ-18



Nr kat. / Cat No.	Symbol	Zaciski / Connectors [mm²]	Kolor / Colour	Rozstaw otworów montażowych / Distance of the asssembly - holes [mm]	Uni	Unr	In
47.118	LZ-18	N 16x(1,5-16)+3x(6-25) PE 16x(1,5-16)+3x(6-25)	szary / gray	354	500 V	230/400 V	120 A

Kolor szary / Gray colour - RAL 7035

Osłona OMP / Masking Cover OMP



Nr kat. / Cat No.	Symbol	Kolor / Colour	Wersja / Version	Zastosowanie / Application
36.82	OMP-12	biały / white	Osłona maskująca do rozdzielnic hermetycznych / Masking cover for distribution boards	RH12, RH24, RH36/3, RH48/4
36.88	OMP-18	biały / white	Osłona maskująca do rozdzielnic hermetycznych / Masking cover for distribution boards	RH18, RH36/2, RH54/3, RH72/4

Kolor biały / White colour - RAL 9003

Zamek do Rozdzielnic RH / Lock for Ditribution Boards RH



Nr kat. / Cat No.	Symbol	Kolor / Colour	Wersja / Version
36.80	ZRH	czarny / black	Zamek metalowy - indywidualny / Metal lock - individual
36.81	ZRHP	czarny / black	Zamek metalowy - powtarzalny / Metal lock - repeatable

Kolor czarny/ Black colour - RAL 9005

Maskownica Modułów Rozdzielnicy / Junction Box Masking Frame

Nr kat. / Cat No.	Symbol	Kolor / Colour	Zakres modułów / Modules range	Wersja / Version
40.12	**MMR-12**	biały / white	1 - 12	Posiada osłabienia pozwalające dzielić maskownice na pojedyncze moduły w zakresie od 1 do 12. / It has a weakening which helps to divide masking frames into single modules within the range of 1 to 12.

Kolor biały / White colour - RAL 9003

ELEKTRO-PLAST®

NOWOŚĆ! / NEW!

modern white lacquered

ALUMINIUM

— FRAME & DOOR —



Quiteline

ROZDZIELNICE PODTYNKOWE IP54 Z ALUMINIOWYMI DRZWIAMI

FLUSH IP54 DISTRIBUTION BOARDS WITH ALUMINIUM DOORS

Quiteline

ROZDZIELNICE PODTYNKOWE IP54 Z ALUMINIOWYMI DRZWIAMI
FLUSH IP54 DISTRIBUTION BOARDS WITH ALUMINIUM DOORS

SZEROKI ZAKRES ZASTOSOWAŃ
/ WIDE RANGE OF SOLUTIONS

- Optymalna głębokość 125mm
- Rozdzielnice na 48-168 modułów





DOSTĘPNOŚĆ I BEZPIECZEŃSTWO
/ ACCESSIBILITY AND SAFENESS

Łatwy dostęp do izolowanych szyn zbiorczych N+PE
/ Easy accessibility to insulated N+PE busbars

FUNKCJONALNOŚĆ
/ FUNCTIONALITY

Wyjmowane aluminiowe szyny TH na sankach
/ Removable aluminium chassis with TH (DIN) rails





WYSOKA ODPORNOŚĆ I ESTETYKA
/ HIGH RESISTANCE AND AESTHETICS

- Ramka + drzwi z lakierowanego na biało aluminium (RAL 9010)
- Płaski zamek
- / Frame + door in white lacquered aluminium (RAL 9010)
- / Flat lock

Rozdzielnica Podtynkowa DARP-48 (2x24) / Flush Distribution Board DARP-48 (2x24)



Nr kat. / Cat No.	Symbol	Typ / Type	Kolor / Colour	Wersja / Version	Max. przekrój przewodu Max. wire cross - section	Waga [kg] / Weight	IP
9.224	DARP-48	2x24	biały / white	drzwi aluminiowe lakierowane, etykiety opisowe, aluminiowa szyna TH (euroszyna) / lacquered aluminium door, descriptive labels, aluminum TH rail (eurobus)	25 mm²	4,4	IP54

Kolor biały / White colour - RAL 9010 · N+PE · 1 szt. / 1 p.

- Tworzywo PS / PS Plastic
- Biała Ramka + drzwi z lakierowanego aluminium / White frame+door in lacquered aluminium
- STABILNOŚĆ pracy / STABLE performance (-25÷55°C)
- Zakres WYSOKOŚCI aparatów / HEIGHT range appliances (68-75 mm)
- 1-48 modułów / 1-48 modules (TH35)
- ODPORNOŚĆ na uderzenia / Impact RESISTANCE (IK07)
- II Klasa Ochronności / II Protection Class
- Odstęp pomiędzy dnem a szyną TH (euroszyną) / Clearance between bottom and TH rail (eurobus) (29mm)

Zaciski PE / PE Terminals [mm²]	1x(1x25+9x16), 1x(12X10+11X16)
Zaciski N / N Terminals [mm²]	3x(1x25+9x16)
Unr / 230/400V	**Uni** / 690V — **In** / 63A
Spełnia normy / Meet the standard	PN-EN 62208:2011

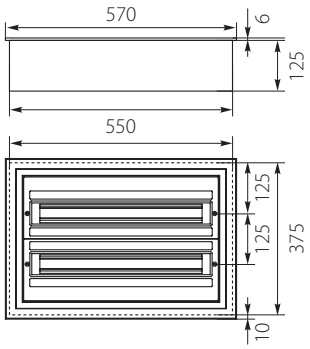

Rozdzielnica Podtynkowa DARP-72 (3x24) / Flush Distribution Board DARP-72 (3x24)



Nr kat. / Cat No.	Symbol	Typ / Type	Kolor / Colour	Wersja / Version	Max. przekrój przewodu Max. wire cross - section	Waga [kg] / Weight	IP
9.324	DARP-72	3x24	biały / white	drzwi aluminiowe lakierowane, etykiety opisowe, aluminiowa szyna TH (euroszyna) / lacquered aluminium door, descriptive labels, aluminum TH rail (eurobus)	25 mm²	5,4	IP54

Kolor biały / White colour - RAL 9010 · N+PE · 1 szt. / 1 p.

- Tworzywo PS / PS Plastic
- Biała Ramka + drzwi z lakierowanego aluminium / White frame+door in lacquered aluminium
- STABILNOŚĆ pracy / STABLE performance (-25÷55°C)
- Zakres WYSOKOŚCI aparatów / HEIGHT range appliances (68-75 mm)
- 1-72 modułów / 1-72 modules (TH35)
- ODPORNOŚĆ na uderzenia / Impact RESISTANCE (IK07)
- II Klasa Ochronności / II Protection Class
- Odstęp pomiędzy dnem a szyną TH (euroszyną) / Clearance between bottom and TH rail (eurobus) (29mm)

Zaciski PE / PE Terminals [mm²]	1x(1x25+9x16), 2x(12X10+11X16)
Zaciski N / N Terminals [mm²]	4x(1x25+9x16)
Unr / 230/400V	**Uni** / 690V — **In** / 63A
Spełnia normy / Meet the standard	PN-EN 62208:2011

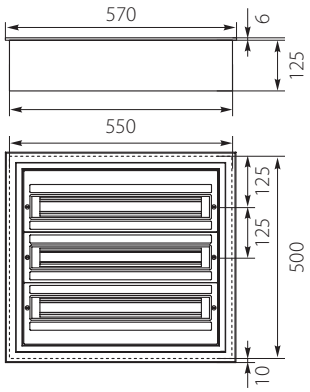

Rozdzielnica Podtynkowa DARP-120 (5x24) / Flush Distribution Board DARP-120 (5x24)



Nr kat. / Cat No.	Symbol	Typ / Type	Kolor / Colour	Wersja / Version	Max. przekrój przewodu Max. wire cross - section	Waga [kg] / Weight	IP
9.524	DARP-120	5x24	biały / white	drzwi aluminiowe lakierowane, etykiety opisowe, aluminiowa szyna TH (euroszyna) / lacquered aluminium door, descriptive labels, aluminum TH rail (eurobus)	25 mm²	8,2	IP54

Kolor biały / White colour - RAL 9010 · N+PE · 1 szt. / 1 p.

- Tworzywo PS / PS Plastic
- Biała Ramka + drzwi z lakierowanego aluminium / White frame+door in lacquered aluminium
- STABILNOŚĆ pracy / STABLE performance (-25÷55°C)
- Zakres WYSOKOŚCI aparatów / HEIGHT range appliances (68-75 mm)
- 1-120 modułów / 1-120 modules (TH35)
- ODPORNOŚĆ na uderzenia / Impact RESISTANCE (IK07)
- II Klasa Ochronności / II Protection Class
- Odstęp pomiędzy dnem a szyną TH (euroszyną) / Clearance between bottom and TH rail (eurobus) (29mm)

Zaciski PE / PE Terminals [mm²]	3x(1x25+9x16), 2x(12X10+11X16)
Zaciski N / N Terminals [mm²]	4x(1x25+9x16), 2x(12X10+11X16)
Unr / 230/400V	**Uni** / 690V — **In** / 125A
Spełnia normy / Meet the standard	PN-EN 62208:2011

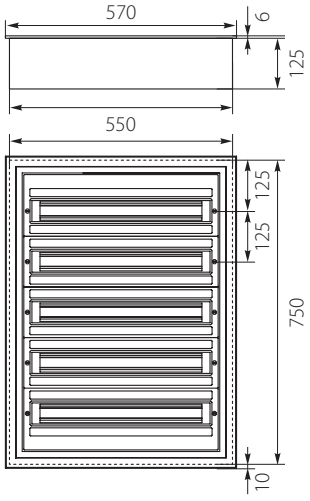



Quiteline

Głębokie puszki na **125mm**
Rozdzielnice na - **48 do 168 modułów**
Ramki + drzwi z **lakierowanego aluminium**
Płaski **zamek** z tworzywa
II Klasa Ochronności
IP54 / IK07

Enclosures with **125mm depth**
Distribution - **16 to 168 modules**
Frame + door in **white lacquered aluminium**
Plastic **lock**
Class II Insulation
IP54 / IK07

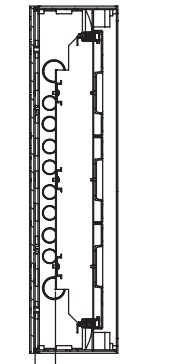

Rozdzielnica Podtynkowa DARP-144 (6x24) / Flush Distribution Board DARP-144 (6x24)



Nr kat. / Cat No.	Symbol	Typ / Type	Kolor / Colour	Wersja / Version	Max. przekrój przewodu Max. wire cross - section	Waga [kg] / Weight	IP
9.624	DARP-144	6x24	biały / white	drzwi aluminiowe lakierowane, etykiety opisowe, aluminiowa szyna TH (euroszyna) / lacquered aluminium door, descriptive labels, aluminum TH rail (eurobus)	25 mm²	9,4	IP54

Kolor biały / White colour - RAL 9010 | N+PE | 1 szt. / 1 p.

- Tworzywo PS / PS Plastic
- STABILNOŚĆ pracy / STABLE performance
- 1-144 modułów / 1-144 modules
- II Klasa Ochronności / II Protection Class
- Biała Ramka + drzwi z lakierowanego aluminium / White frame+door in lacquered aluminium
- Zakres WYSOKOŚCI aparatów / HEIGHT range appliances
- ODPORNOŚĆ na uderzenia / Impact RESISTANCE
- Odstęp pomiędzy dnem a szyną TH (euroszyną) / Clearance between bottom and TH rail (eurobus)

Zaciski PE / PE Terminals [mm²]		4x(1x25+9x16), 2x(12X10+11X16)
Zaciski N / N Terminals [mm²]		5x(1x25+9x16), 2x(12X10+11X16)
Unr	**Uni**	**In**
230/400V	690V	125A
Spełnia normy / Meet the standard		PN-EN 62208:2011

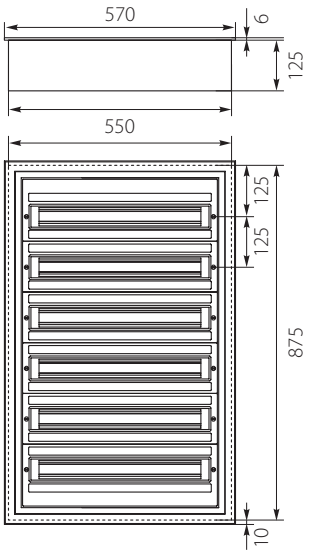

Rozdzielnica Podtynkowa DARP-168 (7x24) / Flush Distribution Board DARP-168 (7x24)



Nr kat. / Cat No.	Symbol	Typ / Type	Kolor / Colour	Wersja / Version	Max. przekrój przewodu Max. wire cross - section	Waga [kg] / Weight	IP
9.724	DARP-168	7x24	biały / white	drzwi aluminiowe lakierowane, etykiety opisowe, aluminiowa szyna TH (euroszyna) / lacquered aluminium door, descriptive labels, aluminum TH rail (eurobus)	25 mm²	10,4	IP54

Kolor biały / White colour - RAL 9010 | N+PE | 1 szt. / 1 p.

- Tworzywo PS / PS Plastic
- STABILNOŚĆ pracy / STABLE performance
- 1-168 modułów / 1-168 modules
- II Klasa Ochronności / II Protection Class
- Biała Ramka + drzwi z lakierowanego aluminium / White frame+door in lacquered aluminium
- Zakres WYSOKOŚCI aparatów / HEIGHT range appliances
- ODPORNOŚĆ na uderzenia / Impact RESISTANCE
- Odstęp pomiędzy dnem a szyną TH (euroszyną) / Clearance between bottom and TH rail (eurobus)

Zaciski PE / PE Terminals [mm²]		5x(1x25+9x16), 2x(12X10+11X16)
Zaciski N / N Terminals [mm²]		6x(1x25+9x16), 2x(12X10+11X16)
Unr	**Uni**	**In**
230/400V	690V	125A
Spełnia normy / Meet the standard		PN-EN 62208:2011

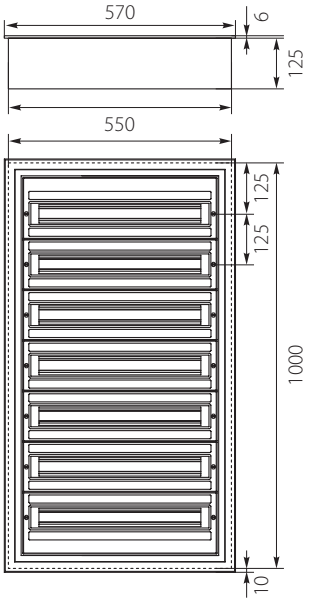

Zamek Metalowy Rozdzielnicy DARP-ZP Powtarzalny / Metallic Cam Lock DARP-ZP Identical Keys



Nr kat. / Cat No.	Symbol	Kolor / Colour	Wersja / Version
9.101	DARP-ZP	stalowy / steel	Quiteline, powtarzalne klucze / Quiteline, identical keys

Kolor stalowy / Steel colour | 1 szt. / 1 p.

Zamek Metalowy Rozdzielnicy DARP-ZI Indywidualny / Metallic Cam Lock DARP-ZI with Individual Key



Nr kat. / Cat No.	Symbol	Kolor / Colour	Wersja / Version
9.102	DARP-ZI	stalowy / steel	Quiteline, indywidualny klucz / Quiteline, individual key

Kolor stalowy / Steel colour | 1 szt. / 1 p.

Zamek Rozdzielnicy Trójkąt plast. DARP-ZPL z kluczem / Triangular Plastic Cam Lock DARP-ZPL + Key



Nr kat. / Cat No.	Symbol	Kolor / Colour	Wersja / Version
9.103	DARP-ZPL	biały / white	Quiteline / Quiteline

Kolor biały / White colour | 1 szt. / 1 p.

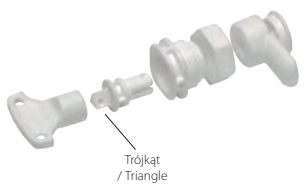

HERMET box

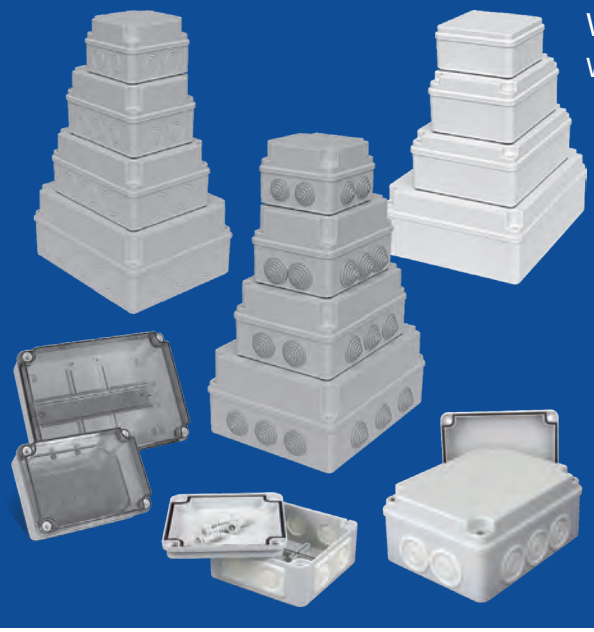

WYKONUJEMY OTWORY POD INDYWIDUALNE PROJEKTY!
WE ALSO MAKE HOLES FOR INDIVIDUAL PROJECTS!

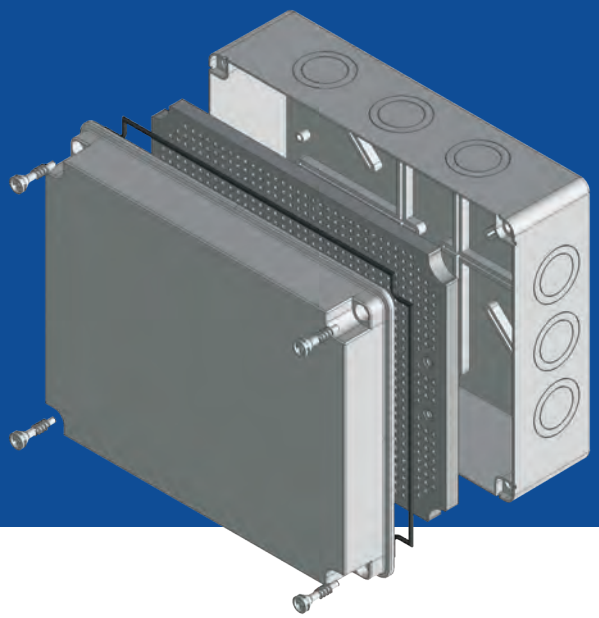

Puszki hermetyczne znajdują szerokie zastosowanie w instalacjach natynkowych tam gdzie wymagany jest wysoki stopień ochrony. Rodzina puszek hermetycznych składa się z wielu odmian, w skład których wchodzą puszki różniące się zarówno wymiarami jak i sposobem wprowadzania przewodów do wnętrza puszki.

Charakteryzują się one prostą budową składającą się z podstawy i pokrywy puszki. Podstawa występuje w czterech odmianach:
- wersja bez osłabień,
-wersja z osłabieniami pod dławiki,
- wersja z zamocowanymi elastycznymi dławikami PE,
- wersja z dławikami membranowymi.

Hermetic boxes re applied in all electric surface wirings where high protection degree is required. The Family of hermetic boxes is composed of many variations, the variations are composed of boxes in different sizes and different ways of inputting wires inside the box.

Hermetic boxes characterize with an easy construction composed of casing and cover of box:
- version without weakening rings,
- version with weakening rings for glands,
- version with glands PE,
- version with membrane glands.




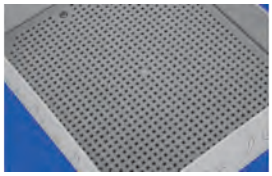


Puszka Hermetyczna PH-0A / Hermetic Box PH-0A





Osłabienia / weakening rings
6 x (23/29,5)



Dławiki PE / PE Glands
6 x PE-19

Nr kat. / Cat No.	Symbol	Kolor / Colour	Wersja / Version	Waga [kg] / Weight	IP
28.01	PH-0A.1	szary / gray	bez osłabień / without weakening rings	0,11	IP65
28.001	PH-0A.1B	biały / white	bez osłabień / without weakening rings	0,11	IP65
28.02	PH-0A.2	szary / gray	z osłabieniami pod dławiki / with weakening rings for glands	0,11	IP65
28.002	PH-0A.2B	biały / white	z osłabieniami pod dławiki / with weakening rings for glands	0,11	IP65
28.03	PH-0A.3	szary / gray	z zamocowanymi elastycznymi dławikami PE / with PE glands	0,12	IP65
28.003	PH-0A.3B	biały / white	z zamocowanymi elastycznymi dławikami PE / with PE glands	0,12	IP65

○ Kolor biały / White colour - RAL 9003 ● Kolor szary / Gray colour - RAL 7035 1 szt. / 1 p.

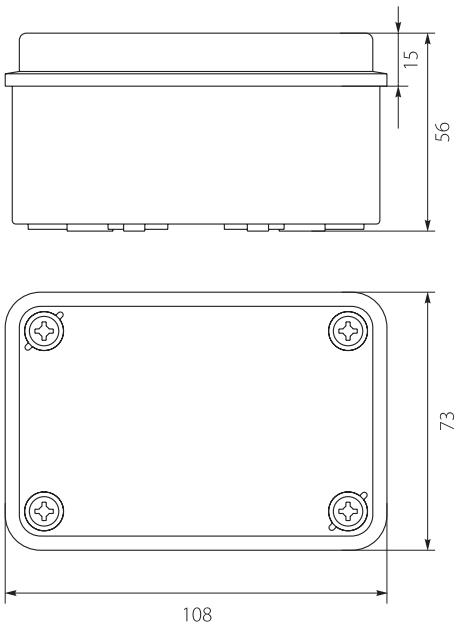

ABS Tworzywo ABS / ABS Plastic HALOGEN FREE

STABILNOŚĆ pracy / STABLE performance -25÷60°C

PLOMBOWANIE pokrywy / Cover SEALING

II Klasa Ochronności / II Protection Class

IK07 ODPORNOŚĆ na uderzenia / Impact RESISTANCE

Unr	Uni
230/400V	500V

Spełnia normy / Meet the standard PN-EN 60670-1:2007, PN-EN 60670-22:2009

Puszka Hermetyczna PH-1A / Hermetic Box PH-1A





Osłabienia / weakening rings
8 x (23/29,5)



Dławiki PE / PE Glands
8 x PE-19



Dławiki Membranowe / Membrane Glands
8

Nr kat. / Cat No.	Symbol	Kolor / Colour	Wersja / Version	Waga [kg] / Weight	IP
28.11	PH-1A.1	szary / gray	bez osłabień / without weakening rings	0,13	IP65
28.111	PH-1A.1B	biały / white	bez osłabień / without weakening rings	0,13	IP65
28.12	PH-1A.2	szary / gray	z osłabieniami pod dławiki / with weakening rings for glands	0,12	IP65
28.121	PH-1A.2B	biały / white	z osłabieniami pod dławiki / with weakening rings for glands	0,12	IP65
28.13	PH-1A.3	szary / gray	z zamocowanymi elastycznymi dławikami PE / with PE glands	0,14	IP65
28.131	PH-1A.3B	biały / white	z zamocowanymi elastycznymi dławikami PE / with PE glands	0,14	IP65
28.130	PH-1A.4	szary / gray	z dławikami membranowymi / with membrane glands	0,13	IP65
28.132	PH-1A.4B	biały / white	z dławikami membranowymi / with membrane glands	0,13	IP65

Kolor biały / White colour - RAL 9003 Kolor szary / Gray colour - RAL 7035 1 szt. / 1 p.

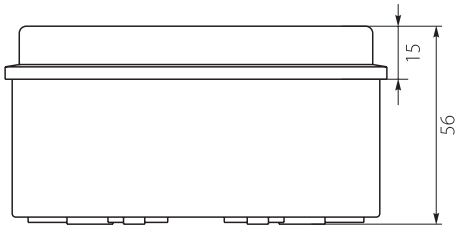

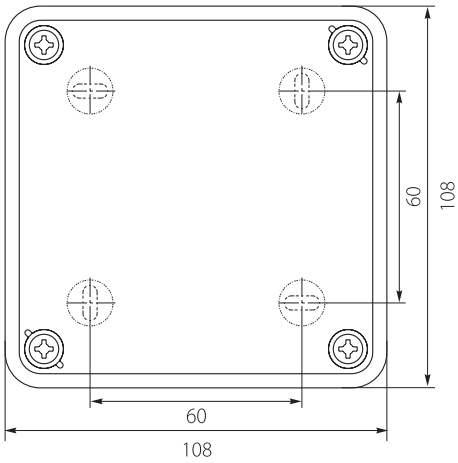

Tworzywo ABS / ABS Plastic

STABILNOŚĆ pracy / STABLE performance

PLOMBOWANIE pokrywy / Cover SEALING

II Klasa Ochronności / II Protection Class

ODPORNOŚĆ na uderzenia / Impact RESISTANCE

Unr	**Uni**
230/400V	500V
Spełnia normy / Meet the standard	PN-EN 60670-1:2007 PN-EN 60670-22:2009

Puszka Hermetyczna PH-1B / Hermetic Box PH-1B





Osłabienia / weakening rings
8 x (23/29,5)



Dławiki PE / PE Glands
8 x PE-19



Dławiki Membranowe / Membrane Glands
8

Nr kat. / Cat No.	Symbol	Kolor / Colour	Wersja / Version	Waga [kg] / Weight	IP
28.14	PH-1B.1	szary / gray	bez osłabień / without weakening rings	0,14	IP65
28.141	PH-1B.1B	biały / white	bez osłabień / without weakening rings	0,14	IP65
28.15	PH-1B.2	szary / gray	z osłabieniami pod dławiki / with weakening rings for glands	0,14	IP65
28.151	PH-1B.2B	biały / white	z osłabieniami pod dławiki / with weakening rings for glands	0,14	IP65
28.16	PH-1B.3	szary / gray	z zamocowanymi elastycznymi dławikami PE / with PE glands	0,16	IP65
28.161	PH-1B.3B	biały / white	z zamocowanymi elastycznymi dławikami PE / with PE glands	0,16	IP65
28.160	PH-1B.4	szary / gray	z dławikami membranowymi / with membrane glands	0,16	IP65
28.162	PH-1B.4B	biały / white	z dławikami membranowymi / with membrane glands	0,16	IP65

Kolor biały / White colour - RAL 9003 Kolor szary / Gray colour - RAL 7035 1 szt. / 1 p.



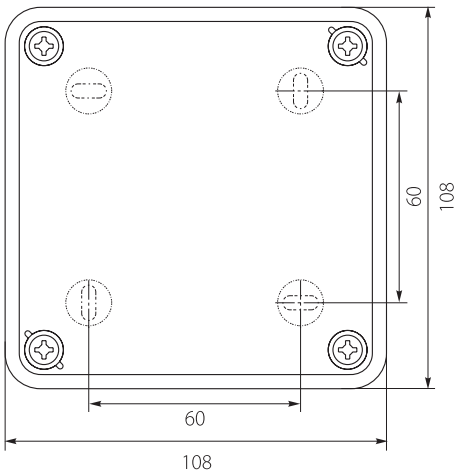

Tworzywo ABS / ABS Plastic

STABILNOŚĆ pracy / STABLE performance

PLOMBOWANIE pokrywy / Cover SEALING

II Klasa Ochronności / II Protection Class

ODPORNOŚĆ na uderzenia / Impact RESISTANCE

Unr	**Uni**
230/400V	500V
Spełnia normy / Meet the standard	PN-EN 60670-1:2007 PN-EN 60670-22:2009

Puszka Hermetyczna PH-1.2A / Hermetic Box PH-1.2A

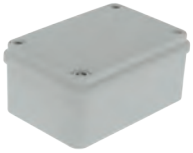



Osłabienia / weakening rings
6 x (23/29,5)



Dławiki PE / PE Glands
6 x PE-19



Dławiki Membranowe / Membrane Glands
6

Nr kat. / Cat No.	Symbol	Kolor / Colour	Wersja / Version	Waga [kg] / Weight	IP
28.171	PH-1.2A.1	szary / gray	bez osłabień / without weakening rings	0,18	IP65
28.181	PH-1.2A.1B	biały / white	bez osłabień / without weakening rings	0,18	IP65
28.172	PH-1.2A.2	szary / gray	z osłabieniami pod dławiki / with weakening rings for glands	0,18	IP65
28.182	PH-1.2A.2B	biały / white	z osłabieniami pod dławiki / with weakening rings for glands	0,18	IP65
28.173	PH-1.2A.3	szary / gray	z zamocowanymi elastycznymi dławikami PE / with PE glands	0,18	IP65
28.183	PH-1.2A.3B	biały / white	z zamocowanymi elastycznymi dławikami PE / with PE glands	0,18	IP65
28.174	PH-1.2A.4	szary / gray	z dławikami membranowymi / with membrane glands	0,18	IP65
28.184	PH-1.2A.4B	biały / white	z dławikami membranowymi / with membrane glands	0,18	IP65

Kolor biały / White colour - RAL 9003 Kolor szary / Gray colour - RAL 7035 1 szt. / 1 p.

Tworzywo ABS / ABS Plastic

STABILNOŚĆ pracy / STABLE performance

PLOMBOWANIE pokrywy / Cover SEALING

II Klasa Ochronności / II Protection Class

ODPORNOŚĆ na uderzenia / Impact RESISTANCE

Unr	Uni
230/400V	500V
Spełnia normy / Meet the standard	PN-EN 60670-1:2007 PN-EN 60670-22:2009

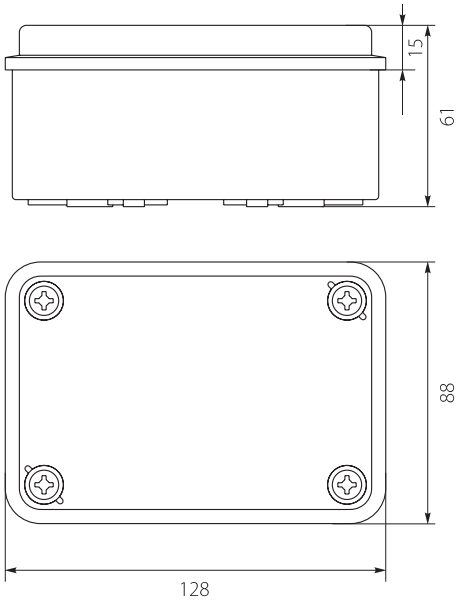

Puszka Hermetyczna PH-2A / Hermetic Box PH-2A





Osłabienia / weakening rings
10 x (23/29,5)



Dławiki PE / PE Glands
10 x PE-25



Dławiki Membranowe / Membrane Glands
10

Nr kat. / Cat No.	Symbol	Kolor / Colour	Wersja / Version	Waga [kg] / Weight	IP
28.21	PH-2A.1	szary / gray	bez osłabień / without weakening rings	0,20	IP65
28.212	PH-2A.1B	biały / white	bez osłabień / without weakening rings	0,20	IP65
28.22	PH-2A.2	szary / gray	z osłabieniami pod dławiki / with weakening rings for glands	0,20	IP65
28.222	PH-2A.2B	biały / white	z osłabieniami pod dławiki / with weakening rings for glands	0,20	IP65
28.23	PH-2A.3	szary / gray	z zamocowanymi elastycznymi dławikami PE / with PE glands	0,23	IP65
28.232	PH-2A.3B	biały / white	z zamocowanymi elastycznymi dławikami PE / with PE glands	0,23	IP65
28.230	PH-2A.4	szary / gray	z dławikami membranowymi / with membrane glands	0,23	IP65
28.234	PH-2A.4B	biały / white	z dławikami membranowymi / with membrane glands	0,23	IP65

Kolor biały / White colour - RAL 9003 Kolor szary / Gray colour - RAL 7035 1 szt. / 1 p.

Tworzywo ABS / ABS Plastic

STABILNOŚĆ pracy / STABLE performance

PLOMBOWANIE pokrywy / Cover SEALING

II Klasa Ochronności / II Protection Class

ODPORNOŚĆ na uderzenia / Impact RESISTANCE

Unr	Uni
230/400V	500V
Spełnia normy / Meet the standard	PN-EN 60670-1:2007 PN-EN 60670-22:2009

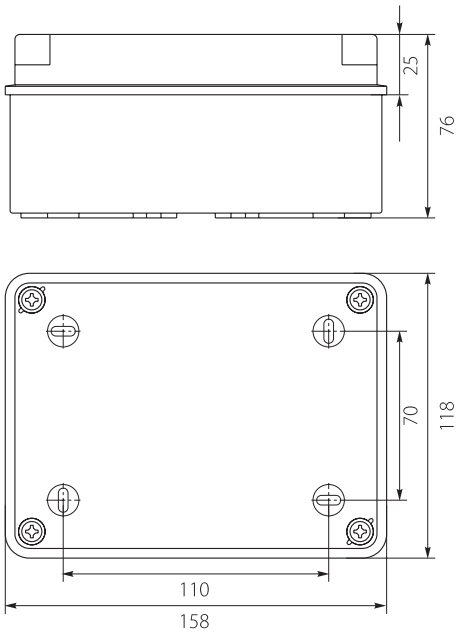

Puszka Hermetyczna PH-2B / Hermetic Box PH-2B





Osłabienia / weakening rings
10 x (23/29,5)



Dławiki PE / PE Glands
10 x PE-25



Dławiki Membranowe / Membrane Glands
10

Nr kat. / Cat No.	Symbol	Kolor / Colour	Wersja / Version	Waga [kg] / Weight	IP
28.24	PH-2B.1	szary / gray	bez osłabień / without weakening rings	0,23	IP65
28.242	PH-2B.1B	biały / white	bez osłabień / without weakening rings	0,23	IP65
28.25	PH-2B.2	szary / gray	z osłabieniami pod dławiki / with weakening rings for glands	0,25	IP65
28.252	PH-2B.2B	biały / white	z osłabieniami pod dławiki / with weakening rings for glands	0,25	IP65
28.26	PH-2B.3	szary / gray	z zamocowanymi elastycznymi dławikami PE / with PE glands	0,24	IP65
28.262	PH-2B.3B	biały / white	z zamocowanymi elastycznymi dławikami PE / with PE glands	0,24	IP65
28.260	PH-2B.4	szary / gray	z dławikami membranowymi / with membrane glands	0,24	IP65
28.264	PH-2B.4B	biały / white	z dławikami membranowymi / with membrane glands	0,24	IP65

Kolor biały / White colour - RAL 9003 · Kolor szary / Gray colour - RAL 7035 · 1 szt. / 1 p.

Tworzywo ABS / ABS Plastic
STABILNOŚĆ pracy / STABLE performance
PLOMBOWANIE pokrywy / Cover SEALING
II Klasa Ochronności / II Protection Class
ODPORNOŚĆ na uderzenia / Impact RESISTANCE

Unr	**Uni**
230/400V	500V
Spełnia normy / Meet the standard	PN-EN 60670-1:2007, PN-EN 60670-22:2009

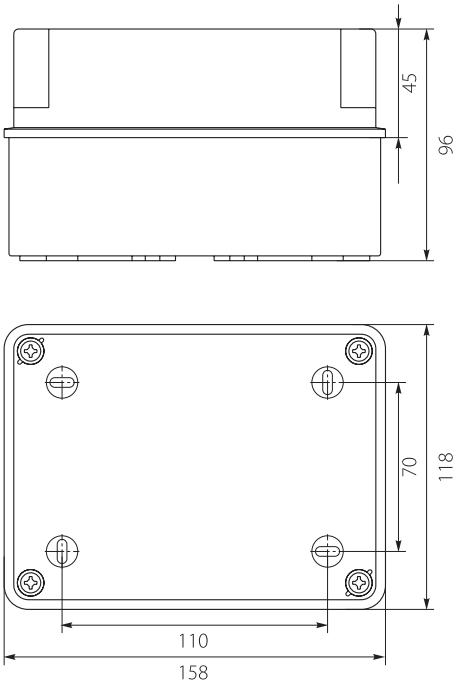

Puszka Hermetyczna PH-2C / Hermetic Box PH-2C





Osłabienia / weakening rings
10 x (23/29,5)



Dławiki PE / PE Glands
10 x PE-25



Dławiki Membranowe / Membrane Glands
10

Nr kat. / Cat No.	Symbol	Kolor / Colour	Wersja / Version	Waga [kg] / Weight	IP
28.201	PH-2C.1	szary / gray	bez osłabień / without weakening rings	0,18	IP65
28.205	PH-2C.1B	biały / white	bez osłabień / without weakening rings	0,18	IP65
28.202	PH-2C.2	szary / gray	z osłabieniami pod dławiki / with weakening rings for glands	0,18	IP65
28.206	PH-2C.2B	biały / white	z osłabieniami pod dławiki / with weakening rings for glands	0,18	IP65
28.203	PH-2C.3	szary / gray	z zamocowanymi elastycznymi dławikami PE / with PE glands	0,20	IP65
28.207	PH-2C.3B	biały / white	z zamocowanymi elastycznymi dławikami PE / with PE glands	0,18	IP65
28.204	PH-2C.4	szary / gray	z dławikami membranowymi / with membrane glands	0,18	IP65
28.208	PH-2C.4.B	biały / white	z dławikami membranowymi / with membrane glands	0,18	IP65

Kolor biały / White colour - RAL 9003 · Kolor szary / Gray colour - RAL 7035 · 1 szt. / 1 p.

Tworzywo ABS / ABS Plastic
STABILNOŚĆ pracy / STABLE performance
PLOMBOWANIE pokrywy / Cover SEALING
II Klasa Ochronności / II Protection Class
ODPORNOŚĆ na uderzenia / Impact RESISTANCE

Unr	**Uni**
230/400V	500V
Spełnia normy / Meet the standard	PN-EN 60670-1:2007, PN-EN 60670-22:2009

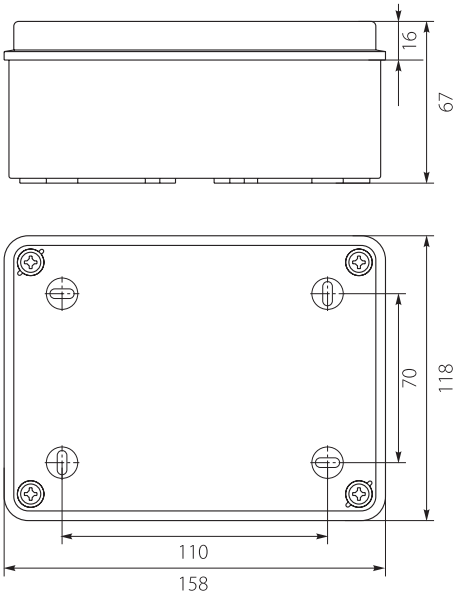

Puszka Hermetyczna PH-3A / Hermetic Box PH-3A



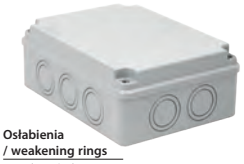

Osłabienia / weakening rings
10 x (29,5/37)



Dławiki PE / PE Glands
10 x PE-25



Dławiki Membranowe / Membrane Glands
10

Nr kat. / Cat No.	Symbol	Kolor / Colour	Wersja / Version	Waga [kg] / Weight	IP
28.31	PH-3A.1	szary / gray	bez osłabień / without weakening rings	0,30	IP65
28.37	PH-3A.1B	biały / white	bez osłabień / without weakening rings	0,29	IP65
28.32	PH-3A.2	szary / gray	z osłabieniami pod dławiki / with weakening rings for glands	0,29	IP65
28.320	PH-3A.2B	biały / white	z osłabieniami pod dławiki / with weakening rings for glands	0,29	IP65
28.33	PH-3A.3	szary / gray	z zamocowanymi elastycznymi dławikami PE / with PE glands	0,33	IP65
28.330	PH-3A.3B	biały / white	z zamocowanymi elastycznymi dławikami PE / with PE glands	0,33	IP65
28.333	PH-3A.4	szary / gray	z dławikami membranowymi / with membrane glands	0,33	IP65
28.334	PH-3A.4B	biały / white	z dławikami membranowymi / with membrane glands	0,33	IP65

Kolor biały / White colour - RAL 9003 Kolor szary / Gray colour - RAL 7035 1 szt. / 1 p.

Tworzywo ABS / ABS Plastic

STABILNOŚĆ pracy / STABLE performance

PLOMBOWANIE pokrywy / Cover SEALING

II Klasa Ochronności / II Protection Class

ODPORNOŚĆ na uderzenia / Impact RESISTANCE

Unr	Uni
230/400V	500V
Spełnia normy / Meet the standard	PN-EN 60670-1:2007 PN-EN 60670-22:2009

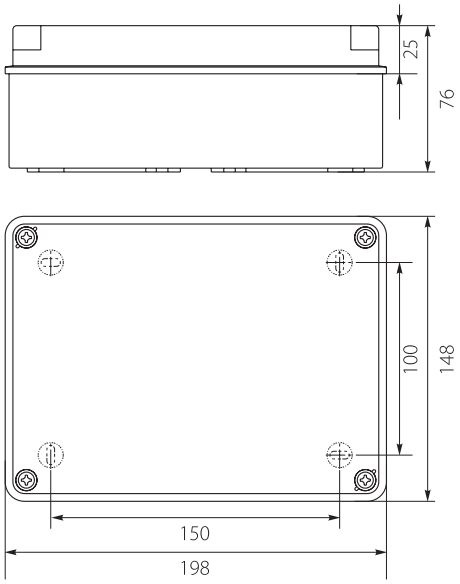

Puszka Hermetyczna PH-3B / Hermetic Box PH-3B





Osłabienia / weakening rings
10 x (29,5/37)



Dławiki PE / PE Glands
10 x PE-25



Dławiki Membranowe / Membrane Glands
10

Nr kat. / Cat No.	Symbol	Kolor / Colour	Wersja / Version	Waga [kg] / Weight	IP
28.34	PH-3B.1	szary / gray	bez osłabień / without weakening rings	0,35	IP65
28.340	PH-3B.1B	biały / white	bez osłabień / without weakening rings	0,35	IP65
28.35	PH-3B.2	szary / gray	z osłabieniami pod dławiki / with weakening rings for glands	0,35	IP65
28.350	PH-3B.2B	biały / white	z osłabieniami pod dławiki / with weakening rings for glands	0,35	IP65
28.36	PH-3B.3	szary / gray	z zamocowanymi elastycznymi dławikami PE / with PE glands	0,36	IP65
28.360	PH-3B.3B	biały / white	z zamocowanymi elastycznymi dławikami PE / with PE glands	0,36	IP65
28.377	PH-3B.4	szary / gray	z dławikami membranowymi / with membrane glands	0,36	IP65
28.370	PH-3B.4B	biały / white	z dławikami membranowymi / with membrane glands	0,36	IP65

Kolor biały / White colour - RAL 9003 Kolor szary / Gray colour - RAL 7035 1 szt. / 1 p.

Tworzywo ABS / ABS Plastic

STABILNOŚĆ pracy / STABLE performance

PLOMBOWANIE pokrywy / Cover SEALING

II Klasa Ochronności / II Protection Class

ODPORNOŚĆ na uderzenia / Impact RESISTANCE

Unr	Uni
230/400V	500V
Spełnia normy / Meet the standard	PN-EN 60670-1:2007 PN-EN 60670-22:2009

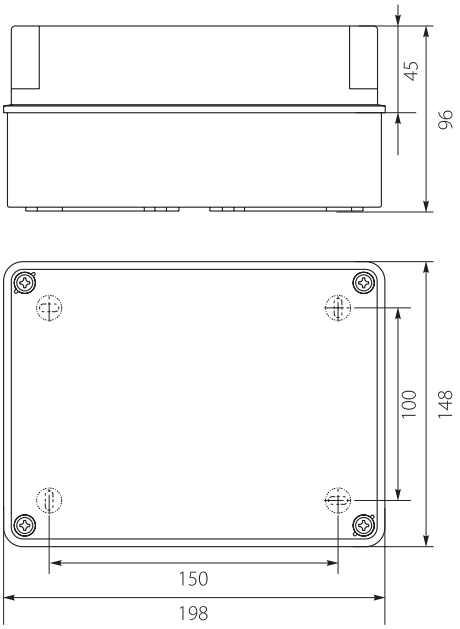

Puszka Hermetyczna PH-3C / Hermetic Box PH-3C





Osłabienia / weakening rings
10 x (29,5/37)



Dławiki PE / PE Glands
10 x PE-25



Dławiki Membranowe / Membrane Glands
10

Nr kat. / Cat No.	Symbol	Kolor / Colour	Wersja / Version	Waga [kg] / Weight	IP
28.301	PH-3C.1	szary / gray	bez osłabień / without weakening rings	0,27	IP65
28.305	PH-3C.1B	biały / white	bez osłabień / without weakening rings	0,28	IP65
28.302	PH-3C.2	szary / gray	z osłabieniami pod dławiki / with weakening rings for glands	0,27	IP65
28.306	PH-3C.2B	biały / white	z osłabieniami pod dławiki / with weakening rings for glands	0,27	IP65
28.303	PH-3C.3	szary / gray	z zamocowanymi elastycznymi dławikami PE / with PE glands	0,29	IP65
28.307	PH-3C.3B	biały / white	z zamocowanymi elastycznymi dławikami PE / with PE glands	0,29	IP65
28.304	PH-3C.4	szary / gray	z dławikami membranowymi / with membrane glands	0,27	IP65
28.309	PH-3C.4B	biały / white	z dławikami membranowymi / with membrane glands	0,27	IP65

Kolor biały / White colour - RAL 9003 · Kolor szary / Gray colour - RAL 7035 · 1 szt. / 1 p.

Tworzywo ABS / ABS Plastic

STABILNOŚĆ pracy / STABLE performance

II Klasa Ochronności / II Protection Class

PLOMBOWANIE pokrywy / Cover SEALING

ODPORNOŚĆ na uderzenia / Impact RESISTANCE

Unr	Uni
230/400V	500V

Spełnia normy / Meet the standard PN-EN 60670-1:2007, PN-EN 60670-22:2009

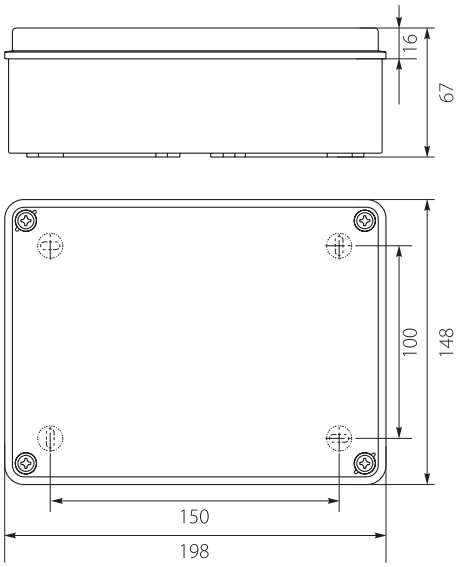

Puszka Hermetyczna PH-4A / Hermetic Box PH-4A

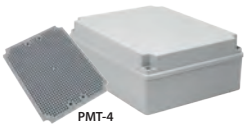

PMT-4



Osłabienia / weakening rings
12 x (29,5/37)



Dławiki PE / PE Glands
12 x PE-25



Dławiki Membranowe / Membrane Glands
12

Nr kat. / Cat No.	Symbol	Kolor / Colour	Wersja / Version	Waga [kg] / Weight	IP
28.41	PH-4A.1	szary / gray	bez osłabień / without weakening rings	0,49	IP65
28.411	PH-4A.1P	szary / gray	bez osłabień, płyta PMT-4 / without weakening rings, PMT-4 plate	0,65	IP65
28.42	PH-4A.2	szary / gray	z osłabieniami pod dławiki / with weakening rings for glands	0,48	IP65
28.421	PH-4A.2P	szary / gray	z osłabieniami pod dławiki, płyta PMT-4 / with weakening rings for glands, PMT-4 plate	0,64	IP65
28.43	PH-4A.3	szary / gray	z zamocowanymi elastycznymi dławikami PE / with PE glands	0,50	IP65
28.431	PH-4A.3P	szary / gray	z zamocowanymi elastycznymi dławikami PE, płyta PMT-4 / with PE glands, PMT-4 plate	0,66	IP65
28.432	PH-4A.4	szary / gray	z dławikami membranowymi / with membrane glands	0,50	IP65
28.434	PH-4A.4P	szary / gray	z dławikami membranowymi, płyta PMT-4 / with membrane glands, PMT-4 plate	0,66	IP65

Kolor szary / Gray colour - RAL 7035 · 1 szt. / 1 p.

Tworzywo ABS / ABS Plastic

STABILNOŚĆ pracy / STABLE performance

II Klasa Ochronności / II Protection Class

PLOMBOWANIE pokrywy / Cover SEALING

ODPORNOŚĆ na uderzenia / Impact RESISTANCE

Unr	Uni
230/400V	500V

Spełnia normy / Meet the standard PN-EN 60670-1:2007, PN-EN 60670-22:2009

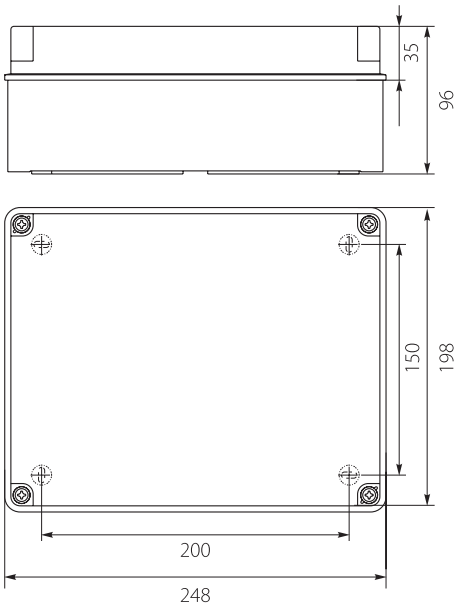

Płyta Montażowa PMT-4 / PMT-4 Mounting Plate

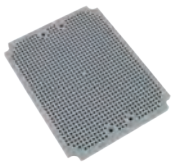

Nr kat. / Cat No.	Symbol	Kolor / Colour	Wersja / Version	Waga [kg] / Weight
33.4	PMT-4	szary / gray	Perforowana / Perforated	0,16

Kolor szary / Gray colour - RAL 7035 · 1 szt. / 1 p.

Tworzywo ABS / ABS Plastic

STABILNOŚĆ pracy / STABLE performance

ODPORNOŚĆ na uderzenia / Impact RESISTANCE

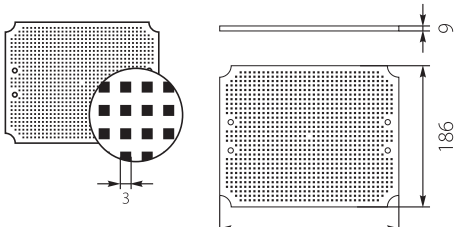

Puszka Hermetyczna PH-4B / Hermetic Box PH-4B

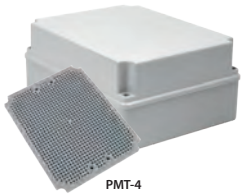
PMT-4


Osłabienia / weakening rings
12 x (29,5/37)


Dławiki PE / PE Glands
12 x PE-25


Dławiki Membranowe / Membrane Glands
12

Nr kat. / Cat No.	Symbol	Kolor / Colour	Wersja / Version	Waga [kg] / Weight	IP
28.44	PH-4B.1	szary / gray	bez osłabień / without weakening rings	0,53	IP65
28.441	PH-4B.1P	szary / gray	bez osłabień, płyta PMT-4 / without weakening rings, PMT-4 plate	0,69	IP65
28.45	PH-4B.2	szary / gray	z osłabieniami pod dławiki / with weakening rings for glands	0,52	IP65
28.451	PH-4B.2P	szary / gray	z osłabieniami pod dławiki, płyta PMT-4 / with weakening rings for glands, PMT-4 plate	0,69	IP65
28.46	PH-4B.3	szary / gray	z zamocowanymi elastycznymi dławikami PE / with PE glands	0,54	IP65
28.461	PH-4B.3P	szary / gray	z zamocowanymi elastycznymi dławikami PE, płyta PMT-4 / with PE glands, PMT-4 plate	0,71	IP65
28.462	PH-4B.4	szary / gray	z dławikami membranowymi / with membrane glands	0,55	IP65
28.463	PH-4B.4P	szary / gray	z dławikami membranowymi, płyta PMT-4 / with membrane glands, PMT-4 plate	0,70	IP65

Kolor szary / Gray colour - RAL 7035

1 szt. / 1 p.

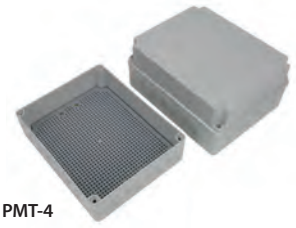
PMT-4

Tworzywo ABS / ABS Plastic

STABILNOŚĆ pracy / STABLE performance

PLOMBOWANIE pokrywy / Cover SEALING

II Klasa Ochronności / II Protection Class

ODPORNOŚĆ na uderzenia / Impact RESISTANCE

Unr	**Uni**
230/400V	500V
Spełnia normy / Meet the standard	PN-EN 60670-1:2007 PN-EN 60670-22:2009

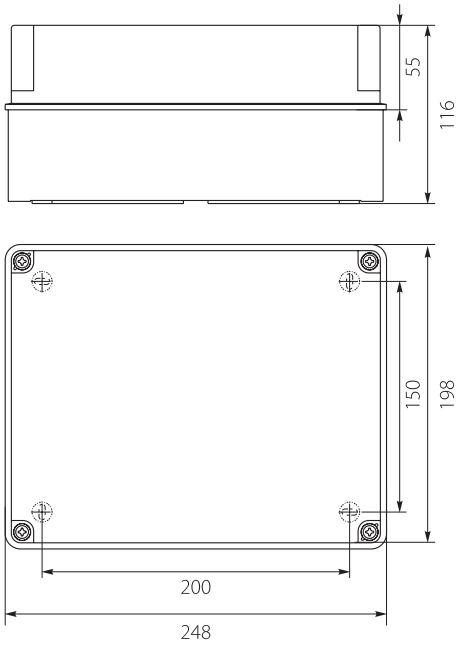

Puszka Hermetyczna PH-5A / Hermetic Box PH-5A

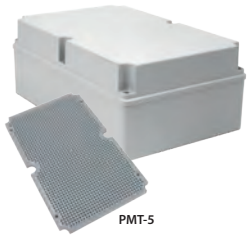
PMT-5

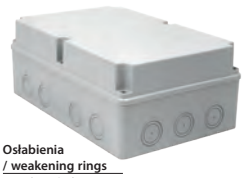
Osłabienia / weakening rings
14 x (29,5/37)


Dławiki Membranowe / Membrane Glands
14

Nr kat. / Cat No.	Symbol	Kolor / Colour	Wersja / Version	Waga [kg] / Weight	IP
28.51	PH-5A.1	szary / gray	bez osłabień / without weakening rings	1,10	IP65
28.511	PH-5A.1P	szary / gray	bez osłabień, płyta PMT-5 / without weakening rings, PMT-5 plate	1,35	IP65
28.52	PH-5A.2	szary / gray	z osłabieniami pod dławiki / with weakening rings for glands	1,12	IP65
28.521	PH5-A.2P	szary / gray	z osłabieniami pod dławiki, płyta PMT-5 / with weakening rings for glands, PMT-5 plate	1,33	IP65
28.53	PH-5A.3	szary / gray	z zamocowanymi elastycznymi dławikami PE / with PE glands	1,13	IP65
28.531	PH-5A.3P	szary / gray	z zamocowanymi elastycznymi dławikami PE , płyta PMT-5 /with PE glands, PMT-5 plate	1,39	IP65

Kolor szary / Gray colour - RAL 7035

1 szt. / 1 p.


PMT-5

Tworzywo ABS / ABS Plastic

STABILNOŚĆ pracy / STABLE performance

PLOMBOWANIE pokrywy / Cover SEALING

II Klasa Ochronności / II Protection Class

ODPORNOŚĆ na uderzenia / Impact RESISTANCE

Unr	**Uni**
230/400V	500V
Spełnia normy / Meet the standard	PN-EN 60670-1:2007 PN-EN 60670-22:2009

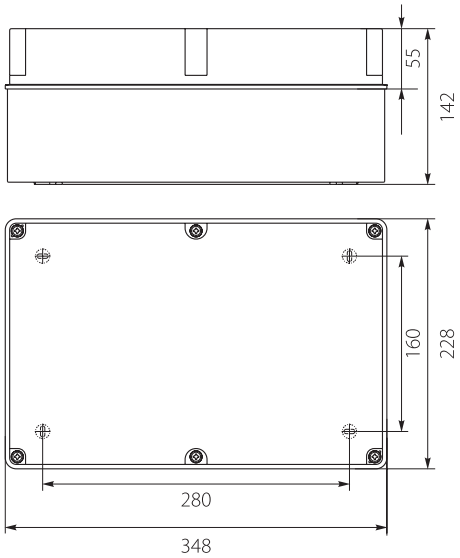

Puszka Hermetyczna PH-5B / Hermetic Box PH-5B

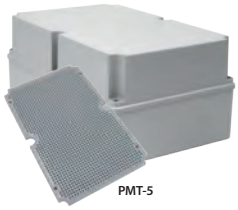
PMT-5


Osłabienia / weakening rings
14 x (29,5/37)


Dławiki PE / PE Glands
14 x PE-25

Nr kat. / Cat No.	Symbol	Kolor / Colour	Wersja / Version	Waga [kg] / Weight	IP
28.54	PH-5B.1	szary / gray	bez osłabień / without weakening rings	1,16	IP65
28.541	PH-5B.1P	szary / gray	bez osłabień, płyta PMT-5 / without weakening rings, PMT-5 plate	1,42	IP65
28.55	PH-5B.2	szary / gray	z osłabieniami pod dławiki / with weakening rings for glands	1,41	IP65
28.551	PH-5B.2P	szary / gray	z osłabieniami pod dławiki, płyta PMT-5 / with weakening rings for glands, PMT-5 plate	1,42	IP65
28.56	PH-5B.3	szary / gray	z zamocowanymi elastycznymi dławikami PE / with PE glands	1,20	IP65
28.561	PH-5B.3P	szary / gray	z zamocowanymi elastycznymi dławikami PE , płyta PMT-5 / with PE glands, PMT-5 plate	1,46	IP65

Kolor szary / Gray colour - RAL 7035 | 1 szt. / 1 p.

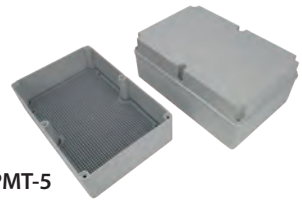
PMT-5

Tworzywo ABS / ABS Plastic
STABILNOŚĆ pracy / STABLE performance
PLOMBOWANIE pokrywy / Cover SEALING
II Klasa Ochronności / II Protection Class
ODPORNOŚĆ na uderzenia / Impact RESISTANCE

Unr	Uni
230/400V	500V
Spełnia normy / Meet the standard	PN-EN 60670-1:2007 PN-EN 60670-22:2009

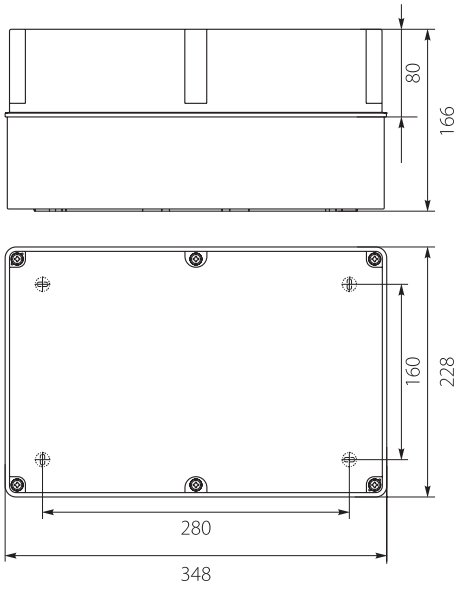

Puszka Hermetyczna PH-5C / Hermetic Box PH-5C

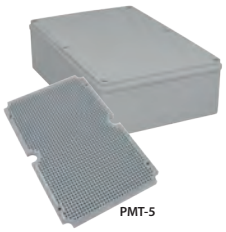
PMT-5


Osłabienia / weakening rings
14 x (29,5/37)

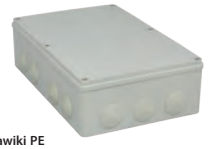
Dławiki PE / PE Glands
14 x PE-25

Nr kat. / Cat No.	Symbol	Kolor / Colour	Wersja / Version	Waga [kg] / Weight	IP
28.57	PH-5C.1	szary / gray	bez osłabień / without weakening rings	0,99	IP65
28.571	PH-5C.1P	szary / gray	bez osłabień, płyta PMT-5 / without weakening rings, PMT-5 plate	1,24	IP65
28.58	PH-5C.2	szary / gray	z osłabieniami pod dławiki / with weakening rings for glands	0,99	IP65
28.580	PH-5C.2P	szary / gray	z osłabieniami pod dławiki, płyta PMT-5 / with weakening rings for glands, PMT-5 plate	1,22	IP65
28.59	PH-5C.3	szary / gray	z zamocowanymi elastycznymi dławikami PE / with PE glands	1,02	IP65
28.590	PH-5C.3P	szary / gray	z zamocowanymi elastycznymi dławikami PE, płyta PMT-5 / with PE glands, PMT-5 plate	1,28	IP65

Kolor szary / Gray colour - RAL 7035 | 1 szt. / 1 p.


PMT-5

Tworzywo ABS / ABS Plastic
STABILNOŚĆ pracy / STABLE performance
PLOMBOWANIE pokrywy / Cover SEALING
II Klasa Ochronności / II Protection Class
ODPORNOŚĆ na uderzenia / Impact RESISTANCE

Unr	Uni
230/400V	500V
Spełnia normy / Meet the standard	PN-EN 60670-1:2007 PN-EN 60670-22:2009

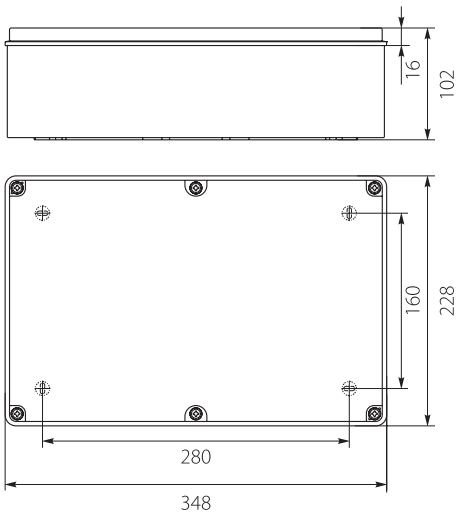

Płyta Montażowa PMT-5 / PMT-5 Mounting Plate

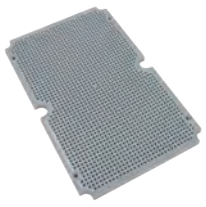

Nr kat. / Cat No.	Symbol	Kolor / Colour	Wersja / Version	Waga [kg] / Weight
33.5	PMT-5	szary / gray	Perforowana / Perforated	0,24

Kolor szary / Gray colour - RAL 7035 | 1 szt. / 1 p.

Tworzywo ABS / ABS Plastic
STABILNOŚĆ pracy / STABLE performance
ODPORNOŚĆ na uderzenia / Impact RESISTANCE

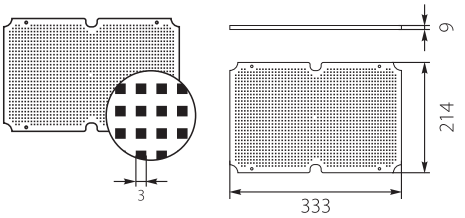

Puszka Instalacyjna PIN 80 / Installation Box PIN 80



Nr kat. / Cat No.	Symbol	Kolor / Colour	Wersja / Version	Waga [kg] / Weight	IP
31.81	PIN 80/S	szary / gray	z dławikami / with glands	0,06	IP44
31.80	PIN 80/B	biały / white	z dławikami / with glands	0,06	IP44

Kolor biały / White colour - RAL 9003 · Kolor szary / Gray colour - RAL 7035 · 1 szt. / 1 p.

STABILNOŚĆ pracy / STABLE performance
PE/PP

Dławiki PE / PE Glands	6 x (6-16mm)
Unr	**Uni**
230/400V	500V
Spełnia normy / Meet the standard	PN-EN 60670-1:2007 PN-EN 60670-22:2009

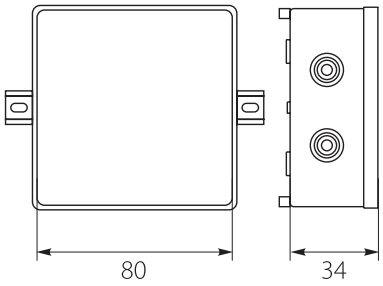

Puszka Instalacyjna PIN 100 / Installation Box PIN 100



Nr kat. / Cat No.	Symbol	Kolor / Colour	Wersja / Version	Waga [kg] / Weight	IP
31.101	PIN 100/S	szary / gray	z dławikami / with glands	0,08	IP44
31.100	PIN 100/B	biały / white	z dławikami / with glands	0,08	IP44

Kolor biały / White colour - RAL 9003 · Kolor szary / Gray colour - RAL 7035 · 1 szt. / 1 p.

STABILNOŚĆ pracy / STABLE performance
PE/PP

Dławiki PE / PE Glands	6 x (6-16mm)
Unr	**Uni**
230/400V	500V
Spełnia normy / Meet the standard	PN-EN 60670-1:2007 PN-EN 60670-22:2009

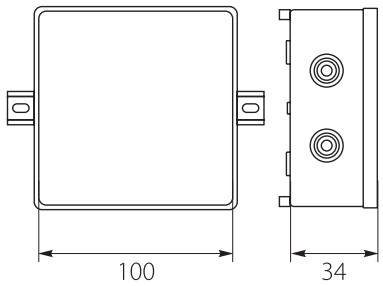

Puszka Instalacyjna PO-65 / Installation Box PO-65



Nr kat. / Cat No.	Symbol	Kolor / Colour	Wersja / Version	Waga [kg] / Weight	IP
31.1	PO-65	szary / gray	z dławikami / with glands	0,05	IP44
31.4	PO-65B	biały / white	z dławikami / with glands	0,05	IP44

Kolor biały / White colour - RAL 9003 · Kolor szary / Gray colour - RAL 7035 · 1 szt. / 1 p.

Tworzywo ABS / ABS Plastic
STABILNOŚĆ pracy / STABLE performance
II Klasa Ochronności / II Protection Class
ODPORNOŚĆ na uderzenia / Impact RESISTANCE

Dławiki PE / PE Glands	4 x PE-19
Unr	**Uni**
230/400V	500V
Spełnia normy / Meet the standard	PN-EN 60670-1:2007 PN-EN 60670-22:2009

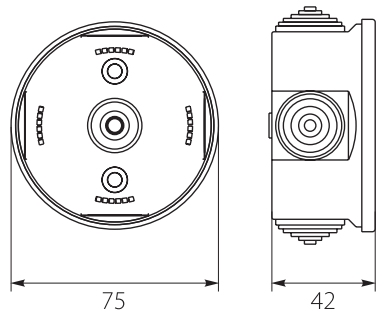

Puszka Instalacyjna PO-80 / Installation Box PO-80



Nr kat. / Cat No.	Symbol	Kolor / Colour	Wersja / Version	Waga [kg] / Weight	IP
31.2	PO-80	szary / gray	z dławikami / with glands	0,07	IP44
31.5	PO-80B	biały / white	z dławikami / with glands	0,07	IP44

Kolor biały / White colour - RAL 9003 · Kolor szary / Gray colour - RAL 7035 · 1 szt. / 1 p.

Tworzywo ABS / ABS Plastic
STABILNOŚĆ pracy / STABLE performance
II Klasa Ochronności / II Protection Class
ODPORNOŚĆ na uderzenia / Impact RESISTANCE

Dławiki PE / PE Glands	4 x PE-19
Unr	**Uni**
230/400V	500V
Spełnia normy / Meet the standard	PN-EN 60670-1:2007 PN-EN 60670-22:2009

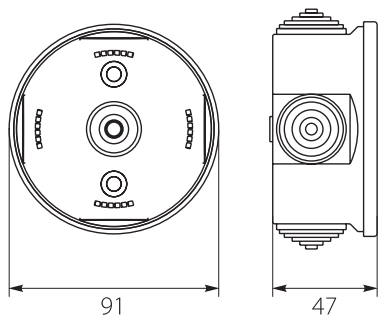

Puszka Instalacyjna PO-100 / Installation Box PO-100



Nr kat. / Cat No.	Symbol	Kolor / Colour	Wersja / Version	Waga [kg] / Weight	IP
31.3	PO-100	szary / gray	z dławikami / with glands	0,10	IP44
31.6	PO-100B	biały / white	z dławikami / with glands	0,10	IP44

Kolor biały / White colour - RAL 9003 · Kolor szary / Gray colour - RAL 7035 · 1 szt. / 1 p.

Tworzywo ABS / ABS Plastic
STABILNOŚĆ pracy / STABLE performance
II Klasa Ochronności / II Protection Class
ODPORNOŚĆ na uderzenia / Impact RESISTANCE

Dławiki PE / PE Glands	4 x PE-25
Unr	**Uni**
230/400V	500V
Spełnia normy / Meet the standard	PN-EN 60670-1:2007 PN-EN 60670-22:2009

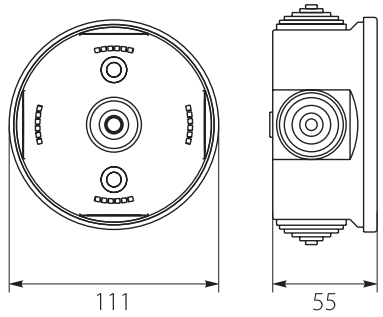



PUSZKI INSTALACYJNE NATYNKOWE VP
SURFACE INSTALLATION BOXES VP

Puszka Instalacyjna VP-01 / Installation Box VP-01



Nr kat. / Cat No.	Symbol	Kolor / Colour	Wersja / Version	IP
61.101	VP 001-01	biały / white	Bez zacisków, Dekiel klik-klak / Without terminals, Lid click-clack	IP55
61.102	VP 001-02	brąz / brown	Bez zacisków, Dekiel klik-klak / Without terminals, Lid click-clack	IP55
61.103	VP 001-03	szary / gray	Bez zacisków, Dekiel klik-klak / Without terminals, Lid click-clack	IP55

Kolor biały / White colour Kolor brąz / Brown colour Kolor szary / Gray colour

10/400 szt. / 10/400 pcs.

Dławnice gumowe (bezgwintowe) / Rubber Glands (threadless) 4 x D13.5

Unr	Uni
230/400V	400V

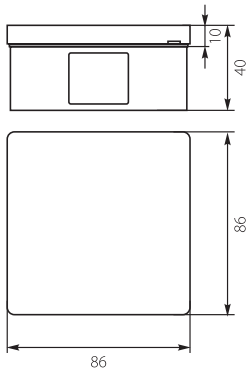

Puszka Instalacyjna VP-01 / Installation Box VP-01



Nr kat. / Cat No.	Symbol	Kolor / Colour	Wersja / Version	IP
61.104	VP 001-51	biały / white	Z zaciskami 1-4 mm², Dekiel klik-klak / With terminals, Lid click-clack	IP55
61.105	VP 001-52	brąz / brown	Z zaciskami 1-4 mm², Dekiel klik-klak / With terminals Lid click-clack	IP55
61.106	VP 001-53	szary / gray	Z zaciskami 1-4 mm², Dekiel klik-klak / With terminals, Lid click-clack	IP55

Kolor biały / White colour Kolor brąz / Brown colour Kolor szary / Gray colour

10/400 szt. / 10/400 pcs.

Dławnice gumowe (bezgwintowe) / Rubber Glands (threadless) 4 x D13.5

Unr	Uni
230/400V	400V

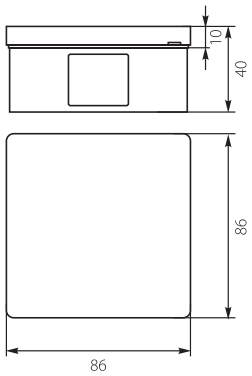

Puszka Instalacyjna VP-02 / Installation Box VP-02



Nr kat. / Cat No.	Symbol	Kolor / Colour	Wersja / Version	IP
61.107	VP 002-01	biały / white	Bez zacisków, Dekiel klik-klak / Without terminals, Lid click-clack	IP55
61.108	VP 002-02	brąz / brown	Bez zacisków, Dekiel klik-klak / Without terminals, Lid click-clack	IP55
61.109	VP 002-03	szary / gray	Bez zacisków, Dekiel klik-klak / Without terminals, Lid click-clack	IP55

Kolor biały / White colour Kolor brąz / Brown colour Kolor szary / Gray colour

10/400 szt. / 10/400 pcs.

Dławnice gumowe (bezgwintowe) / Rubber Glands (threadless) 6 x D13.5

Unr	Uni
230/400V	400V

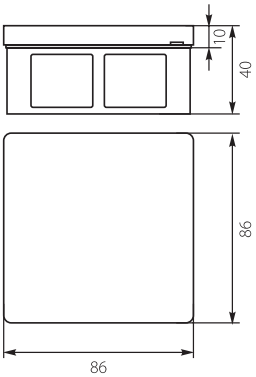

Puszka Instalacyjna VP-02 / Installation Box VP-02



Nr kat. / Cat No.	Symbol	Kolor / Colour	Wersja / Version	IP
61.110	VP 002-51	biały / white	Z zaciskami 1-4 mm², Dekiel klik-klak / With terminals, Lid click-clack	IP55
61.111	VP 002-52	brąz / brown	Z zaciskami 1-4 mm², Dekiel klik-klak / With terminals, Lid click-clack	IP55
61.112	VP 002-53	szary / gray	Z zaciskami 1-4 mm², Dekiel klik-klak / With terminals, Lid click-clack	IP55

Kolor biały / White colour Kolor brąz / Brown colour Kolor szary / Gray colour

10/400 szt. / 10/400 pcs.

Dławnice gumowe (bezgwintowe) / Rubber Glands (threadless) 6 x D13.5

Unr	Uni
230/400V	400V

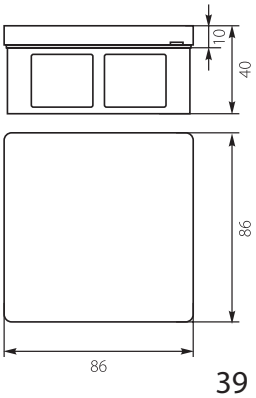

Puszka Instalacyjna VP-03 / Installation Box VP-03



Nr kat. / Cat No.	Symbol	Kolor / Colour	Wersja / Version	IP
61.113	VP 003-01	biały / white	Bez zacisków, Dekiel klik-klak / Without terminals, Lid click-clack	IP55
61.114	VP 003-02	brąz / brown	Bez zacisków, Dekiel klik-klak / Without terminals, Lid click-clack	IP55
61.115	VP 003-03	szary / gray	Bez zacisków, Dekiel klik-klak / Without terminals, Lid click-clack	IP55

Kolor biały / White colour Kolor brąz / Brown colour Kolor szary / Gray colour

10/400 szt. / 10/400 pcs.

Osłabienia do dławnic z gwintem / Weakening for threaded glands 12

Unr	Uni
230/400V	400V

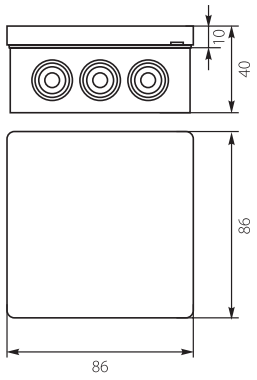

Puszka Instalacyjna VP-03 / Installation Box VP-03



Nr kat. / Cat No.	Symbol	Kolor / Colour	Wersja / Version	IP
61.116	VP 003-51	biały / white	Z zaciskami 1-4 mm², Dekiel klik-klak / With terminals, Lid click-clack	IP55
61.117	VP 003-52	brąz / brown	Z zaciskami 1-4 mm², Dekiel klik-klak / With terminals, Lid click-clack	IP55
61.118	VP 003-53	szary / gray	Z zaciskami 1-4 mm², Dekiel klik-klak / With terminals, Lid click-clack	IP55

Kolor biały / White colour Kolor brąz / Brown colour Kolor szary / Gray colour

10/400 szt. / 10/400 pcs.

Osłabienia do dławnic z gwintem / Weakening for threaded glands 12

Unr	Uni
230/400V	400V

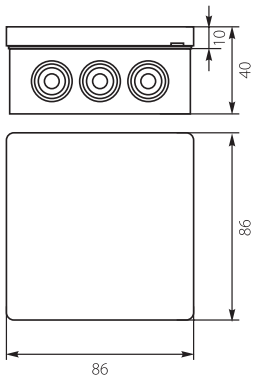

Puszka Instalacyjna VP-21 / Installation Box VP-21



Nr kat. / Cat No.	Symbol	Kolor / Colour	Wersja / Version	IP
61.119	VP 021-01	biały / white	Bez zacisków, Dekiel na 2 wkręty / Without terminals, 2-screw Lid	IP55
61.120	VP 021-02	brąz / brown	Bez zacisków, Dekiel na 2 wkręty / Without terminals, 2-screw Lid	IP55
61.121	VP 021-03	szary / gray	Bez zacisków, Dekiel na 2 wkręty / Without terminals, 2-screw Lid	IP55

Kolor biały / White colour Kolor brąz / Brown colour Kolor szary / Gray colour

10/400 szt. / 10/400 pcs.

Dławnice gumowe (bezgwintowe) / Rubber Glands (threadless) 4 x D13.5

Unr	Uni
230/400V	400V

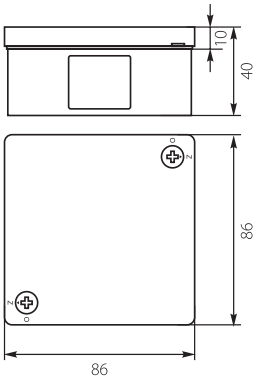

Puszka Instalacyjna VP-21 / Installation Box VP-21



Nr kat. / Cat No.	Symbol	Kolor / Colour	Wersja / Version	IP
61.122	VP 021-51	biały / white	Z zaciskami 1-4 mm², Dekiel na 2 wkręty / With terminals, 2-screw Lid	IP55
61.123	VP 021-52	brąz / brown	Z zaciskami 1-4 mm², Dekiel na 2 wkręty / With terminals, 2-screw Lid	IP55
61.124	VP 021-53	szary / gray	Z zaciskami 1-4 mm², Dekiel na 2 wkręty / With terminals, 2-screw Lid	IP55

Kolor biały / White colour Kolor brąz / Brown colour Kolor szary / Gray colour

10/400 szt. / 10/400 pcs.

Dławnice gumowe (bezgwintowe) / Rubber Glands (threadless) 4 x D13.5

Unr	Uni
230/400V	400V

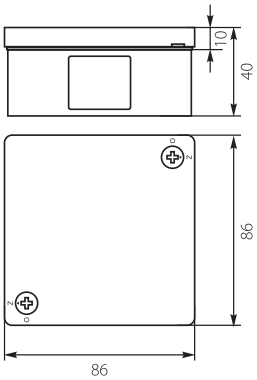

Puszka Instalacyjna VP-22 / Installation Box VP-22



Nr kat. / Cat No.	Symbol	Kolor / Colour	Wersja / Version	IP
61.125	VP 022-01	biały / white	Bez zacisków, Dekiel na 2 wkręty / Without terminals, 2-screw Lid	IP55
61.126	VP 022-02	brąz / brown	Bez zacisków, Dekiel na 2 wkręty / Without terminals, 2-screw Lid	IP55
61.127	VP 022-03	szary / gray	Bez zacisków, Dekiel na 2 wkręty / Without terminals, 2-screw Lid	IP55

Kolor biały / White colour Kolor brąz / Brown colour Kolor szary / Gray colour

10/400 szt. / 10/400 pcs.

Dławnice gumowe (bezgwintowe) / Rubber Glands (threadless) 6 x D13.5

Unr	Uni
230/400V	400V

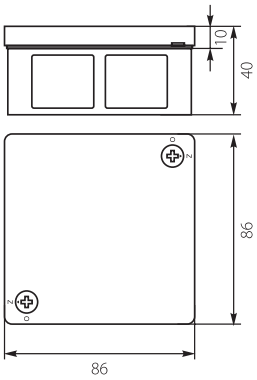

Puszka Instalacyjna VP-22 / Installation Box VP-22



Nr kat. / Cat No.	Symbol	Kolor / Colour	Wersja / Version	IP
61.128	VP 022-51	biały / white	Z zaciskami 1-4 mm², Dekiel na 2 wkręty / With terminals, 2-screw Lid	IP55
61.129	VP 022-52	brąz / brown	Z zaciskami 1-4 mm², Dekiel na 2 wkręty / With terminals, 2-screw Lid	IP55
61.130	VP 022-53	szary / gray	Z zaciskami 1-4 mm², Dekiel na 2 wkręty / With terminals, 2-screw Lid	IP55

Kolor biały / White colour Kolor brąz / Brown colour Kolor szary / Gray colour

10/400 szt. / 10/400 pcs.

Dławnice gumowe (bezgwintowe) / Rubber Glands (threadless) 6 x D13.5

Unr	Uni
230/400V	400V

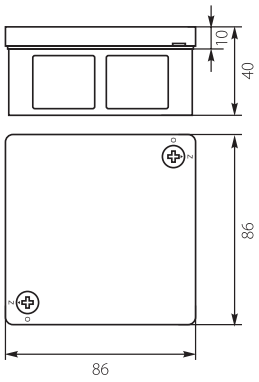

Puszka Instalacyjna VP-23 / Installation Box VP-23



Nr kat. / Cat No.	Symbol	Kolor / Colour	Wersja / Version	IP
61.131	VP 023-01	biały / white	Bez zacisków, Dekiel na 2 wkręty / Without terminals, 2-screw Lid	IP55
61.132	VP 023-02	brąz / brown	Bez zacisków, Dekiel na 2 wkręty / Without terminals, 2-screw Lid	IP55
61.133	VP 023-03	szary / gray	Bez zacisków, Dekiel na 2 wkręty / Without terminals, 2-screw Lid	IP55

Kolor biały / White colour Kolor brąz / Brown colour Kolor szary / Gray colour

10/400 szt. / 10/400 pcs.

Osłabienia do dławnic z gwintem / Weakening for threaded glands 12

Unr	Uni
230/400V	400V

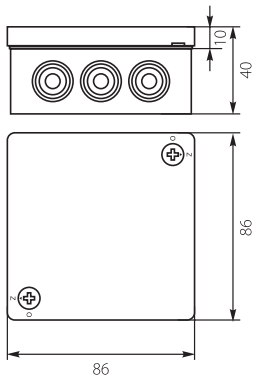

Puszka Instalacyjna VP-23 / Installation Box VP-23



Nr kat. / Cat No.	Symbol	Kolor / Colour	Wersja / Version	IP
61.134	VP 023-51	biały / white	Z zaciskami 1-4 mm², Dekiel na 2 wkręty / With terminals, 2-screw Lid	IP55
61.135	VP 023-52	brąz / brown	Z zaciskami 1-4 mm², Dekiel na 2 wkręty / With terminals, 2-screw Lid	IP55
61.136	VP 023-53	szary / gray	Z zaciskami 1-4 mm², Dekiel na 2 wkręty / With terminals, 2-screw Lid	IP55

Kolor biały / White colour Kolor brąz / Brown colour Kolor szary / Gray colour

10/400 szt. / 10/400 pcs.

Osłabienia do dławnic z gwintem / Weakening for threaded glands 12

Unr	Uni
230/400V	400V

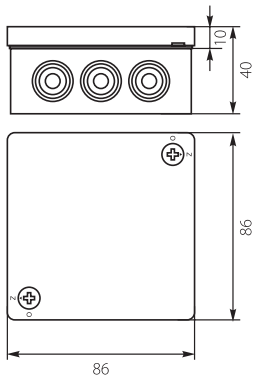

Puszka Instalacyjna VP-41 / Installation Box VP-41



Nr kat. / Cat No.	Symbol	Kolor / Colour	Wersja / Version	IP
61.137	VP 041-01	biały / white	Bez zacisków, Dekiel na 4 wkręty / Without terminals, 4-screw Lid	IP55
61.138	VP 041-02	brąz / brown	Bez zacisków, Dekiel na 4 wkręty / Without terminals, 4-screw Lid	IP55
61.139	VP 041-03	szary / gray	Bez zacisków, Dekiel na 4 wkręty / Without terminals, 4-screw Lid	IP55

Kolor biały / White colour Kolor brąz / Brown colour Kolor szary / Gray colour

10/320 szt. / 10/320 pcs.

Dławnice gumowe (bezgwintowe) / Rubber Glands (threadless) 12 x D16.5

Unr	Uni
230/400V	400V

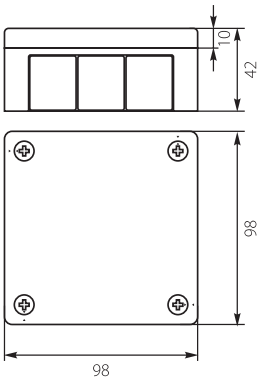

Puszka Instalacyjna VP-41 / Installation Box VP-41



Nr kat. / Cat No.	Symbol	Kolor / Colour	Wersja / Version	IP
61.140	VP 041-51	biały / white	Z zaciskami 1-4 mm², Dekiel na 4 wkręty / With terminals, 4-screw Lid	IP55
61.141	VP 041-52	brąz / brown	Z zaciskami 1-4 mm², Dekiel na 4 wkręty / With terminals, 4-screw Lid	IP55
61.142	VP 041-53	szary / gray	Z zaciskami 1-4 mm², Dekiel na 4 wkręty / With terminals, 4-screw Lid	IP55

Kolor biały / White colour Kolor brąz / Brown colour Kolor szary / Gray colour

10/320 szt. / 10/320 pcs.

Dławnice gumowe (bezgwintowe) / Rubber Glands (threadless) 12 x D16.5

Unr	Uni
230/400V	400V

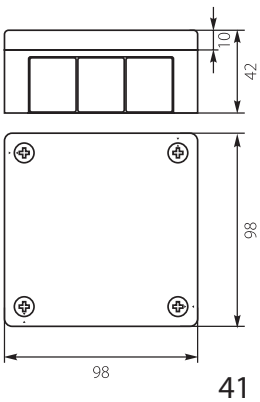

Puszka Instalacyjna VP-42 / Installation Box VP-42



Nr kat. / Cat No.	Symbol	Kolor / Colour	Wersja / Version	IP
61.143	VP 042-01	biały / white	Bez zacisków, Dekiel na 4 wkręty / Without terminals, 4-screw Lid	IP55
61.144	VP 042-02	brąz / brown	Bez zacisków, Dekiel na 4 wkręty / Without terminals, 4-screw Lid	IP55
61.145	VP 042-03	szary / gray	Bez zacisków, Dekiel na 4 wkręty / Without terminals, 4-screw Lid	IP55

Kolor biały / White colour Kolor brąz / Brown colour Kolor szary / Gray colour

10/320 szt. / 10/320 pcs.

Osłabienia do dławnic z gwintem / Weakening for threaded glands 8

Unr	Uni
230/400V	400V

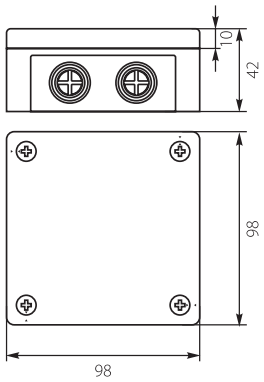

Puszka Instalacyjna VP-42 / Installation Box VP-42



Nr kat. / Cat No.	Symbol	Kolor / Colour	Wersja / Version	IP
61.146	VP 042-51	biały / white	Z zaciskami 1-4 mm², Dekiel na 4 wkręty / With terminals, 4-screw Lid	IP55
61.147	VP 042-52	brąz / brown	Z zaciskami 1-4 mm², Dekiel na 4 wkręty / With terminals, 4-screw Lid	IP55
61.148	VP 042-53	szary / gray	Z zaciskami 1-4 mm², Dekiel na 4 wkręty / With terminals, 4-screw Lid	IP55

Kolor biały / White colour Kolor brąz / Brown colour Kolor szary / Gray colour

10/320 szt. / 10/320 pcs.

Osłabienia do dławnic z gwintem / Weakening for threaded glands 8

Unr	Uni
230/400V	400V

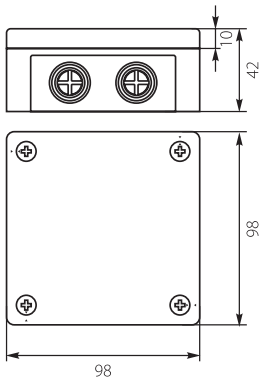

Puszka Instalacyjna VP-43 / Installation Box VP-43



Nr kat. / Cat No.	Symbol	Kolor / Colour	Wersja / Version	IP
61.149	VP 043-01	biały / white	Bez zacisków, Dekiel na 4 wkręty / Without terminals, 4-screw Lid	IP55
61.150	VP 043-03	szary / gray	Bez zacisków, Dekiel na 4 wkręty / Without terminals, 4-screw Lid	IP55

Kolor biały / White colour Kolor szary / Gray colour

10/300 szt. / 10/300 pcs.

Dławnice gumowe (bezgwintowe) / Rubber Glands (threadless) 6 x D13.5

Unr	Uni
230/400V	400V

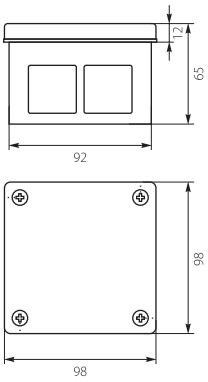

Puszka Instalacyjna VP-43 / Installation Box VP-43



Nr kat. / Cat No.	Symbol	Kolor / Colour	Wersja / Version	IP
61.151	VP 043-51	biały / white	Z zaciskami 1-4 mm², Dekiel na 4 wkręty / With terminals, 4-screw Lid	IP55
61.152	VP 043-53	szary / gray	Z zaciskami 1-4 mm², Dekiel na 4 wkręty / With terminals, 4-screw Lid	IP55

Kolor biały / White colour Kolor szary / Gray colour

10/300 szt. / 10/300 pcs.

Dławnice gumowe (bezgwintowe) / Rubber Glands (threadless) 6 x D13.5

Unr	Uni
230/400V	400V

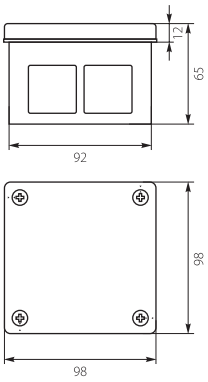

Puszka Instalacyjna VP-51 / Installation Box VP-51



Nr kat. / Cat No.	Symbol	Kolor / Colour	Wersja / Version	IP
61.153	VP 051-01	biały / white	Bez zacisków, Dekiel na 4 wkręty / Without terminals, 4-screw Lid	IP55
61.154	VP 051-02	brąz / brown	Bez zacisków, Dekiel na 4 wkręty / Without terminals, 4-screw Lid	IP55
61.155	VP 051-03	szary / gray	Bez zacisków, Dekiel na 4 wkręty / Without terminals, 4-screw Lid	IP55

Kolor biały / White colour Kolor brąz / Brown colour

Kolor szary / Gray colour

10/210 szt. / 10/210 pcs.

Dławnice gumowe (bezgwintowe) / Rubber Glands (threadless) 12 x D16.5

Unr	Uni
230/400V	400V

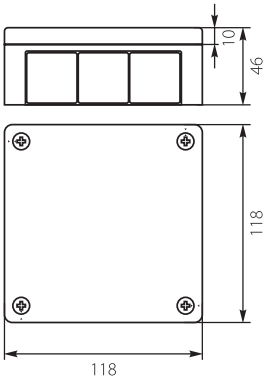

Puszka Instalacyjna VP-51 / Installation Box VP-51



Nr kat. / Cat No.	Symbol	Kolor / Colour	Wersja / Version	IP
61.156	VP 051-51	biały / white	Z zaciskami 1-4 mm², Dekiel na 4 wkręty / With terminals, 4-screw Lid	IP55
61.157	VP 051-52	brąz / brown	Z zaciskami 1-4 mm², Dekiel na 4 wkręty / With terminals, 4-screw Lid	IP55
61.158	VP 051-53	szary / gray	Z zaciskami 1-4 mm², Dekiel na 4 wkręty / With terminals, 4-screw Lid	IP55

Kolor biały / White colour Kolor brąz / Brown colour

Kolor szary / Gray colour

10/210 szt. / 10/210 pcs.

Dławnice gumowe (bezgwintowe) / Rubber Glands (threadless) 12 x D16.5

Unr	Uni
230/400V	400V

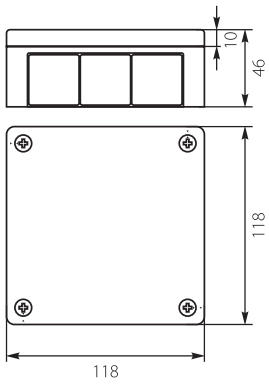

Puszka Instalacyjna VP-52 / Installation Box VP-52



Nr kat. / Cat No.	Symbol	Kolor / Colour	Wersja / Version	IP
61.159	VP 052-01	biały / white	Bez zacisków, Dekiel na 4 wkręty / Without terminals, 4-screw Lid	IP55
61.160	VP 052-02	brąz / brown	Bez zacisków, Dekiel na 4 wkręty / Without terminals, 4-screw Lid	IP55
61.161	VP 052-03	szary / gray	Bez zacisków, Dekiel na 4 wkręty / Without terminals, 4-screw Lid	IP55

Kolor biały / White colour Kolor brąz / Brown colour

Kolor szary / Gray colour

10/210 szt. / 10/210 pcs.

Osłabienia do dławnic z gwintem / Weakening for threaded glands 8

Unr	Uni
230/400V	400V

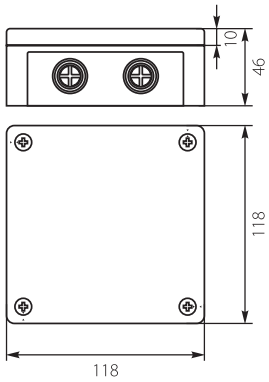

Puszka Instalacyjna VP-52 / Installation Box VP-52



Nr kat. / Cat No.	Symbol	Kolor / Colour	Wersja / Version	IP
61.162	VP 052-51	biały / white	Z zaciskami 1-4 mm², Dekiel na 4 wkręty / With terminals, 4-screw Lid	IP55
61.163	VP 052-52	brąz / brown	Z zaciskami 1-4 mm², Dekiel na 4 wkręty / With terminals, 4-screw Lid	IP55
61.164	VP 052-53	szary / gray	Z zaciskami 1-4 mm², Dekiel na 4 wkręty / With terminals, 4-screw Lid	IP55

Kolor biały / White colour Kolor brąz / Brown colour

Kolor szary / Gray colour

10/210 szt. / 10/210 pcs.

Osłabienia do dławnic z gwintem / Weakening for threaded glands 8

Unr	Uni
230/400V	400V

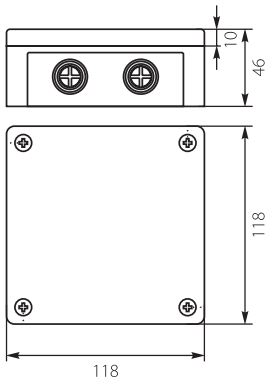

Puszka Instalacyjna VP-53 / Installation Box VP-53



Nr kat. / Cat No.	Symbol	Kolor / Colour	Wersja / Version	IP
61.165	VP 053-01	biały / white	Bez zacisków, Dekiel na 4 wkręty / Without terminals, 4-screw Lid	IP55
61.166	VP 053-03	szary / gray	Bez zacisków, Dekiel na 4 wkręty / Without terminals, 4-screw Lid	IP55

Kolor biały / White colour Kolor szary / Gray colour

10/140 szt. / 10/140 pcs.

Dławnice gumowe (bezgwintowe) / Rubber Glands (threadless) 6 x D16.5

Unr	Uni
230/400V	400V

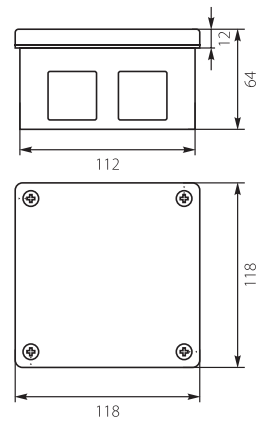

Puszka Instalacyjna VP-53 / Installation Box VP-53



Nr kat. / Cat No.	Symbol	Kolor / Colour	Wersja / Version	IP
61.167	VP 053-51	biały / white	Z zaciskami 1-4 mm², Dekiel na 4 wkręty / With terminals, 4-screw Lid	IP55
61.168	VP 053-53	szary / gray	Z zaciskami 1-4 mm², Dekiel na 4 wkręty / With terminals, 4-screw Lid	IP55

Kolor biały / White colour Kolor szary / Gray colour

10/140 szt. / 10/140 pcs.

Dławnice gumowe (bezgwintowe) / Rubber Glands (threadless) 6 x D16.5

Unr	Uni
230/400V	400V

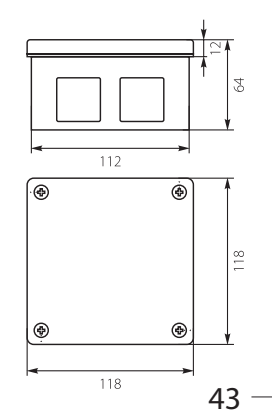

Puszka Instalacyjna VP-61 / Installation Box VP-61



Nr kat. / Cat No.	Symbol	Kolor / Colour	Wersja / Version	IP
61.169	VP 061-01	biały / white	Bez zacisków, Dekiel na wkręt / Without terminals, 1-screw Lid	IP44

○ Kolor biały / White colour

10/360 szt. / 10/360 pcs.

Dławnice gumowe (bezgwintowe) / Rubber Glands (threadless) 4

Unr	Uni
230/400V	400V

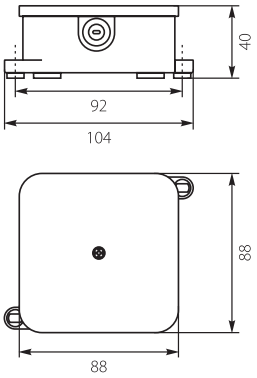

Puszka Instalacyjna VP-61 / Installation Box VP-61



Nr kat. / Cat No.	Symbol	Kolor / Colour	Wersja / Version	IP
61.170	VP 061-51	biały / white	Z zaciskami 1-4 mm², Dekiel na wkręt / With terminals, 1-screw Lid	IP44

○ Kolor biały / White colour

10/360 szt. / 10/360 pcs.

Dławnice gumowe (bezgwintowe) / Rubber Glands (threadless) 4

Unr	Uni
230/400V	400V

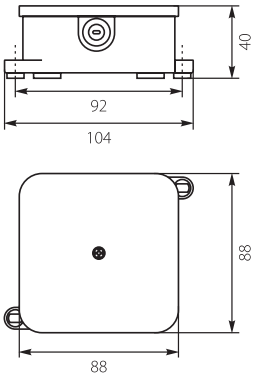

Puszka Instalacyjna VP-64 / Installation Box VP-64



Nr kat. / Cat No.	Symbol	Kolor / Colour	Wersja / Version	IP
61.171	VP 064-01	biały / white	Bez zacisków, Dekiel na 4 wkręty / Without terminals, 4-screw Lid	IP44

○ Kolor biały / White colour

10/360 szt. / 10/360 pcs.

Dławnice gumowe (bezgwintowe) / Rubber Glands (threadless) 4

Unr	Uni
230/400V	400V

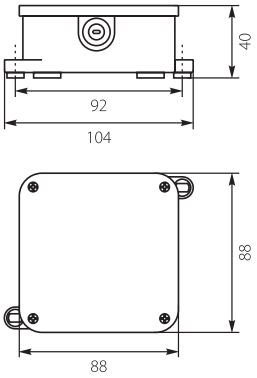

Puszka Instalacyjna VP-64 / Installation Box VP-64



Nr kat. / Cat No.	Symbol	Kolor / Colour	Wersja / Version	IP
61.172	VP 064-51	biały / white	Z zaciskami 1-4 mm², Dekiel na 4 wkręty / With terminals, 4-screw Lid	IP44

○ Kolor biały / White colour

10/360 szt. / 10/360 pcs.

Dławnice gumowe (bezgwintowe) / Rubber Glands (threadless) 4

Unr	Uni
230/400V	400V

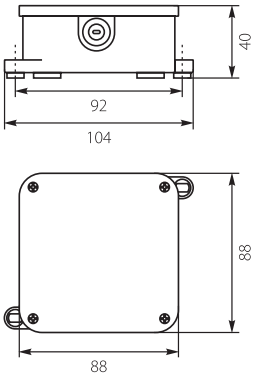

Puszka Instalacyjna VP-74 / Installation Box VP-74



Nr kat. / Cat No.	Symbol	Kolor / Colour	Wersja / Version	IP
61.173	VP 074-01	biały / white	Bez zacisków, Dekiel na 4 wkręty / Without terminals, 4-screw Lid	IP44
61.174	VP 074-05	czarny / black	Bez zacisków, Dekiel na 4 wkręty / Without terminals, 4-screw Lid	IP44

○ Kolor biały / White colour ● Kolor czarny / Black colour

10/250 szt. / 10/250 pcs.

Dławnice gumowe (bezgwintowe) / Rubber Glands (threadless) 4

Unr	Uni
230/400V	400V

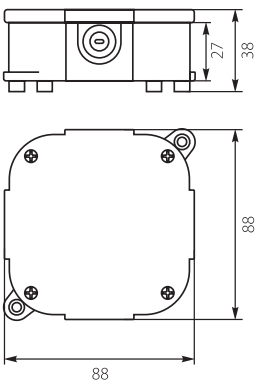

Puszka Instalacyjna VP-74 / Installation Box VP-74



Nr kat. / Cat No.	Symbol	Kolor / Colour	Wersja / Version	IP
61.175	VP 074-51	biały / white	Z zaciskami 1-4 mm², Dekiel na 4 wkręty / With terminals, 4-screw Lid	IP44
61.176	VP 074-55	czarny / black	Z zaciskami 1-4 mm², Dekiel na 4 wkręty / With terminals, 4-screw Lid	IP44

○ Kolor biały / White colour ● Kolor czarny / Black colour

10/250 szt. / 10/250 pcs.

Dławnice gumowe (bezgwintowe) / Rubber Glands (threadless) 4

Unr	Uni
230/400V	400V

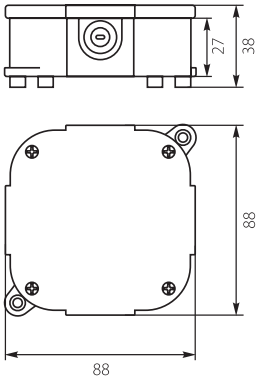

Puszka Instalacyjna VP-75 / Installation Box VP-75



61.177



61.178

Nr kat. / Cat No.	Symbol	Kolor / Colour	Wersja / Version	IP
61.177	VP 075-01	biały / white	Bez zacisków, Dekiel na 4 wkręty / Without terminals, 4-screw Lid	IP44
61.178	VP 075-05	czarny / black	Bez zacisków, Dekiel na 4 wkręty / Without terminals, 4-screw Lid	IP44

○ Kolor biały / White colour ● Kolor czarny / Black colour

10/50 szt. / 10/50 pcs.

Dławnice gumowe (bezgwintowe) / Rubber Glands (threadless) 4

Unr	Uni
230/400V	400V

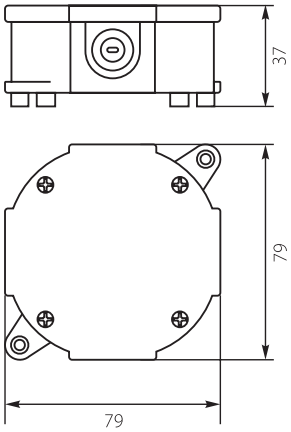

Puszka Instalacyjna PI 80x80 NOWOŚĆ / Installation Box PI 80x80 NEW



PI-80 S



PI-80 B



PI-80 S

Nr kat. / Cat No.	Symbol	Kolor / Colour	Wersja / Version	Waga / Weight [kg]	IP
31.180	PI-80 S	szary / gray	z dławikami, pokrywa na zatrzask, zaślepki otworów montażowych / with glands, snap-on cover, hole plugs for assembly holes	0,072	IP44
31.188	PI-80 B	biały / white	z dławikami, pokrywa na zatrzask, zaślepki otworów montażowych / with glands, snap-on cover, hole plugs for assembly holes	0,072	IP44

○ Kolor biały / White colour - RAL 9003 ● Kolor szary / Gray colour - RAL 7035 1 szt. / 1 p.







ABS Tworzywo ABS / ABS Plastic

STABILNOŚĆ pracy / STABLE performance

Dławiki PE / PE Glands 6 x (4-20mm)

Unr	Uni
230/400V	500V

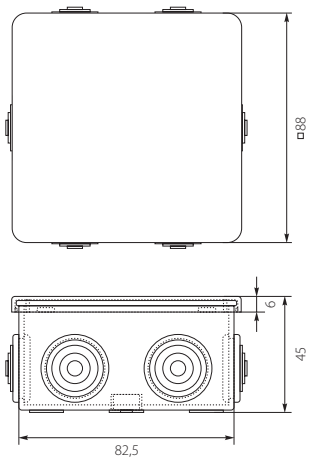

Zacisk Pojedynczy / Single Terminal



Nr kat. / Cat No.	Symbol	Kolor / Colour	Wersja / Version
61.201	VP 091-05	czarny / black	1 x 1-4mm²
61.202	VZP 091-06	niebieski / blue	1 x 1-4mm²
61.203	VZP 091-07	żółto-zielony / yellow-green	1 x 1-4mm²

Kolor czarny / Black colour · Kolor niebieski / Blue colour · Kolor żółto-zielony / Yellow-green colour

10 szt. / 10 pcs.

Unr 230/400V	Uni 400V

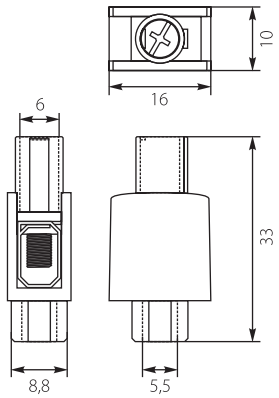

Zestaw Zacisków Pojedynczych / Set of Single Terminals



Nr kat. / Cat No.	Symbol	Kolor / Colour	Ilość sztuk w zestawie / Number of pieces in set	Wersja / Version
61.204	VZP 091-10	czarny / black	6	1 x 1-4mm²
		niebieski / blue	2	1 x 1-4mm²
		żółto-zielony / yellow-green	2	1 x 1-4mm²

Kolor czarny / Black colour · Kolor niebieski / Blue colour · Kolor żółto-zielony / Yellow-green colour

10 szt. / 10 pcs.

Unr 230/400V	Uni 400V

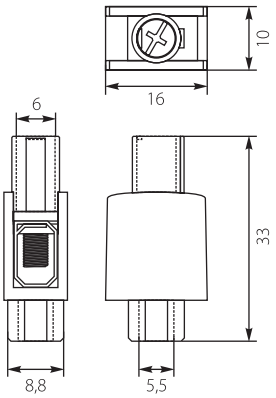

Zacisk Podwójny / Double Terminal



Nr kat. / Cat No.	Symbol	Kolor / Colour	Wersja / Version
61.205	VZPD 092-05	czarny / black	2 x 1-4mm²
61.206	VZPD 092-06	niebieski / blue	2 x 1-4mm²
61.207	VZPD 092-07	żółto-zielony / yellow-green	2 x 1-4mm²

Kolor czarny / Black colour · Kolor niebieski / Blue colour · Kolor żółto-zielony / Yellow-green colour

10 szt. / 10 pcs.

Unr 230/400V	Uni 400V

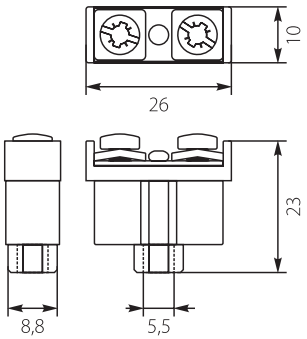

Zestaw Zacisków Podwójnych / Set of Double Terminals



Nr kat. / Cat No.	Symbol	Kolor / Colour	Ilość sztuk w zestawie / Number of pieces in set	Wersja / Version
61.208	VZZP 092-10	czarny / black	6	2 x 1-4mm²
		niebieski / blue	2	2 x 1-4mm²
		żółto-zielony / yellow-green	2	2 x 1-4mm²

Kolor czarny / Black colour · Kolor niebieski / Blue colour · Kolor żółto-zielony / Yellow-green colour

10 szt. / 10 pcs.

Unr 230/400V	Uni 400V

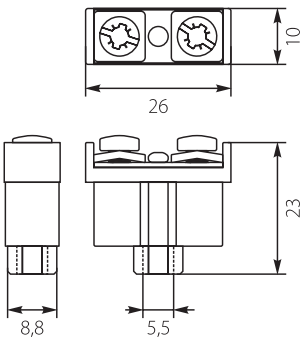

PUSZKI INSTALACYJNE PODTYNKOWE
FLUSH JUNCTION BOXES



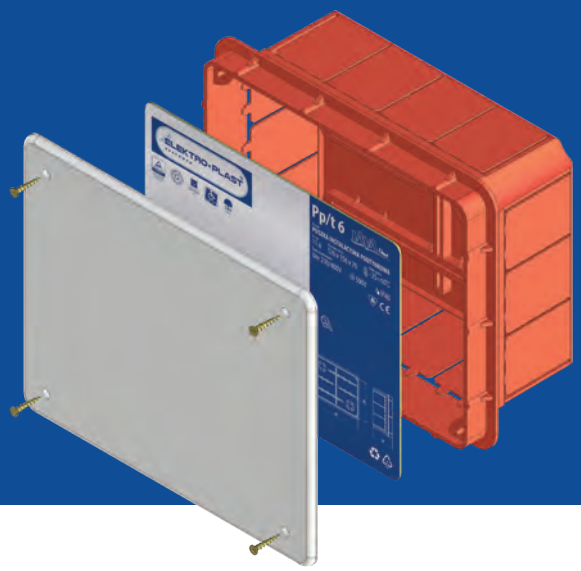

Puszki podtynkowe Pp/t wykonane są z tworzyw sztucznych o wysokiej wytrzymałości mechanicznej jak i elektrycznej. Puszki te mają zastosowanie w podtynkowych instalacjach elektrycznych. Wewnątrz puszek możliwy jest montaż płytek odgałęźnych. Puszki posiadają wgłębienia zarówno w ścianach bocznych jak i w dnie korpusu oraz zaopatrzone są w specjalny kołnierz wokół korpusu ułatwiający montaż puszek. Puszka wyposażona jest również w zaślepkę tekturową, która chroni jej wnętrze przed zabrudzeniem w czasie prac budowlanych.

The flush junction boxes Pp/t are made of high mechanical and electrical durability plastics. The boxes are applied in all elektric sunk wirings. Inside the boxes it is possible to install branch plates. The boxes are equipped in weakening inside faces as well in the bottom of case and with a special flange.The boxes are also equipped in a paper hole plug which protects against getting dirty when the box is installed.

Puszka Instalacyjna Podtynkowa Pp/t 1 / Flush Junction Box Pp/t 1



Nr kat. / Cat No.	Symbol	Kolor / Colour	Wersja / Version	Waga [kg] / Weight	IP
11.1	Pp/t 1	pomarańczowy / orange	biała pokrywa, zaślepka tekturowa / white cover, cardboard cap	0,06	IP40

Kolor biały / White colour - RAL 9003 | Kolor pomarańczowy / Orange colour - RAL 2003

1 szt. / 1 p.

Wypychane osłabienia / Knockout weakness	10
Unr	**Uni**
230/400V	500V
Spełnia normy / Meet the standard	PN-EN 60670-22:2009

STABILNOŚĆ pracy / STABLE performance -25÷60°C

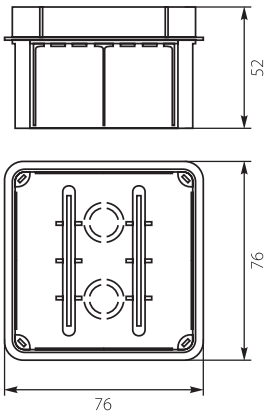

Puszka Instalacyjna Podtynkowa Pp/t 2 / Flush Junction Box Pp/t 2



Nr kat. / Cat No.	Symbol	Kolor / Colour	Wersja / Version	Waga [kg] / Weight	IP
11.2	Pp/t 2	pomarańczowy / orange	biała pokrywa, zaślepka tekturowa / white cover, cardboard cap	0,08	IP40

Kolor biały / White colour - RAL 9003 | Kolor pomarańczowy / Orange colour - RAL 2003

1 szt. / 1 p.

Wypychane osłabienia / Knockout weakness	12
Unr	**Uni**
230/400V	500V
Spełnia normy / Meet the standard	PN-EN 60670-22:2009

STABILNOŚĆ pracy / STABLE performance -25÷60°C

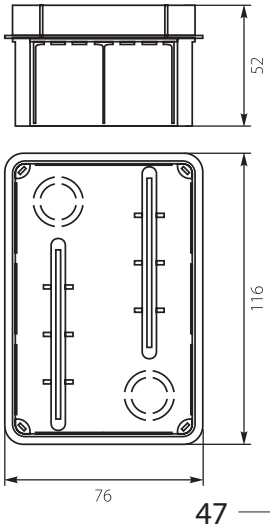

Puszka Instalacyjna Podtynkowa Pp/t 3 / Flush Junction Box Pp/t 3



Nr kat. / Cat No.	Symbol	Kolor / Colour	Wersja / Version	Waga [kg] / Weight	IP
11.3	Pp/t 3	pomarańczowy / orange	biała pokrywa, zaślepka tekturowa / white cover, cardboard cap	0,09	IP40

Kolor biały / White colour - RAL 9003 — Kolor pomarańczowy / Orange colour - RAL 2003

1 szt. / 1 p.

Wypychane osłabienia / Knockout weakness 10

Unr	Uni
230/400V	500V

Spełnia normy / Meet the standard PN-EN 60670-22:2009

STABILNOŚĆ pracy / STABLE performance

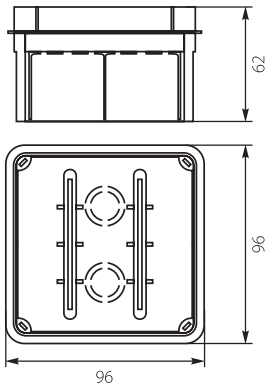

Puszka Instalacyjna Podtynkowa Pp/t 4 / Flush Junction Box Pp/t 4



Nr kat. / Cat No.	Symbol	Kolor / Colour	Wersja / Version	Waga [kg] / Weight	IP
11.4	Pp/t 4	pomarańczowy / orange	biała pokrywa, zaślepka tekturowa / white cover, cardboard cap	0,11	IP40

Kolor biały / White colour - RAL 9003 — Kolor pomarańczowy / Orange colour - RAL 2003

1 szt. / 1 p.

Wypychane osłabienia / Knockout weakness 12

Unr	Uni
230/400V	500V

Spełnia normy / Meet the standard PN-EN 60670-22:2009

STABILNOŚĆ pracy / STABLE performance

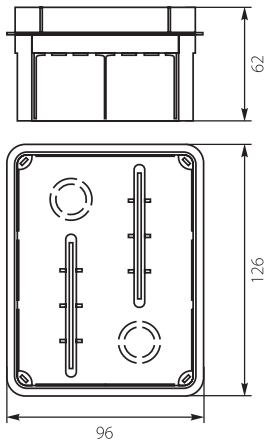

Puszka Instalacyjna Podtynkowa Pp/t 5 / Flush Junction Box Pp/t 5



Nr kat. / Cat No.	Symbol	Kolor / Colour	Wersja / Version	Waga [kg] / Weight	IP
11.5	Pp/t 5	pomarańczowy / orange	biała pokrywa, zaślepka tekturowa / white cover, cardboard cap	0,15	IP40

Kolor biały / White colour - RAL 9003 — Kolor pomarańczowy / Orange colour - RAL 2003

1 szt. / 1 p.

Wypychane osłabienia / Knockout weakness 14

Unr	Uni
230/400V	500V

Spełnia normy / Meet the standard PN-EN 60670-22:2009

STABILNOŚĆ pracy / STABLE performance

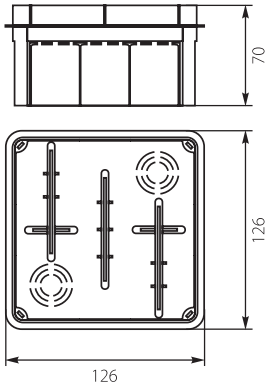

Puszka Instalacyjna Podtynkowa Pp/t 6 / Flush Junction Box Pp/t 6



Nr kat. / Cat No.	Symbol	Kolor / Colour	Wersja / Version	Waga [kg] / Weight	IP
11.6	Pp/t 6	pomarańczowy / orange	biała pokrywa, zaślepka tekturowa / white cover, cardboard cap	0,19	IP40

Kolor biały / White colour - RAL 9003 — Kolor pomarańczowy / Orange colour - RAL 2003

1 szt. / 1 p.

Wypychane osłabienia / Knockout weakness 16

Unr	Uni
230/400V	500V

Spełnia normy / Meet the standard PN-EN 60670-22:2009

STABILNOŚĆ pracy / STABLE performance

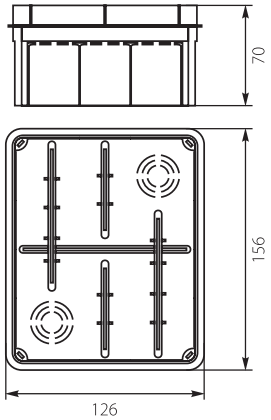

Puszka Instalacyjna Podtynkowa Pp/t 7 / Flush Junction Box Pp/t 7



Nr kat. / Cat No.	Symbol	Kolor / Colour	Wersja / Version	Waga [kg] / Weight	IP
11.7	Pp/t 7	pomarańczowy / orange	biała pokrywa, zaślepka tekturowa / white cover, cardboard cap	0,23	IP40

Kolor biały / White colour - RAL 9003 — Kolor pomarańczowy / Orange colour - RAL 2003

1 szt. / 1 p.

STABILNOŚĆ pracy / STABLE performance

Wypychane osłabienia / Knockout weakness 18

Unr	Uni
230/400V	500V

Spełnia normy / Meet the standard PN-EN 60670-22:2009

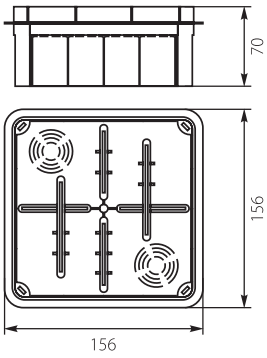

Puszka Instalacyjna Podtynkowa Pp/t 8 / Flush Junction Box Pp/t 8



Nr kat. / Cat No.	Symbol	Kolor / Colour	Wersja / Version	Waga [kg] / Weight	IP
11.8	Pp/t 8	pomarańczowy / orange	biała pokrywa, zaślepka tekturowa / white cover, cardboard cap	0,26	IP40

Kolor biały / White colour - RAL 9003 — Kolor pomarańczowy / Orange colour - RAL 2003

1 szt. / 1 p.

STABILNOŚĆ pracy / STABLE performance

Wypychane osłabienia / Knockout weakness 18

Unr	Uni
230/400V	500V

Spełnia normy / Meet the standard PN-EN 60670-22:2009

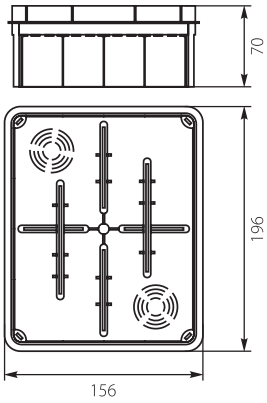

Puszka Instalacyjna Podtynkowa Pp/t 9 / Flush Junction Box Pp/t 9



Nr kat. / Cat No.	Symbol	Kolor / Colour	Wersja / Version	Waga [kg] / Weight	IP
11.9	Pp/t 9	pomarańczowy / orange	biała pokrywa, zaślepka tekturowa / white cover, cardboard cap	0,35	IP40

Kolor biały / White colour - RAL 9003 — Kolor pomarańczowy / Orange colour - RAL 2003

1 szt. / 1 p.

STABILNOŚĆ pracy / STABLE performance

Wypychane osłabienia / Knockout weakness 20

Unr	Uni
230/400V	500V

Spełnia normy / Meet the standard PN-EN 60670-22:2009

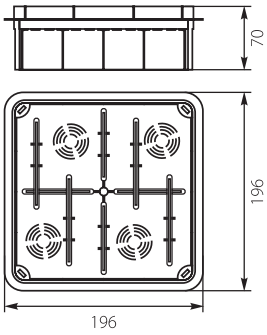

Puszka Instalacyjna Podtynkowa Pp/t 10 / Flush Junction Box Pp/t 10

Nr kat. / Cat No.	Symbol	Kolor / Colour	Wersja / Version	Waga [kg] / Weight	IP
11.10	Pp/t 10	pomarańczowy / orange	biała pokrywa, zaślepka tekturowa / white cover, cardboard cap	0,50	IP40

Kolor biały / White colour - RAL 9003 — Kolor pomarańczowy / Orange colour - RAL 2003

1 szt. / 1 p.



STABILNOŚĆ pracy / STABLE performance

Wypychane osłabienia / Knockout weakness 26

Unr	Uni
230/400V	500V

Spełnia normy / Meet the standard PN-EN 60670-22:2009

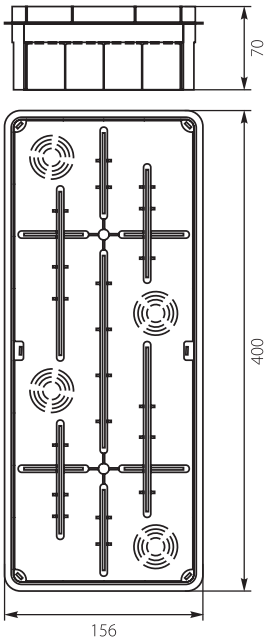

Puszka Instalacyjna Podtynkowa PKp Ø60x40 / Flush Junction Box Ø60x40



Nr kat. / Cat No.	Symbol	Kolor / Colour	Wersja / Version	Waga [kg] / Weight	IP
13.76	PKp-Ø60x40	biały / white	otwory pod wkręty / holes for screws	-	IP20
13.75	PKpw-Ø60x40	biały / white	wkręty / screws	-	IP20

Kolor biały / White colour - RAL 9003 | 1 szt. / 1 p.

STABILNOŚĆ pracy / STABLE performance

Unr	Uni
230/400V	500V

Spełnia normy / Meet the standard PN-EN 93208:1997

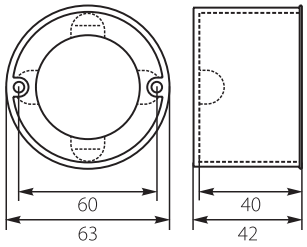

Puszka Instalacyjna Podtynkowa PKp Ø60x60 / Flush Junction Box Ø60x60



Nr kat. / Cat No.	Symbol	Kolor / Colour	Wersja / Version	Waga [kg] / Weight	IP
13.81	PKp-Ø60x60	biały / white	głęboka, otwory pod wkręty / deep, holes for screws	0,02	IP20
13.80	PKpw-Ø60x60	biały / white	głęboka, wkręty / deep, screws	0,02	IP20

Kolor biały / White colour - RAL 9003 | 1 szt. / 1 p.

STABILNOŚĆ pracy / STABLE performance

Unr	Uni
230/400V	500V

Spełnia normy / Meet the standard PN-EN 93208:1997

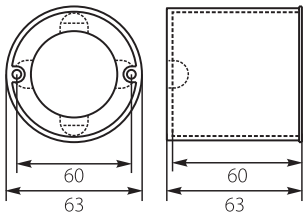

Puszka Instalacyjna Podtynkowa PKp/t Ø70 / Flush Junction Box PKp/t Ø70



Nr kat. / Cat No.	Symbol	Kolor / Colour	Wersja / Version	Waga [kg] / Weight	IP
13.2	PKp/t-Ø70	biały / white	puszka + pokrywa 13.95 / flush junction box + cover 13.95	0,02	IP20

Kolor biały / White colour - RAL 9003 | 1 szt. / 1 p.

STABILNOŚĆ pracy / STABLE performance

Unr	Uni
230/400V	500V

Spełnia normy / Meet the standard PN-EN 93208:1997

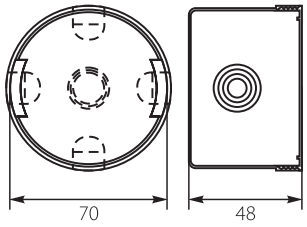

Puszka Instalacyjna Podtynkowa PKp/t Ø80 / Flush Junction Box PKp/t Ø80



Nr kat. / Cat No.	Symbol	Kolor / Colour	Wersja / Version	Waga [kg] / Weight	IP
13.3	PKp/t-Ø80	biały / white	puszka + pokrywa 13.98 / flush junction box + cover 13.98	0,02	IP20

Kolor biały / White colour - RAL 9003 | 1 szt. / 1 p.

STABILNOŚĆ pracy / STABLE performance

Unr	Uni
230/400V	500V

Spełnia normy / Meet the standard PN-EN 93208:1997

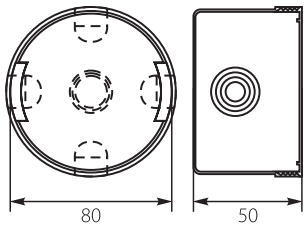

ELEKTRO-PLAST®

PUSZKI INSTALACYJNE PODTYNKOWE
FLUSH JUNCTION BOXES

Puszka Instalacyjna Podtynkowa Łączona PKz Ø60x40 / Combined Flush Junction Box PKz Ø60x40



Nr kat. / Cat No.	Symbol	Kolor / Colour	Wersja / Version	Waga [kg] / Weight	IP
13.84	PKz-Ø60x40ep	biały / white	łączona / combined	-	IP20
13.85	PKzw-Ø60x40ep	biały / white	łączona, wkręty / combined, screws	-	IP20

Kolor biały / White colour - RAL 9003 — 1 szt. / 1 p.

STABILNOŚĆ pracy / STABLE performance

Unr	**Uni**
230/400V	500V
Spełnia normy / Meet the standard	PN-EN 93208:1997

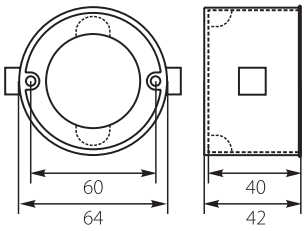

Puszka Instalacyjna Podtynkowa Łączona PKz Ø60x60 / Combined Flush Junction Box PKz Ø60x60



Nr kat. / Cat No.	Symbol	Kolor / Colour	Wersja / Version	Waga [kg] / Weight	IP
13.89	PKz-Ø60x60ep	biały / white	głęboka, łączona / deep, combined	-	IP20
13.90	PKzw-Ø60x60ep	biały / white	głęboka, łączona, wkręty / deep, combined, screws	-	IP20

Kolor biały / White colour - RAL 9003 — 1 szt. / 1 p.

STABILNOŚĆ pracy / STABLE performance

Unr	**Uni**
230/400V	500V
Spełnia normy / Meet the standard	PN-EN 93208:1997

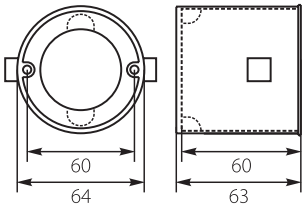

Puszka Instalacyjna Podtynkowa PO Ø70 / Flush Junction Box PO Ø70



Nr kat. / Cat No.	Symbol	Kolor / Colour	Wersja / Version	Waga [kg] / Weight	IP
13.40	PO-Ø70ep	biały / white	do płyt gipsowych / for cardboard panels	-	IP20

Kolor biały / White colour - RAL 9003 — 1 szt. / 1 p.

STABILNOŚĆ pracy / STABLE performance

Unr	**Uni**
230/400V	500V
Spełnia normy / Meet the standard	PN-EN 93208:1997

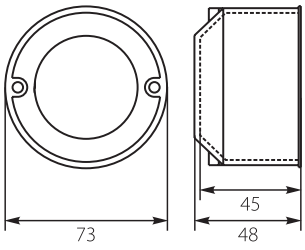

Puszka Instalacyjna Podtynkowa PO Ø80 / Flush Junction Box PO Ø80



Nr kat. / Cat No.	Symbol	Kolor / Colour	Wersja / Version	Waga [kg] / Weight	IP
13.45	PO-Ø80ep	biały / white	do płyt gipsowych / for cardboard panels	-	IP20

Kolor biały / White colour - RAL 9003 — 1 szt. / 1 p.

STABILNOŚĆ pracy / STABLE performance

Unr	**Uni**
230/400V	500V
Spełnia normy / Meet the standard	PN-EN 93208:1997

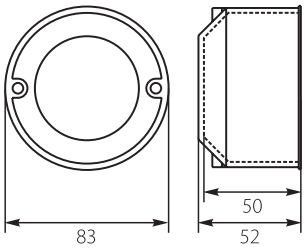



Puszka Instalacyjna Podtynkowa PK Ø60x50 / Flush Junction Box PK Ø60x50



Nr kat. / Cat No.	Symbol	Kolor / Colour	Wersja / Version	Waga [kg] / Weight	IP
13.60	PK-Ø60x50ep	biały / white	do płyt gipsowych / for cardboard panels	-	IP20

Kolor biały / White colour - RAL 9003 — 1 szt. / 1 p.

STABILNOŚĆ pracy / STABLE performance

Unr	Uni
230/400V	500V

Spełnia normy / Meet the standard PN-EN 93208:1997

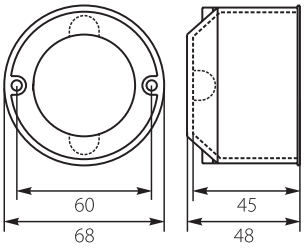

Puszka Instalacyjna Podtynkowa PK Ø60x60 / Flush Junction Box PK Ø60x60



Nr kat. / Cat No.	Symbol	Kolor / Colour	Wersja / Version	Waga [kg] / Weight	IP
13.65	PK-Ø60x60ep	biały / white	głęboka, do płyt gipsowych / deep, for cardboard panels	-	IP20

Kolor biały / White colour - RAL 9003 — 1 szt. / 1 p.

STABILNOŚĆ pracy / STABLE performance

Unr	Uni
230/400V	500V

Spełnia normy / Meet the standard PN-EN 93208:1997

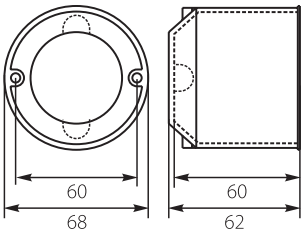

Puszka Instalacyjna Podtynkowa PKw-2 Ø60 / Flush Junction Box PKw-2 Ø60



Nr kat. / Cat No.	Symbol	Kolor / Colour	Wersja / Version	Waga [kg] / Weight	IP
13.70	PKw-2	biały / white	podwójna, do płyt gipsowych, wkręty / double, for cardboard panels, screws	-	IP20

Kolor biały / White colour - RAL 9003 — 1 szt. / 1 p.

STABILNOŚĆ pracy / STABLE performance

Unr	Uni
230/400V	500V

Spełnia normy / Meet the standard PN-EN 93208:1997

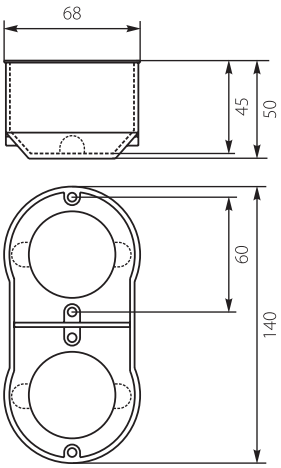

Puszka Instalacyjna Podtynkowa PKw-3 Ø60 / Flush Junction Box PKw-3 Ø60



Nr kat. / Cat No.	Symbol	Kolor / Colour	Wersja / Version	Waga [kg] / Weight	IP
13.73	PKw-3	biały / white	potrójna, do płyt gipsowych, wkręty / triple, for cardboard panels, screws	-	IP20

Kolor biały / White colour - RAL 9003 — 1 szt. / 1 p.

STABILNOŚĆ pracy / STABLE performance

Unr	Uni
230/400V	500V

Spełnia normy / Meet the standard PN-EN 93208:1997

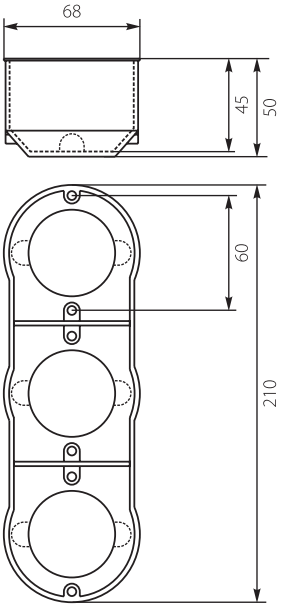

Wkręty do puszek podtynkowych / Screws for installation boxes



Nr kat. / Cat No.	Symbol	Powłoka / Coating	Materiał / Material	Wersja / Version
13.99	WKRp	ocynk / galvanized	stal / steel	3x16

100 szt. / 100 pcs.

STABILNOŚĆ pracy / STABLE performance

Pokrywa Sygnalizacyjna Ø60 / Signaling Cover Ø60



Nr kat. / Cat No.	Symbol	Kolor / Colour	Wersja / Version	Waga [kg] / Weight	IP
13.16	Pts-60	pomarańczowy / orange	dla puszek Ø60 / for Ø60 installation boxes	0,21	IP20

Kolor pomarańczowy / Orange colour - RAL 2003 | 50 szt. / 50 pcs.

STABILNOŚĆ pracy / STABLE performance

Pokrywa Sygnalizacyjna Ø70 / Signaling Cover Ø70



Nr kat. / Cat No.	Symbol	Kolor / Colour	Wersja / Version	Waga [kg] / Weight	IP
13.17	Pts-70	pomarańczowy / orange	dla puszek Ø70 / for Ø70 installation boxes	0,29	IP20

Kolor pomarańczowy / Orange colour - RAL 2003 | 50 szt. / 50 pcs.

STABILNOŚĆ pracy / STABLE performance

Pokrywa Sygnalizacyjna Ø80 / Signaling Cover Ø80



Nr kat. / Cat No.	Symbol	Kolor / Colour	Wersja / Version	Waga [kg] / Weight	IP
13.18	Pts-80	pomarańczowy / orange	dla puszek Ø80 / for Ø80 installation boxes	0,35	IP20

Kolor pomarańczowy / Orange colour - RAL 2003 | 50 szt. / 50 pcs.

STABILNOŚĆ pracy / STABLE performance

Pokrywa Ø70 / Cover Ø70



Nr kat. / Cat No.	Symbol	Kolor / Colour	Wersja / Version	Waga [kg] / Weight	IP
13.95	Pp-Ø70	biały / white	dla puszki PKp/t-Ø70 / for PKp/t-Ø70 installation box	0,01	IP20

Kolor biały / White colour - RAL 9003 | 1 szt. / 1 p.

STABILNOŚĆ pracy / STABLE performance

Pokrywa Ø80 / Cover Ø80



Nr kat. / Cat No.	Symbol	Kolor / Colour	Wersja / Version	Waga [kg] / Weight	IP
13.98	Pp-Ø80	biały / white	dla puszki PKp/t-Ø80 / for PKp/t-Ø80 installation box	0,01	IP20

Kolor biały / White colour - RAL 9003 | 1 szt. / 1 p.

STABILNOŚĆ pracy / STABLE performance

Dekiel Ø70-80 / Lid Ø70-80



Nr kat. / Cat No.	Symbol	Kolor / Colour	Wersja / Version	Waga [kg] / Weight	IP
13.5	D-Ø70-80	biały / white	uniwersalny / universal	0,01	IP20

Kolor biały / White colour - RAL 9003 | 1 szt. / 1 p.

STABILNOŚĆ pracy / STABLE performance

PUSZKA DO ZŁĄCZA ODGROMOWEGO
BOX FOR LIGHTNING PROTECTION SYSTEM

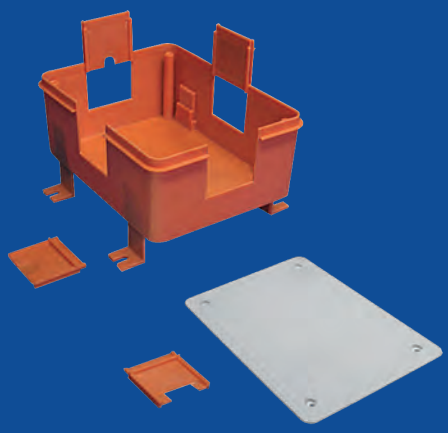





Puszka przeznaczona jest do zabudowy złącza kontrolnego instalacji odgromowej w elewacjach zewnętrznych budynku (tynki ocieplenia do 15 cm grubości). Zabezpiecza złącze przed działaniem warunków atmosferycznych. Możliwość zamocowania puszki bez demontażu złącza instalacji odgromowej poprzez zastosowanie "wsuwek" w ściankach puszki. Pokrywa puszki wykonana ze stali nierdzewnej gwarantuje estetyczny wygląd i zwiększa parametry wytrzymałościowe. Podstawa produktu wykonana jest z tworzyw sztucznych o wysokiej wytrzymałości mechanicznej i elektrycznej.

The box is destined for a casing for the control connector of a lightning protection system in the external elevations of the building, it can be mounted without removing the connector, thanks to the retractable parts. It protects the connector from the weather. The new lid of the box is made of stainless steel – INOX guarantee an aesthetic appearance and increasing the strength parameters.

Puszka do Złącza Odgromowego PZO / PZO Box for Lightning Protection System



Nr kat. / Cat No.	Symbol	Kolor / Colour	Wersja / Version	Wysokość / Height [mm]	IP
35.01	PZO	pomarańczowy / orange	biały dekiel, wsuwki do mocowania bez demontażu złącza / white lid, retractable parts for mounting without removing the connector	84 - 215	IP20

○ Kolor biały / White colour - RAL 9003 ● Kolor pomarańczowy / Orange colour - RAL 2003 1 szt. / 1 p.







STABILNOŚĆ pracy / STABLE performance

Spełnia normy / Meet the standard PN-EN 60670-22:2009

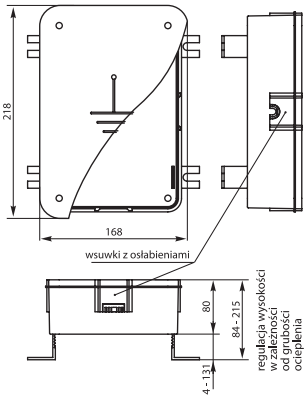

Puszka do Złącza Odgromowego PZO INOX / PZO INOX Box for Lightning Protection System



Nr kat. / Cat No.	Symbol	Kolor / Colour	Wersja / Version	Wysokość / Height [mm]	IP
35.02	PZO INOX	pomarańczowy / orange	dekiel ze stali nierdzewnej, wsuwki do mocowania bez demontażu złącza / stainless steel lid, retractable parts for mounting without removing the connector	84 - 215	IP20

● Kolor pomarańczowy / Orange colour - RAL 2003 1 szt. / 1 p.





STABILNOŚĆ pracy / STABLE performance

INOX Dekiel ze STALI NIERDZEWNEJ /STAINLESS STEEL Lid

Spełnia normy / Meet the standard PN-EN 60670-22:2009

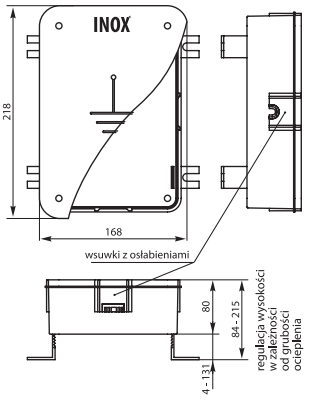

SKRZYNKA ZIEMNA ODGROMOWA (PROBIERCZA)
BOX FOR LIGHTNING PROTECTION SYSTEM MOUNTED IN GROUND


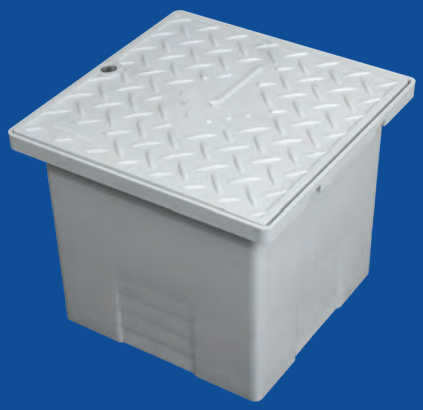


Skrzynka przeznaczona jest do zabudowy złącza kontrolnego instalacji odgromowej w gruncie, w podłożach betonowych, brukowych. Zabezpiecza złącze przed działaniem warunków atmosferycznych. Pokrywa antypoślizgowa, spełnia stopień IK 10 (SZO) , IK08 (SZO II). W pokrywie zastosowano uszczelkę wylewaną zabezpieczającą obudowę przed działaniem wód powierzchniowych oraz zamulaniem wnętrza obudowy piaskiem. Zapewnia stopień szczelności IP40. Wysoka wytrzymałość mechaniczna i elektryczna.

The box is destined for a casing for the control connector of a lightning protection system in the ground, in the concrete or the paving. It protects the connector from the weather. Non-slip cover meets the degree IK10 (SZO) / IK08 (SZO II), and is applied with gasket. High mechanical and electrical resistance.

Skrzynka ziemna odgromowa (probiercza) SZO
/ SZO - Box for lightning protection system mounted in ground



Nr kat. / Cat No.	Symbol	Kolor / Colour	Wersja / Version	Waga [kg] / Weight	IP
35.05	SZO	szary / gray	pokrywa antypoślizgowa / non-slip cover	0,8	IP40

Kolor szary / Gray colour - RAL 7035 — 1 szt. / 1 p.

STABILNOŚĆ pracy / STABLE performance

ODPORNOŚĆ na uderzenia / Impact RESISTANCE

Spełnia normy / Meet the standard PN-EN 62208:2011

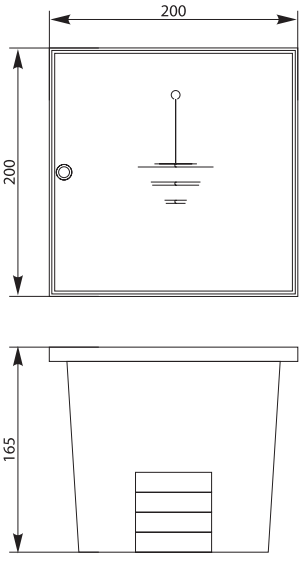

Skrzynka ziemna odgromowa (probiercza) SZO II
/ SZO II - Box for lightning protection system mounted in ground



Nr kat. / Cat No.	Symbol	Kolor / Colour	Wersja / Version	Waga [kg] / Weight	IP
35.06	SZO II	szary / gray	pokrywa antypoślizgowa / non-slip cover	0,6	IP40

Kolor szary / Gray colour - RAL 7035 — 1 szt. / 1 p.

STABILNOŚĆ pracy / STABLE performance

ODPORNOŚĆ na uderzenia / Impact RESISTANCE

Spełnia normy / Meet the standard PN-EN 62208:2011

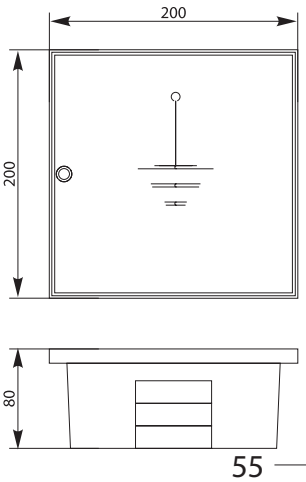

OBUDOWY Z TWORZYWA UNIbox
PLASTIC HERMETIC BOXES

IP65 UNI box





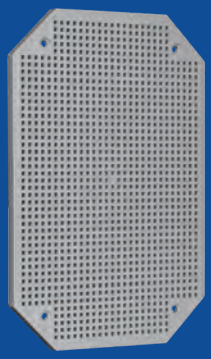

Obudowy produkowane są z tworzywa sztucznego ABS w kolorze szarym RAL 7035, wyposażone w uszczelkę pozwalająca uzyskać wysokie parametry szczelności, płytę montażową perforowaną, drzwi w kolorze szarym lub transparentnym wykonane z PC (poliwęglan) na zawiasach zamykanych za pomocą zamka z metalowym kluczem. Istnieje możliwość zamontowania zamka z tworzywa. Uniwersalność zastosowania oraz dokładnie wykonane elementy w efekcie końcowym dają solidną i estetycznie wyglądającą obudowę.

The plastic boxes are made of plastic in grey color RAL 7035, equipped with rubber seal allowing to get high parameters of sealing, assembly plate, door in grey or transparent color made of PC (polycarbonate) with hinges, that might be closed with one or two locks with a key. Universal application and precisely made elements as a result gives solidly made and aesthetically looking plastic box.

Obudowa z tworzywa UNI-mini / UNI-mini Plastic hermetic box



Nr kat. / Cat No.	Symbol	Kolor / Colour	Kolor drzwi / Door colour	Wersja / Version	Waga [kg] / Weight	IP
43.01	UNI-mini	szary / gray	szary / gray ABS	płyta montażowa, uchwyty do montażu naściennego / assembly plate, plastic wall hooks	2,68	IP65
43.02	UNI-mini/T	szary / gray	transparentny / transparent PC	płyta montażowa, uchwyty do montażu naściennego / assembly plate, plastic wall hooks	2,68	IP65

Kolor szary / Gray colour - RAL 7035 — 1 szt. / 1 p.

Głębokość wewnętrzna / Internal depth	135mm

Tworzywo ABS / ABS Plastic — II Klasa Ochronności / II Protection Class

STABILNOŚĆ pracy / STABLE performance — ODPORNOŚĆ na uderzenia / Impact RESISTANCE

Obudowa przystosowana do użytkowania wewnątrz pomieszczeń. / Box is adapted for use indoors.

Unr	**Uni**
230/400V	500V

Spełnia normy / Meet the standard PN-EN 62208:2011

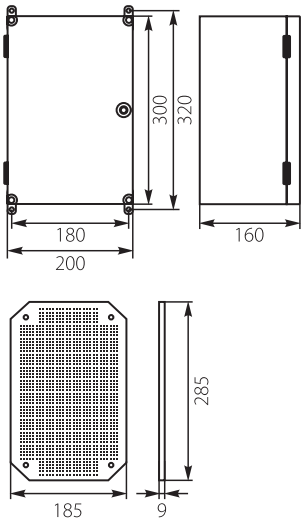

Obudowa z tworzywa UNI-0 / UNI-0 Plastic hermetic box



Nr kat. / Cat No.	Symbol	Kolor / Colour	Kolor drzwi / Door colour	Wersja / Version	Waga [kg] / Weight	IP
43.0	UNI-0	szary / gray	szary / gray ABS	płyta montażowa, uchwyty do montażu naściennego / assembly plate, plastic wall hooks	2,28	IP65
43.00	UNI-0/T	szary / gray	transparentny / transparent PC	płyta montażowa, uchwyty do montażu naściennego / assembly plate, plastic wall hooks	2,28	IP65

Kolor szary / Gray colour - RAL 7035 — 1 szt. / 1 p.

Głębokość wewnętrzna / Internal depth	135mm

Tworzywo ABS / ABSPlastic — II Klasa Ochronności / II Protection Class

STABILNOŚĆ pracy / STABLE performance — ODPORNOŚĆ na uderzenia / Impact RESISTANCE

Obudowa przystosowana do użytkowania wewnątrz pomieszczeń. / Box is adapted for use indoors.

Unr	**Uni**
230/400V	500V

Spełnia normy / Meet the standard PN-EN 62208:2011

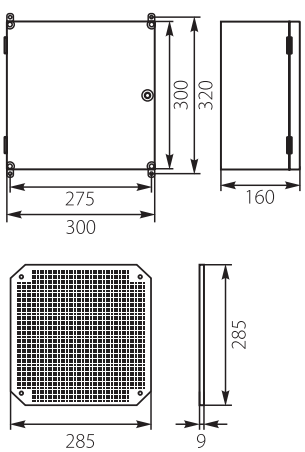

Obudowa z tworzywa UNI-1 / UNI-1 Plastic hermetic box



Nr kat. / Cat No.	Symbol	Kolor / Colour	Kolor drzwi / Door colour	Wersja / Version	Waga [kg] / Weight	IP
43.1	UNI-1	szary / gray	szary / gray ABS	płyta montażowa, uchwyty do montażu naściennego / assembly plate, plastic wall hooks	2,68	IP65
43.11	UNI-1/T	szary / gray	transparentny / transparent PC	płyta montażowa, uchwyty do montażu naściennego / assembly plate, plastic wall hooks	2,68	IP65

Kolor szary / Gray colour - RAL 7035 | 1 szt. / 1 p.

Głębokość wewnętrzna / Internal depth	135mm

Tworzywo ABS / ABS Plastic
II Klasa Ochronności / II Protection Class
STABILNOŚĆ pracy / STABLE performance
ODPORNOŚĆ na uderzenia / Impact RESISTANCE

Obudowa przystosowana do użytkowania wewnątrz pomieszczeń. / Box is adapted for use indoors.

Unr	**Uni**
230/400V	500V

Spełnia normy / Meet the standard PN-EN 62208:2011

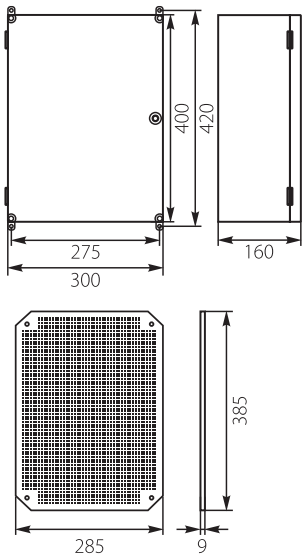

Obudowa z tworzywa UNI-2 / UNI-2 Plastic hermetic box



Nr kat. / Cat No.	Symbol	Kolor / Colour	Kolor drzwi / Door colour	Wersja / Version	Waga [kg] / Weight	IP
43.2	UNI-2	szary / gray	szary / gray ABS	płyta montażowa, uchwyty do montażu naściennego / assembly plate, plastic wall hooks	4,67	IP65
43.22	UNI-2/T	szary / gray	transparentny / transparent PC	płyta montażowa, uchwyty do montażu naściennego / assembly plate, plastic wall hooks	4,67	IP65

Kolor szary / Gray colour - RAL 7035 | 1 szt. / 1 p.

Głębokość wewnętrzna / Internal depth	145mm

Tworzywo ABS / ABS Plastic
II Klasa Ochronności / II Protection Class
STABILNOŚĆ pracy / STABLE performance
ODPORNOŚĆ na uderzenia / Impact RESISTANCE

Obudowa przystosowana do użytkowania wewnątrz pomieszczeń. / Box is adapted for use indoors.

Unr	**Uni**
230/400V	500V

Spełnia normy / Meet the standard PN-EN 62208:2011

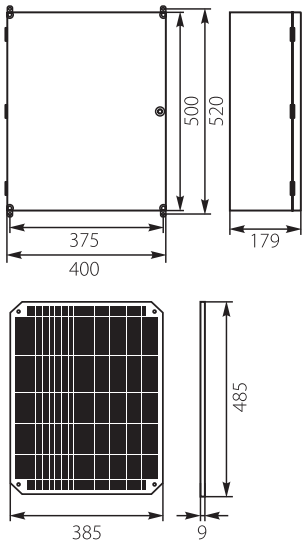

Obudowa z tworzywa UNI-3 / UNI-3 Plastic hermetic box



Nr kat. / Cat No.	Symbol	Kolor / Colour	Kolor drzwi / Door colour	Wersja / Version	Waga [kg] / Weight	IP
43.3	UNI-3	szary / gray	szary / gray ABS	2 x płyta montażowa, uchwyty do montażu naściennego / 2 x assembly plate, plastic wall hooks	6,29	IP65

Kolor szary / Gray colour - RAL 7035 | 1 szt. / 1 p.

Głębokość wewnętrzna / Internal depth	145mm

Tworzywo ABS / ABS Plastic
II Klasa Ochronności / II Protection Class
STABILNOŚĆ pracy / STABLE performance
ODPORNOŚĆ na uderzenia / Impact RESISTANCE

Obudowa przystosowana do użytkowania wewnątrz pomieszczeń. / Box is adapted for use indoors.

Unr	**Uni**
230/400V	500V

Spełnia normy / Meet the standard PN-EN 62208:2011

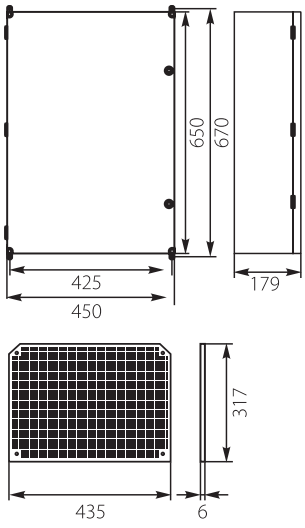

Płyta montażowa PM-UNI-mini / PM-UNI-mini Mounting plate



Nr kat. / Cat No.	Symbol	Kolor / Colour	Wersja / Version
43.888	PM-Uni-Mini	szary / gray	perforowana, do obudowy UNI-mini / perforated, for UNI-mini box

Kolor szary / Gray colour - RAL 7035 | 1 szt. / 1 p.

Tworzywo ABS / ABS Plastic
STABILNOŚĆ pracy / STABLE performance
ODPORNOŚĆ na uderzenia / Impact RESISTANCE

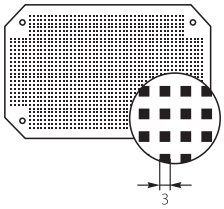

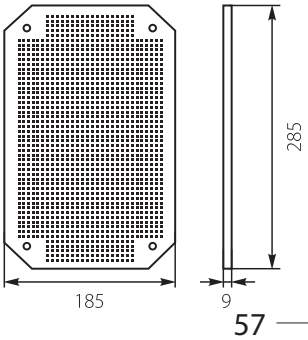

Płyta montażowa PM-UNI-0 / PM-UNI-0 Mounting plate

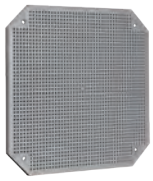

Nr kat. / Cat No.	Symbol	Kolor / Colour	Wersja / Version
43.800	PM-Uni-0	szary / gray	perforowana, do obudowy UNI-0 / perforated, for UNI-0 box

Kolor szary / Gray colour - RAL 7035 — 1 szt. / 1 p.

Tworzywo ABS / ABS Plastic

STABILNOŚĆ pracy / STABLE performance

ODPORNOŚĆ na uderzenia / Impact RESISTANCE

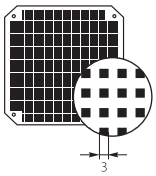

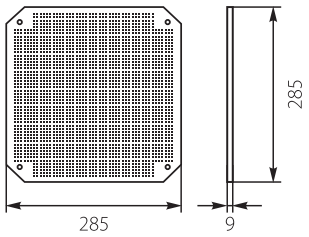

Płyta montażowa PM-UNI-1 / PM-UNI-1 Mounting plate



Nr kat. / Cat No.	Symbol	Kolor / Colour	Wersja / Version
43.801	PM-Uni-1	szary / gray	perforowana, do obudowy UNI-1 / perforated, for UNI-1 box

Kolor szary / Gray colour - RAL 7035 — 1 szt. / 1 p.

Tworzywo ABS / ABS Plastic

STABILNOŚĆ pracy / STABLE performance

ODPORNOŚĆ na uderzenia / Impact RESISTANCE

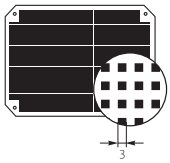

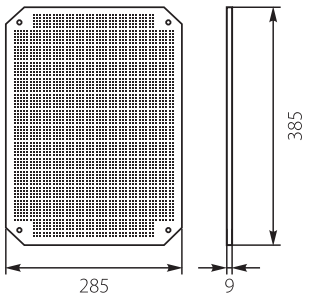

Płyta montażowa PM-UNI-2 / PM-UNI-2 Mounting plate



Nr kat. / Cat No.	Symbol	Kolor / Colour	Wersja / Version
43.802	PM-Uni-2	szary / gray	perforowana, do obudowy UNI-2 / perforated, for UNI-2 box

Kolor szary / Gray colour - RAL 7035 — 1 szt. / 1 p.

Tworzywo ABS / ABS Plastic

STABILNOŚĆ pracy / STABLE performance

ODPORNOŚĆ na uderzenia / Impact RESISTANCE

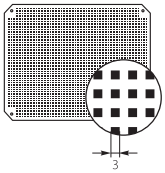

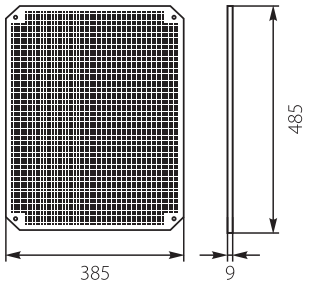

Płyta montażowa PM-UNI-3 / PM-UNI-3 Mounting plate

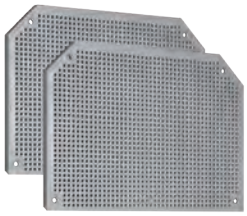

Nr kat. / Cat No.	Symbol	Kolor / Colour	Wersja / Version
43.803	PM-Uni-3	szary / gray	perforowana, do obudowy UNI-3 / perforated, for UNI-3 box

Kolor szary / Gray colour - RAL 7035 — 2 szt. / 2 pcs.

Tworzywo ABS / ABS Plastic

STABILNOŚĆ pracy / STABLE performance

ODPORNOŚĆ na uderzenia / Impact RESISTANCE

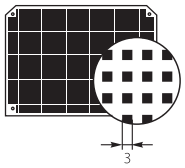

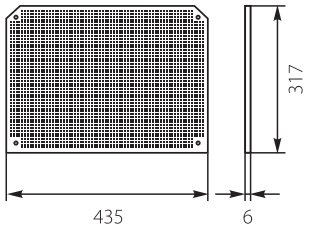

Szyna TH-UNI / TH-UNI Rail



Nr kat. / Cat No.	Symbol	Powłoka / Coating	Materiał / Material	X Długość / Length [mm]	Wersja / Version
43.119	TH-Uni-Mini	ocynk / galvanized	stal / steel	164	Szyna do mocowania aparatów / for DIN Modules
43.120	TH-Uni-0	ocynk / galvanized	stal / steel	272	Szyna do mocowania aparatów / for DIN Modules
43.121	TH-Uni-1	ocynk / galvanized	stal / steel	272	Szyna do mocowania aparatów / for DIN Modules
43.122	TH-Uni-2	ocynk / galvanized	stal / steel	357	Szyna do mocowania aparatów / for DIN Modules
43.123	TH-Uni-3	ocynk / galvanized	stal / steel	357	Szyna do mocowania aparatów / for DIN Modules

1 szt. / 1 p.

TH35 DIN 35mm

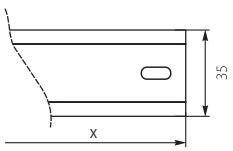





IP65

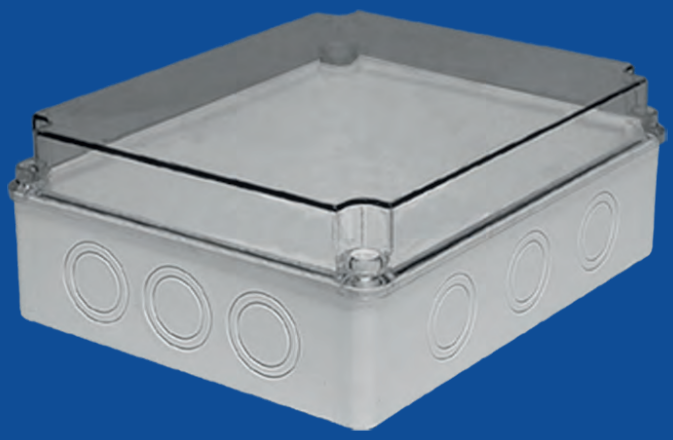

Obudowa Hermetyczna OH-1A / Hermetic Casing OH-1A

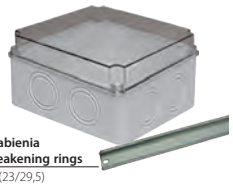

Osłabienia / weakening rings
8 x (23/29,5)

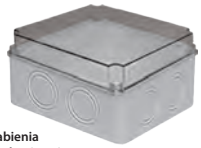

Osłabienia / weakening rings
8 x (23/29,5)



Osłabienia / weakening rings
8 x (23/29,5)

Nr kat. / Cat No.	Symbol	Kolor / Colour	Kolor pokrywy / Cover colour	Wersja / Version	Waga [kg] / Weight	IP
29.11	OH-1A.1	szary / gray	transparentny / transparent PC	euroszyna / eurobus TH-35	0,2	IP65
29.12	OH-1A.2	szary / gray	transparentny / transparent PC	bez wyposażenia / without equipment	0,1	IP65
29.13	OH-1A.3	szary / gray	transparentny / transparent PC	stalowa płyta montażowa / steel asembly plate	0,2	IP65

Kolor szary / Gray colour - RAL 7035 | 1 szt. / 1 p.

Tworzywo ABS / ABS Plastic
II Klasa Ochronności / II Protection Class
ODPORNOŚĆ na uderzenia / Impact RESISTANCE
Tworzywo PC / PC Plastic
STABILNOŚĆ pracy / STABLE performance
PLOMBOWANIE drzwi / Door SEALING

Unr	Uni
230/400V	500V
Spełnia normy / Meet the standard	PN-EN 60670-1:2007 PN-EN 60670-22:2009

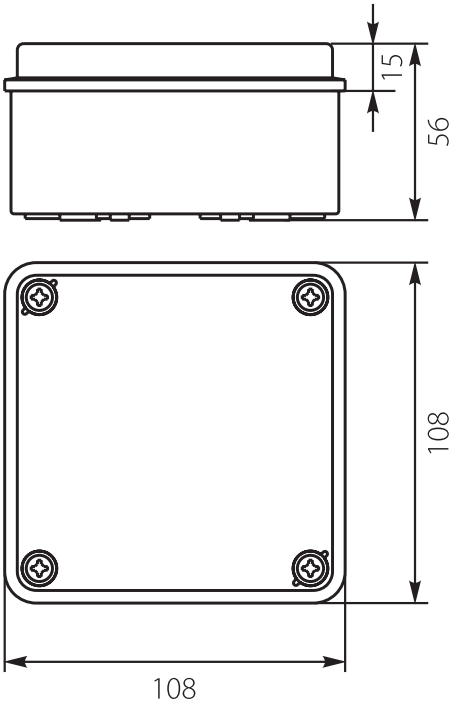

Obudowa Hermetyczna OH-1B / Hermetic Casing OH-1B

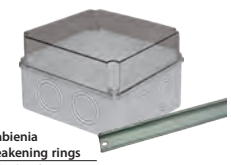

Osłabienia / weakening rings
8 x (23/29,5)



Osłabienia / weakening rings
8 x (23/29,5)

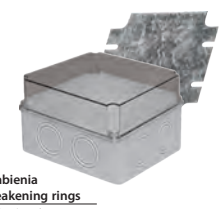

Osłabienia / weakening rings
8 x (23/29,5)

Nr kat. / Cat No.	Symbol	Kolor / Colour	Kolor pokrywy / Cover colour	Wersja / Version	Waga [kg] / Weight	IP
29.15	OH-1B.1	szary / gray	transparentny / transparent PC	euroszyna / eurobus TH-35	0,2	IP65
29.16	OH-1B.2	szary / gray	transparentny / transparent PC	bez wyposażenia / without equipment	0,2	IP65
29.17	OH-1B.3	szary / gray	transparentny / transparent PC	stalowa płyta montażowa / steel asembly plate	0,2	IP65

Kolor szary / Gray colour - RAL 7035 | 1 szt. / 1 p.

Tworzywo ABS / ABS Plastic
II Klasa Ochronności / II Protection Class
ODPORNOŚĆ na uderzenia / Impact RESISTANCE
Tworzywo PC / PC Plastic
STABILNOŚĆ pracy / STABLE performance
PLOMBOWANIE drzwi / Door SEALING

Unr	Uni
230/400V	500V
Spełnia normy / Meet the standard	PN-EN 60670-1:2007 PN-EN 60670-22:2009

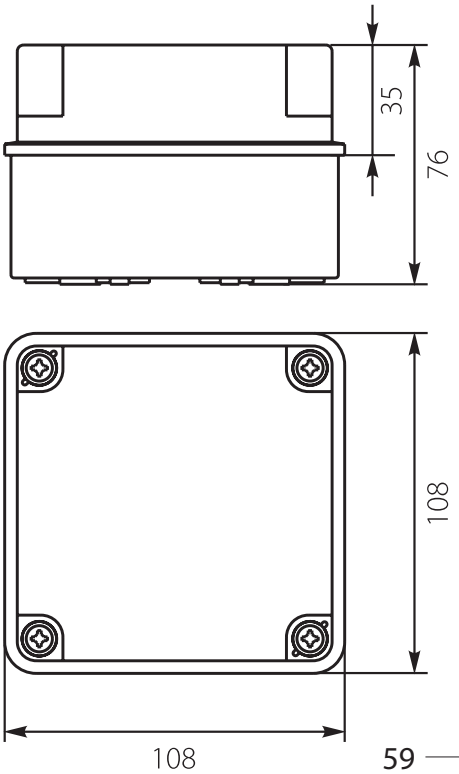

Obudowa Hermetyczna OH-2A / Hermetic Casing OH-2A

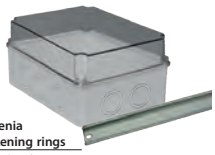

Osłabienia / weakening rings
10 x (23/29,5)



Osłabienia / weakening rings
10 x (23/29,5)

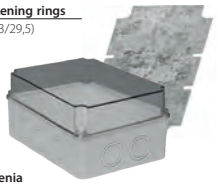

Osłabienia / weakening rings
10 x (23/29,5)

Nr kat. / Cat No.	Symbol	Kolor / Colour	Kolor pokrywy / Cover colour	Wersja / Version	Waga [kg] / Weight	IP
29.21	OH-2A.1	szary / gray	transparentny / transparent PC	euroszyna / eurobus TH-35	0,2	IP65
29.22	OH-2A.2	szary / gray	transparentny / transparent PC	bez wyposażenia / without equipment	0,2	IP65
29.23	OH-2A.3	szary / gray	transparentny / transparent PC	stalowa płyta montażowa / steel asembly plate	0,3	IP65

Kolor szary / Gray colour - RAL 7035 — 1 szt. / 1 p.

Tworzywo ABS / ABS Plastic
II Klasa Ochronności / II Protection Class
ODPORNOŚĆ na uderzenia / Impact RESISTANCE
Tworzywo PC / PC Plastic
STABILNOŚĆ pracy / STABLE performance
PLOMBOWANIE drzwi / Door SEALING

Unr	Uni
230/400V	500V
Spełnia normy / Meet the standard	PN-EN 60670-1:2007 PN-EN 60670-22:2009

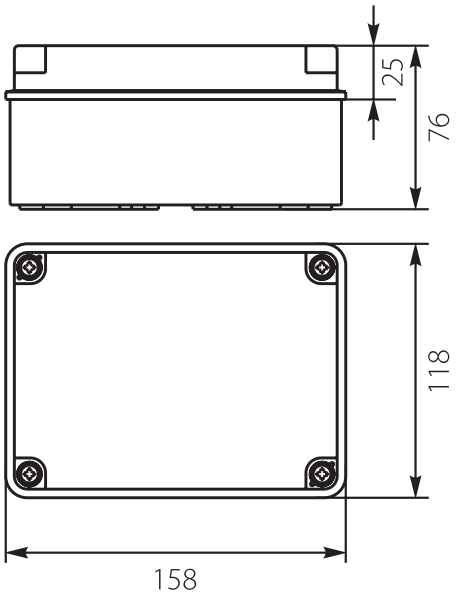

Obudowa Hermetyczna OH-2B / Hermetic Casing OH-2B

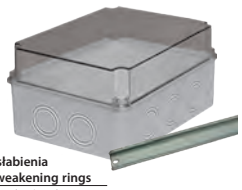

Osłabienia / weakening rings
10 x (23/29,5)

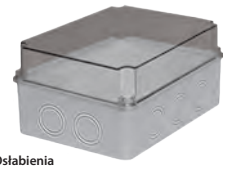

Osłabienia / weakening rings
10 x (23/29,5)

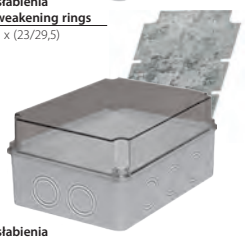

Osłabienia / weakening rings
10 x (23/29,5)

Nr kat. / Cat No.	Symbol	Kolor / Colour	Kolor pokrywy / Cover colour	Wersja / Version	Waga [kg] / Weight	IP
29.25	OH-2B.1	szary / gray	transparentny / transparent PC	euroszyna / eurobus TH-35	0,3	IP65
29.26	OH-2B.2	szary / gray	transparentny / transparent PC	bez wyposażenia / without equipment	0,2	IP65
29.27	OH-2B.3	szary / gray	transparentny / transparent PC	stalowa płyta montażowa / steel asembly plate	0,3	IP65

Kolor szary / Gray colour - RAL 7035 — 1 szt. / 1 p.

Tworzywo ABS / ABS Plastic
II Klasa Ochronności / II Protection Class
ODPORNOŚĆ na uderzenia / Impact RESISTANCE
Tworzywo PC / PC Plastic
STABILNOŚĆ pracy / STABLE performance
PLOMBOWANIE drzwi / Door SEALING

Unr	Uni
230/400V	500V
Spełnia normy / Meet the standard	PN-EN 60670-1:2007 PN-EN 60670-22:2009

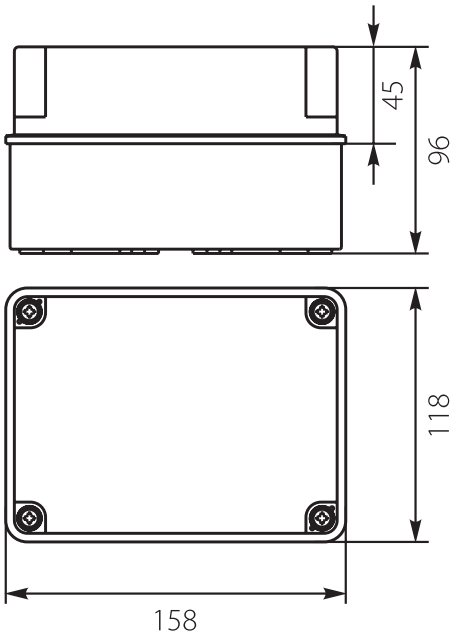

HERMETbox

Obudowy hermetyczne wykorzystywane są w różnych dziedzinach instalacji takich jak automatyka przemysłowa czy instalacje natynkowe występujące w warunkach wilgotnych.
Rodzina obudów hermetycznych składa się z wielu odmian w skład których wchodzą obudowy różniące się wymiarami jak i wyposażeniem. Przystosowane są do mocowania różnych aparatów elektrycznych takich jak styczniki, przekaźniki, wyłączniki czasowe.
Obudowy występują w trzech rodzajach: wersja podstawowa z osłabieniami pod dławiki w podstawie, wersja bez wyposażenia oraz wersją z wyposażeniem takim jak euroszyną czy metalowa płyta montażowa. Dodatkowo charakteryzują się one przezroczystą pokrywą występującą w dwóch wysokościach, dzięki czemu możliwy jest montaż elementów o różnych gabarytach. Wysoki stopień ochrony IP uzyskany jest przez zastosowanie elastycznej uszczelki która zapewnia szczelność przed pyłami i ochronę przed wilgocią.

Obudowa Hermetyczna OH-3A / Hermetic Casing OH-3A

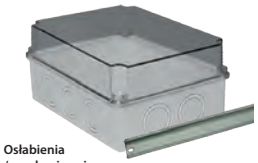

Osłabienia / weakening rings
10 x (29,5/37)

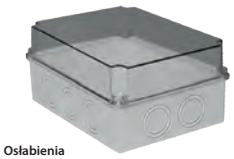

Osłabienia / weakening rings
10 x (29,5/37)

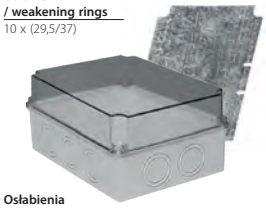

Osłabienia / weakening rings
10 x (29,5/37)

Nr kat. / Cat No.	Symbol	Kolor / Colour	Kolor pokrywy / Cover colour	Wersja / Version	Waga [kg] / Weight	IP
29.31	OH-3A.1	szary / gray	transparentny / transparent PC	euroszyna / eurobus TH-35	0,4	IP65
29.32	OH-3A.2	szary / gray	transparentny / transparent PC	bez wyposażenia / without equipment	0,3	IP65
29.33	OH-3A.3	szary / gray	transparentny / transparent PC	stalowa płyta montażowa / steel asembly plate	0,5	IP65

Kolor szary / Gray colour - RAL 7035 — 1 szt. / 1 p.

Tworzywo ABS / ABS Plastic
Tworzywo PC / PC Plastic
II Klasa Ochronności / II Protection Class
STABILNOŚĆ pracy / STABLE performance
ODPORNOŚĆ na uderzenia / Impact RESISTANCE
PLOMBOWANIE drzwi / Door SEALING

Unr	Uni
230/400V	500V
Spełnia normy / Meet the standard	PN-EN 60670-1:2007, PN-EN 60670-22:2009

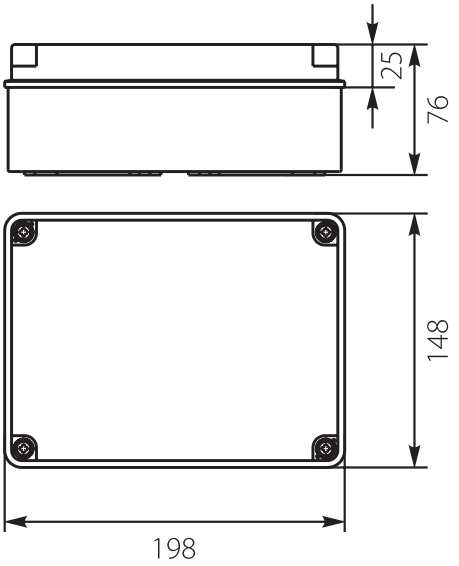

Obudowa Hermetyczna OH-3B / Hermetic Casing OH-3B

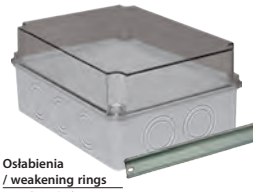

Osłabienia / weakening rings
10 x (29,5/37)



Osłabienia / weakening rings
10 x (29,5/37)

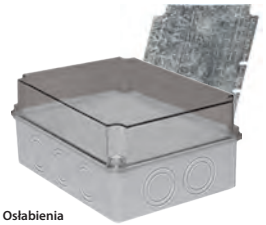

Osłabienia / weakening rings
10 x (29,5/37)

Nr kat. / Cat No.	Symbol	Kolor / Colour	Kolor pokrywy / Cover colour	Wersja / Version	Waga [kg] / Weight	IP
29.35	OH-3B.1	szary / gray	transparentny / transparent PC	euroszyna / eurobus TH-35	0,4	IP65
29.36	OH-3B.2	szary / gray	transparentny / transparent PC	bez wyposażenia / without equipment	0,4	IP65
29.37	OH-3B.3	szary / gray	transparentny / transparent PC	stalowa płyta montażowa / steel asembly plate	0,5	IP65

Kolor szary / Gray colour - RAL 7035 — 1 szt. / 1 p.

Tworzywo ABS / ABS Plastic
Tworzywo PC / PC Plastic
II Klasa Ochronności / II Protection Class
STABILNOŚĆ pracy / STABLE performance
ODPORNOŚĆ na uderzenia / Impact RESISTANCE
PLOMBOWANIE drzwi / Door SEALING

Unr	Uni
230/400V	500V
Spełnia normy / Meet the standard	PN-EN 60670-1:2007, PN-EN 60670-22:2009

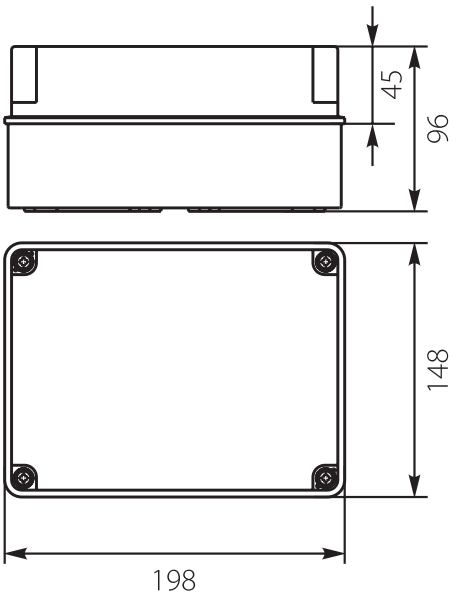

Hermetic casings are applied in different instalation area like automatic industry or surface instalations even in wet conditions.
The familly of hermetic casings is composed of many variations.The variation is composed of boxes of different sizes and equipment. Hermetic casings are adjusted for installation of different electrical elements like contactors, transmitters and time switches.
Hermetic casings are available in three versions: basic version with weakening for glands in case, version without equipment and version with eurobus or assembly plate inside.
Additionally they have transparent casing that are available in two different height. High protection degree IP is obtain by using flexible seal which ensures dust - proof and protection against moisture.

Obudowa Hermetyczna OH-4A / Hermetic Casing OH-4A

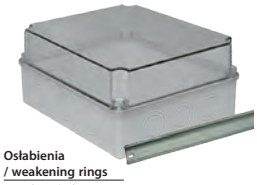

Osłabienia / weakening rings
12 x (29,5/37)

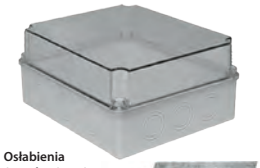

Osłabienia / weakening rings
12 x (29,5/37)



Osłabienia / weakening rings
12 x (29,5/37)

Nr kat. / Cat No.	Symbol	Kolor / Colour	Kolor pokrywy / Cover colour	Wersja / Version	Waga [kg] / Weight	IP
29.41	OH-4A.1	szary / gray	transparentny / transparent PC	euroszyna / eurobus TH-35	0,6	IP65
29.42	OH-4A.2	szary / gray	transparentny / transparent PC	bez wyposażenia / without equipment	0,5	IP65
29.43	OH-4A.3	szary / gray	transparentny / transparent PC	stalowa płyta montażowa / steel asembly plate	0,8	IP65
29.44	OH-4A.4	szary / gray	transparentny / transparent PC	płyta montażowa PMT-4 / PMT-4 asembly plate	0,7	IP65

Tworzywo ABS / ABS Plastic
Tworzywo PC / PC Plastic
Kolor szary / Gray colour - RAL 7035
II Klasa Ochronności / II Protection Class
STABILNOŚĆ pracy / STABLE performance
1 szt. / 1 p.
ODPORNOŚĆ na uderzenia / Impact RESISTANCE
PLOMBOWANIE drzwi / Door SEALING

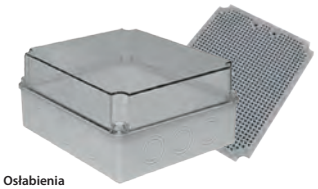

Osłabienia / weakening rings
12 x (29,5/37)

Osłabienia / weakening rings	12 x (29,5/37)
Unr	**Uni**
230/400V	500V
Spełnia normy / Meet the standard	PN-EN 60670-1:2007 PN-EN 60670-22:2009

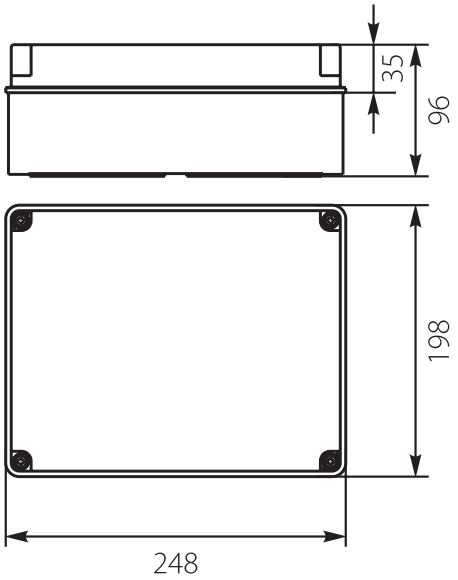

Obudowa Hermetyczna OH-4B / Hermetic Casing OH-4B

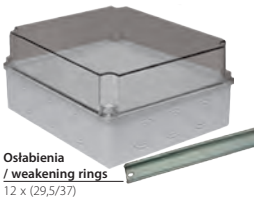

Osłabienia / weakening rings
12 x (29,5/37)

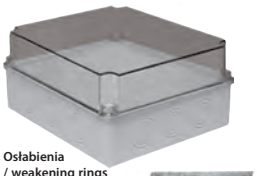

Osłabienia / weakening rings
12 x (29,5/37)

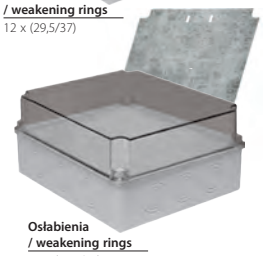

Osłabienia / weakening rings
12 x (29,5/37)

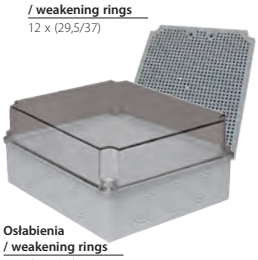

Osłabienia / weakening rings
12 x (29,5/37)

Nr kat. / Cat No.	Symbol	Kolor / Colour	Kolor pokrywy / Cover colour	Wersja / Version	Waga [kg] / Weight	IP
29.45	OH-4B.1	szary / gray	transparentny / transparent PC	euroszyna / eurobus TH-35	0,6	IP65
29.46	OH-4B.2	szary / gray	transparentny / transparent PC	bez wyposażenia / without equipment	0,6	IP65
29.47	OH-4B.3	szary / gray	transparentny / transparent PC	stalowa płyta montażowa / steel asembly plate	0,9	IP65
29.48	OH-4B.4	szary / gray	transparentny / transparent PC	płyta montażowa PMT-4 / PMT-4 asembly plate	0,7	IP65

Kolor szary / Gray colour - RAL 7035
1 szt. / 1 p.

Tworzywo ABS / ABS Plastic
Tworzywo PC / PC Plastic
II Klasa Ochronności / II Protection Class
STABILNOŚĆ pracy / STABLE performance
ODPORNOŚĆ na uderzenia / Impact RESISTANCE
PLOMBOWANIE drzwi / Door SEALING

Osłabienia / weakening rings	12 x (29,5/37)
Unr	**Uni**
230/400V	500V
Spełnia normy / Meet the standard	PN-EN 60670-1:2007 PN-EN 60670-22:2009

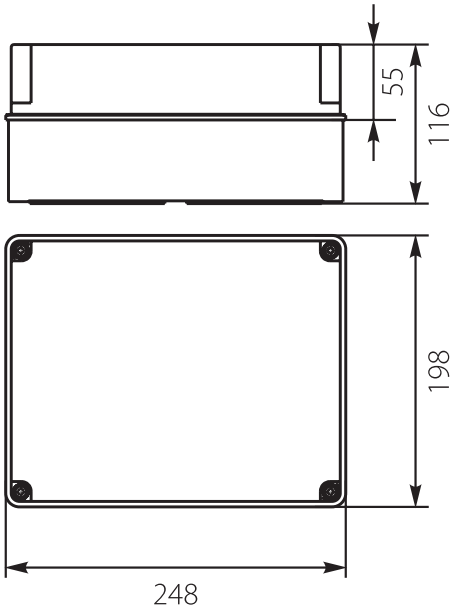

Obudowa Hermetyczna OH-5A / Hermetic Casing OH-5A

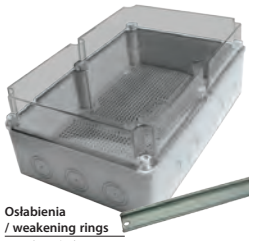

Osłabienia / weakening rings
14 x (29,5/37)

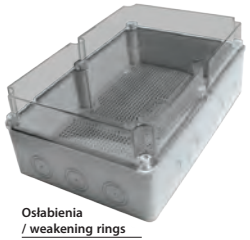

Osłabienia / weakening rings
14 x (29,5/37)



Osłabienia / weakening rings
14 x (29,5/37)

Nr kat. / Cat No.	Symbol	Kolor / Colour	Kolor pokrywy / Cover colour	Wersja / Version	Waga [kg] / Weight	IP
29.51	OH-5A.1	szary / gray	transparentny / transparent PC	euroszyna / eurobus TH-35	1,2	IP65
29.52	OH-5A.2	szary / gray	transparentny / transparent PC	bez wyposażenia / without equipment	1,1	IP65
29.53	OH-5A.3	szary / gray	transparentny / transparent PC	stalowa płyta montażowa / steel asembly plate	1,7	IP65
29.533	OH-5A.4	szary / gray	transparentny / transparent PC	płyta montażowa PMT-5 / PMT-5 asembly plate	1,4	IP65

Kolor szary / Gray colour - RAL 7035 — 1 szt. / 1 p.



Osłabienia / weakening rings
14 x (29,5/37)

- Tworzywo ABS / ABS Plastic
- Tworzywo PC / PC Plastic
- II Klasa Ochronności / II Protection Class
- STABILNOŚĆ pracy / STABLE performance
- ODPORNOŚĆ na uderzenia / Impact RESISTANCE
- PLOMBOWANIE drzwi / Door SEALING

Osłabienia / weakening rings	14 x (29,5/37)
Unr	**Uni**
230/400V	500V
Spełnia normy / Meet the standard	PN-EN 60670-1:2007 PN-EN 60670-22:2009

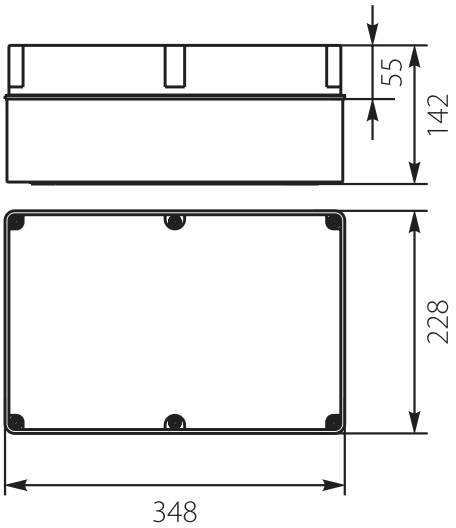

Obudowa Hermetyczna OH-5B / Hermetic Casing OH-5B



Osłabienia / weakening rings
14 x (29,5/37)



Osłabienia / weakening rings
14 x (29,5/37)



Osłabienia / weakening rings
14 x (29,5/37)

Nr kat. / Cat No.	Symbol	Kolor / Colour	Kolor pokrywy / Cover colour	Wersja / Version	Waga [kg] / Weight	IP
29.54	OH-5B.1	szary / gray	transparentny / transparent PC	euroszyna / eurobus TH-35	1,3	IP65
29.55	OH-5B.2	szary / gray	transparentny / transparent PC	bez wyposażenia / without equipment	1,2	IP65
29.56	OH-5B.3	szary / gray	transparentny / transparent PC	stalowa płyta montażowa / steel asembly plate	1,8	IP65
29.57	OH-5B.4	szary / gray	transparentny / transparent PC	płyta montażowa PMT-5 / PMT-5 asembly plate	1,5	IP65

Kolor szary / Gray colour - RAL 7035 — 1 szt. / 1 p.

- Tworzywo ABS / ABS Plastic
- Tworzywo PC / PC Plastic
- II Klasa Ochronności / II Protection Class
- STABILNOŚĆ pracy / STABLE performance
- ODPORNOŚĆ na uderzenia / Impact RESISTANCE
- PLOMBOWANIE drzwi / Door SEALING



Osłabienia / weakening rings
14 x (29,5/37)

Osłabienia / weakening rings	14 x (29,5/37)
Unr	**Uni**
230/400V	500V
Spełnia normy / Meet the standard	PN-EN 60670-1:2007 PN-EN 60670-22:2009

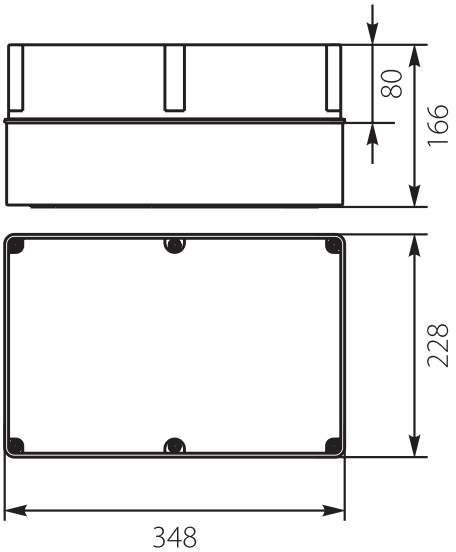



TABLICE LICZNIKOWE
METER BOARDS

strona
page 65



TABLICE LICZNIKOWO-ROZDZIELCZE
METER & SWITCH BOARDS

68



OBUDOWY ZESTAWÓW POMIAROWYCH
MEASURING CASING SETS

69

Tablice Licznikowe typu "**B/Z**" przystosowane są tylko do montażu liczników energii elektrycznej.

Tablice Licznikowe typu "**TL**" wyposażone są w gniazda bezpiecznikowe E27 umożliwiające zabezpieczenie od 1 do 4 obwodów wkładkami topikowymi 2-25A, listwy z zaciskami dla przyłączania przewodów w torze N.

W Tablicach Licznikowych typu "**TLR**" przygotowano osłabienia pod aparaty elektryczne od 1 do 9 modułów. Tablice "TLR" wyposażone są w szynę TH35 pozwalającą na szybki montaż różnych aparatów elektrycznych oraz listwy zaciskowe dla przyłączenia przewodów w torach N i PE.

Obudowa zestawu pomiarowego wykonana jest z tworzywa sztucznego. Przeznaczona jest do zamocowania licznika elektrycznego 1-fazowego lub 3-fazowego. Obudowę wyposażono w listwę przyłączeniową, szybkę rewizyjną oraz czteromodułowe miejsce (dla OZP) lub ośmiomodułowe miejsce (dla OZP-1) na zamontowanie zabezpieczenia przed licznikowego wyposażonego w szynę TH35. Posiada zaślepki umożliwiające plombowanie, występuje w wersji z zamkiem na klucz.

The **B/Z-type** meter boards are adjusted for installation of watt-hours meters only.

The **TL-type** meter boards have been equipped with E27 fuse bases, enabling protection of 1 to 4 circuits by means of 2-25A fuse links, flat bar strips for connecting wires in the N- type track.

In **TLR** type meter boards there are reductions for electric apparatuses of 1 to 9 modules. TLR boards are equipped with TH35 allowing fast assembly of different electrical apparatuses as well as flat bar strips for connecting wires in N-type and PE-type tracks.

Measuring set casings are made of plastic. Casing is used to mount electric meters both 1-phase and 3-phase. The casing is equipped with attachment strips, watch glass and four module place (for OZP) or eight module place (for OZP-1) for mounting calculating devices safeguards which equipped with EUROBUS TH35. It has end caps which allows sealing, there is a version with lock with key.

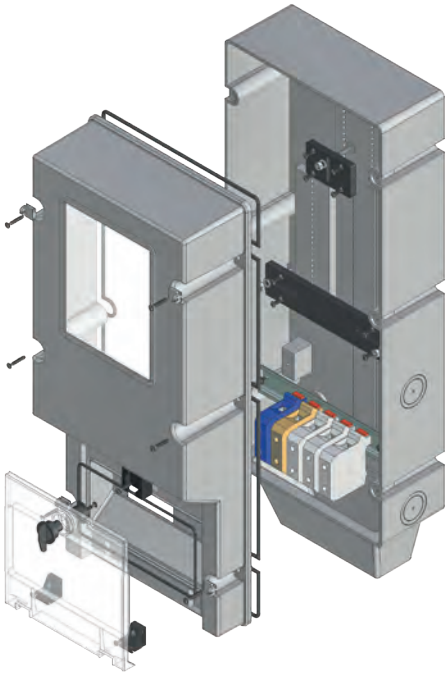

Tablica Licznikowa T-3F-b/z - 100A / Meter Board T-3F-b/z - 100A



Nr kat. / Cat No.	Symbol	Kolor / Colour	Wersja / Version	Stabilność pracy / Stable performance	IP
10.3	T-3F-b/z - 100A	szary / gray	bez zabezpieczeń / without protections	70 °C	IP20
10.31	T-3F-b/z - 100A FR	szary / gray	bez zabezpieczeń / without protections	100 °C	IP20

Kolor szary / Gray colour - RAL 7035 — 4 szt. / 4 pcs.

Zastosowanie: Do liczników wielkogabarytowych. / Application: For large bulky meters.

ODPORNOŚĆ na uderzenia / Impact RESISTANCE

Unr	Uni	In
230/400V	500V	100A

Spełnia normy / Meet the standard PN–EN 61439-5:2015

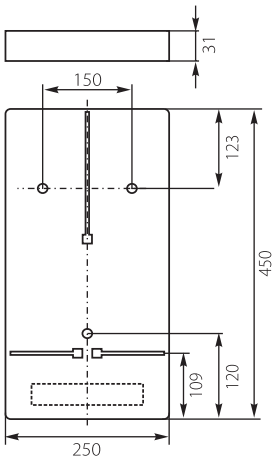

Tablica Licznikowa T-1F/3F-b/z / Meter Board T-1F/3F-b/z



Nr kat. / Cat No.	Symbol	Kolor / Colour	Wersja / Version	Stabilność pracy / Stable performance	IP
10.4	T-1F/3F-b/z	szary / gray	bez zabezpieczeń, z nakładkami / without protections, with overlays	70 °C	IP20
10.41	T-1F/3F-b/z FR	szary / gray	bez zabezpieczeń, z nakładkami / without protections, with overlays,	100 °C	IP20

Kolor szary / Gray colour - RAL 7035 — 20 szt. / 20 pcs.

Zastosowanie: Do montażu liczników energii elektrycznej. / Application: For installation of electricity meters.

ODPORNOŚĆ na uderzenia / Impact RESISTANCE

PLOMBOWANIE / SEALING

Unr	Uni	In
230/400V	500V	63A

Spełnia normy / Meet the standard PN–EN 61439-5:2015

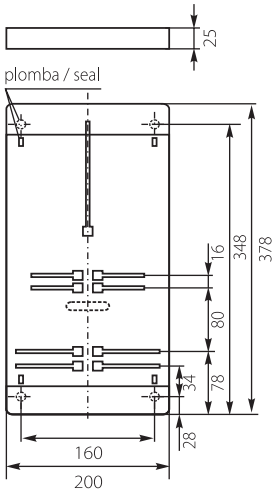

Tablica Licznikowa Uniwersalna TU-1F/3F-b/z / Universal Meter Board TU-1F/3F-b/z



Nr kat. / Cat No.	Symbol	Kolor / Colour	Wersja / Version	Stabilność pracy / Stable performance	IP
10.5	TU-1F/3F-b/z	szary / gray	bez zabezpieczeń, uniwersalna / without protections, universal	70 °C	IP20
10.51	TU-1F/3F-b/z FR	szary / gray	bez zabezpieczeń, uniwersalna / without protections, universal	100 °C	IP20

Kolor szary / Gray colour - RAL 7035 — 20 szt. / 20 pcs.

ODPORNOŚĆ na uderzenia / Impact RESISTANCE

Unr	Uni	In
230/400V	500V	63A

Spełnia normy / Meet the standard PN–EN 61439-5:2015

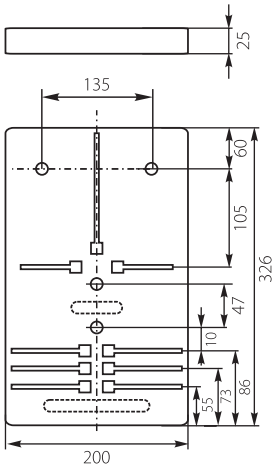

Tablica Licznikowa T-1F-b/z / Meter Board T-1F-b/z



Nr kat. / Cat No.	Symbol	Kolor / Colour	Wersja / Version	Stabilność pracy / Stable performance	IP
10.6	T-1F-b/z	szary / gray	bez zabezpieczeń / without protections	70 °C	IP20
10.61	T-1F-b/z FR	szary / gray	bez zabezpieczeń / without protections	100 °C	IP20

Kolor szary / Gray colour - RAL 7035 — 20 szt. / 20 pcs.

ODPORNOŚĆ na uderzenia / Impact RESISTANCE

Unr	Uni	In
230/400V	500V	63A

Spełnia normy / Meet the standard PN–EN 61439-5:2015

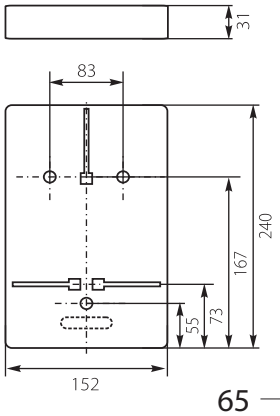

Tablica Zegarowa T-Z / Dial Board T-Z



Nr kat. / Cat No.	Symbol	Kolor / Colour	Wersja / Version	Stabilność pracy / Stable performance	IP
10.7	T-Z	szary / gray	zegarowa / dial	70 °C	IP20
10.71	T-Z FR	szary / gray	zegarowa/ dial	100 °C	IP20

Zastosowanie: do liczników elektronicznych energii elektrycznej oraz aparatów sterowniczych montowanych na szynie TH35.
Application: electronic watt-hour meters and control devices mounted on a TH35.

Kolor szary / Gray colour - RAL 7035 — 20 szt. / 20 pcs.

IK07 ODPORNOŚĆ na uderzenia / Impact RESISTANCE

Unr	Uni	In
230/400V	500V	63A

Spełnia normy / Meet the standard PN–EN 61439-5:2015

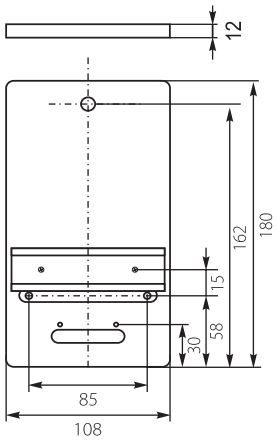

Tablica Licznikowa T-1F/3F-b/z-NOVA / Meter Board T-1F/3F-b/z-NOVA



Nr kat. / Cat No.	Symbol	Kolor / Colour	Wersja / Version	Stabilność pracy / Stable performance	IP
10.11	T-1F/3F-b/z-NOVA	szary / gray	bez zabezpieczeń, NOVA / without protections, NOVA	70 °C	IP20
10.111	T-1F/3F-b/z-NOVA FR	szary / gray	bez zabezpieczeń, NOVA / without protections, NOVA	100 °C	IP20

Kolor szary / Gray colour - RAL 7035 — 20 szt. / 20 pcs.

IK07 ODPORNOŚĆ na uderzenia / Impact RESISTANCE

Unr	Uni	In
230/400V	500V	63A

Spełnia normy / Meet the standard PN–EN 61439-5:2015

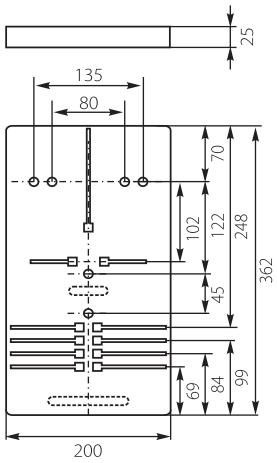

Tablica Licznikowa TU-1F/3F-b/z-12 Uniwersalna / Meter Board TU-1F/3F-b/z-12 Universal



Nr kat. / Cat No.	Symbol	Kolor / Colour	Wersja / Version	Stabilność pracy / Stable performance	IP
10.12	TU 1F/3F-b/z-12	szary / gray	bez zabezpieczeń / without protections	70 °C	IP20
10.121	TU 1F/3F-b/z-12 FR	szary / gray	bez zabezpieczeń / without protections	100 °C	IP20

Kolor szary / Gray colour - RAL 7035 — 55 szt. / 55 pcs.

IK07 ODPORNOŚĆ na uderzenia / Impact RESISTANCE

Unr	Uni	In
230/400V	500V	63A

Spełnia normy / Meet the standard PN–EN 61439-5:2015

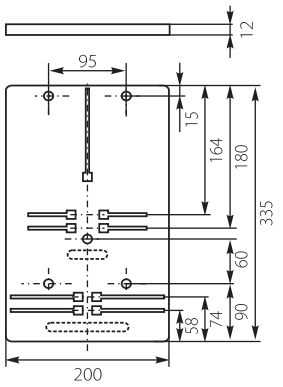

Tablica Licznikowa T-1F-b/z-12 / Meter Board T-1F-b/z-12



Nr kat. / Cat No.	Symbol	Kolor / Colour	Wersja / Version	Stabilność pracy / Stable performance	IP
10.13	T-1F-b/z-12	szary / gray	bez zabezpieczeń / without protections	70 °C	IP20
10.131	T-1F-b/z-12 FR	szary / gray	bez zabezpieczeń / without protections	100 °C	IP20

Kolor szary / Gray colour - RAL 7035 — 40 szt. / 40 pcs.

IK07 ODPORNOŚĆ na uderzenia / Impact RESISTANCE

Unr	Uni	In
230/400V	500V	63A

Spełnia normy / Meet the standard PN–EN 61439-5:2015

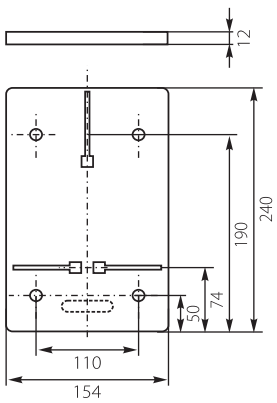

Tablica Licznikowa T-1F/3F-b/z-NOVA-12 / Meter Board T-1F/3F-b/z-NOVA-12



Nr kat. / Cat No.	Symbol	Kolor / Colour	Wersja / Version	Stabilność pracy / Stable performance	IP
10.14	T-1F/3F-b/z-NOVA-12	szary / gray	bez zabezpieczeń, NOVA / without protections, NOVA	70 °C	IP20
10.141	T-1F/3F-b/z-NOVA-12 FR	szary / gray	bez zabezpieczeń, NOVA / without protections, NOVA	100 °C	IP20

Kolor szary / Gray colour - RAL 7035 — 55 szt. / 55 pcs.

ODPORNOŚĆ na uderzenia / Impact RESISTANCE

Unr	Uni	In
230/400V	500V	63A

Spełnia normy / Meet the standard PN–EN 61439-5:2015

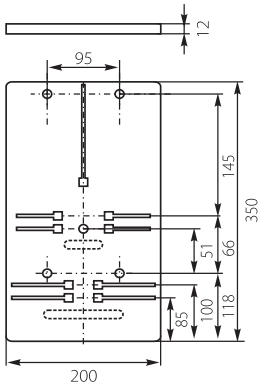

Tablica Licznikowa T-b/z-M-12 / Meter Board T-b/z-M-12



Nr kat. / Cat No.	Symbol	Kolor / Colour	Wersja / Version	Stabilność pracy / Stable performance	IP
10.15	T-b/z-M-12	szary / gray	bez zabezpieczeń / without protections	70 °C	IP20
10.151	T-b/z-M-12 FR	szary / gray	bez zabezpieczeń / without protections	100 °C	IP20

Kolor szary / Gray colour - RAL 7035 — 1 szt. / 1 p.

ODPORNOŚĆ na uderzenia / Impact RESISTANCE

Unr	Uni	In
230/400V	500V	63A

Spełnia normy / Meet the standard PN–EN 61439-5:2015

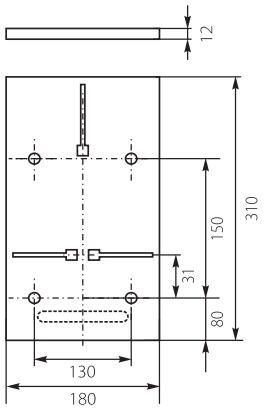

Tablica Licznikowa TL-1F/3F-4x25A / Meter Board TL-1F/3F-4x25A



Nr kat. / Cat No.	Symbol	Kolor / Colour	Wersja / Version	Max. przekrój przewodu / Max. wire cross - section	IP
10.8	TL-1F/3F-4x25A	szary / gray	z zabezpieczeniem (bezpieczniki topikowe) / with protection (for fusible cut-outs)	10 mm²	IP20

Kolor szary / Gray colour - RAL 7035 — 20 szt. / 20 pcs.

STABILNOŚĆ pracy / STABLE performance

4 gniazda bezpiecznikowe / 4 fuse links

ODPORNOŚĆ na uderzenia / Impact RESISTANCE

Unr	Uni	In
230/400V	500V	4 x 25A

Spełnia normy / Meet the standard PN–EN 61439-5:2015

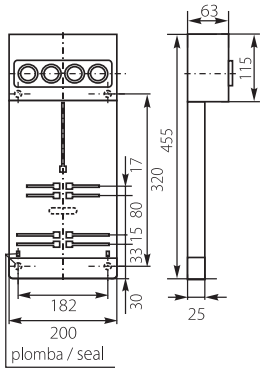

Tablica Licznikowa TL-1F/3F-3x25A / Meter Board TL-1F/3F-3x25A



Nr kat. / Cat No.	Symbol	Kolor / Colour	Wersja / Version	Max. przekrój przewodu / Max. wire cross - section	IP
10.9	TL-1F/3F-3x25A	szary / gray	z zabezpieczeniem (bezpieczniki topikowe) / with protection (for fusible cut-outs)	10 mm²	IP20

Kolor szary / Gray colour - RAL 7035 — 20 szt. / 20 pcs.

STABILNOŚĆ pracy / STABLE performance

4 gniazda bezpiecznikowe / 4 fuse links

ODPORNOŚĆ na uderzenia / Impact RESISTANCE

Unr	Uni	In
230/400V	500V	3 x 25A

Spełnia normy / Meet the standard PN–EN 61439-5:2015

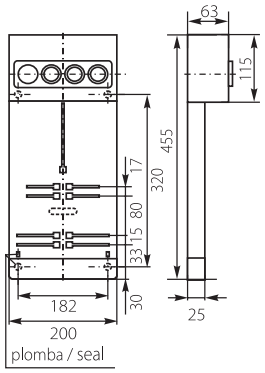

Tablica Licznikowa TL-1F-3x25A / Meter Board TL-1F-3x25A



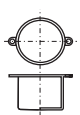

kapturek do plombowania / seal cap

Nr kat. / Cat No.	Symbol	Kolor / Colour	Wersja / Version	Max. przekrój przewodu / Max. wire cross - section	IP
10.10	TL-1F-3x25A	szary / gray	z zabezpieczeniem (bezpieczniki topikowe) / with protection (for fusible cut-outs)	10 mm²	IP20

Kolor szary / Gray colour - RAL 7035 — 10/20 szt. / 10/20 pcs.

STABILNOŚĆ pracy / STABLE performance

4 gniazda bezpiecznikowe / 4 fuse links

ODPORNOŚĆ na uderzenia / Impact RESISTANCE

PLOMBOWANIE / SEALING

Unr	Uni	In
230/400V	500V	3 x 25A

Spełnia normy / Meet the standard PN–EN 61439-5:2015

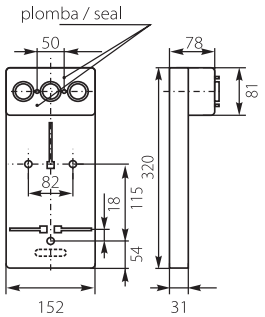

Tablica Licznikowo-Rozdzielcza TLR-3F / Meter & Switch Board TLR-3F



Nr kat. / Cat No.	Symbol	Kolor / Colour	Wersja / Version	Max. przekrój przewodu / Max. wire cross - section	IP
10.1	TLR-3F	szary / gray	z obudową na wyłączniki nadprądowe / with cover for over-current breaker switches	16 mm²	IP20
10.101	TLR-3F FR	szary / gray	z obudową na wyłączniki nadprądowe / with cover for over-current breaker switches	16 mm²	IP20

Kolor szary / Gray colour - RAL 7035 — 20 szt. / 20 pcs.

STABILNOŚĆ pracy / STABLE performance — 1-9 modułów / 1-9 modules
ODPORNOŚĆ na uderzenia / Impact RESISTANCE — PLOMBOWANIE / SEALING

Unr	Uni	In
230/400V	500V	100A

Spełnia normy / Meet the standard PN-EN 61439-5:2015

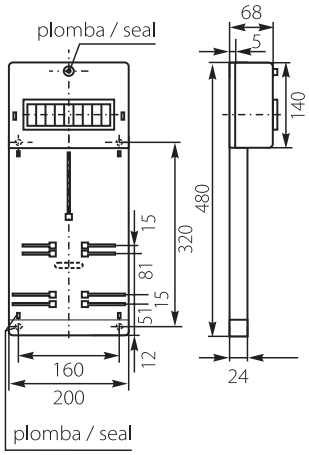

Tablica Licznikowo-Rozdzielcza TLR-3F z szybką / Meter & Switch Board TLR-3F with watch glass



Nr kat. / Cat No.	Symbol	Kolor / Colour	Wersja / Version	Max. przekrój przewodu / Max. wire cross - section	IP
10.1A	TLR-3F	szary / gray	z obudową na wyłączniki nadprądowe, z szybką rewizyjną / with cover for over-current breaker switches, with watch glass	16 mm²	IP20

Kolor szary / Gray colour - RAL 7035 — 2 szt. / 2 pcs.

STABILNOŚĆ pracy / STABLE performance — 1-9 modułów / 1-9 modules
ODPORNOŚĆ na uderzenia / Impact RESISTANCE — PLOMBOWANIE / SEALING

Unr	Uni	In
230/400V	500V	100A

Spełnia normy / Meet the standard PN-EN 61439-5:2015

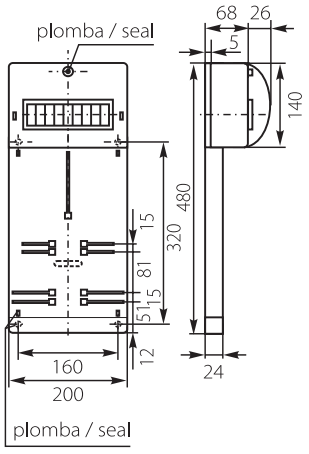

Tablica Licznikowo-Rozdzielcza TLR-1F / Meter & Switch Board TLR-1F



Nr kat. / Cat No.	Symbol	Kolor / Colour	Wersja / Version	Max. przekrój przewodu / Max. wire cross - section	IP
10.2	TLR-1F	szary / gray	z obudową na wyłączniki nadprądowe / with cover for over-current breaker switches	16 mm²	IP20
10.201	TLR-1F FR	szary / gray	z obudową na wyłączniki nadprądowe / with cover for over-current breaker switches	16 mm²	IP20

Kolor szary / Gray colour - RAL 7035 — 20 szt. / 20 pcs.

STABILNOŚĆ pracy / STABLE performance — 1-7 modułów / 1-7 modules
ODPORNOŚĆ na uderzenia / Impact RESISTANCE — PLOMBOWANIE / SEALING

Unr	Uni	In
230/400V	500V	100A

Spełnia normy / Meet the standard PN-EN 61439-5:2015

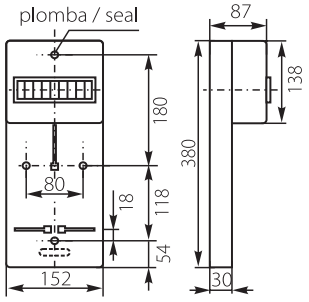

Tablica Licznikowo-Rozdzielcza TLR-1F z szybką / Meter & Switch Board TLR-1F with watch glass



Nr kat. / Cat No.	Symbol	Kolor / Colour	Wersja / Version	Max. przekrój przewodu / Max. wire cross - section	IP
10.2A	TLR-1F	szary / gray	z obudową na wyłączniki nadprądowe, z szybką rewizyjną / with cover for over-current breaker switches, with watch glass	16 mm²	IP20

Kolor szary / Gray colour - RAL 7035 — 2 szt. / 2 pcs.

STABILNOŚĆ pracy / STABLE performance — 1-7 modułów / 1-7 modules
ODPORNOŚĆ na uderzenia / Impact RESISTANCE — PLOMBOWANIE / SEALING

Unr	Uni	In
230/400V	500V	100A

Spełnia normy / Meet the standard PN-EN 61439-5:2015

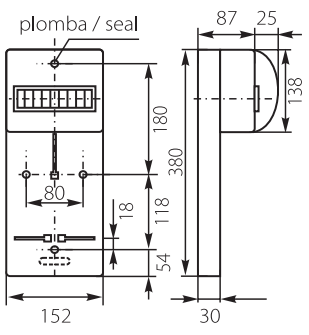

Obudowa Zestawu Pomiarowego / Measuring Casing Set



Nr kat. / Cat No.	Symbol	Kolor / Colour	Wersja / Version	Waga [kg] / Weight	IP
38.01	OZP	szary / gray	szybka rewizyjna / watch glass	2,49	IP65

Kolor szary / Gray colour - RAL 7035 — 1 szt. / 1 p.

Tworzywo ABS / ABS Plastic — II Klasa Ochronności / II Protection Class

STABILNOŚĆ pracy / STABLE performance — ODPORNOŚĆ na uderzenia / Impact RESISTANCE

1-4 modułów / 1-4 modules — PLOMBOWANIE / SEALING

Unr	Uni	In
400V, 50Hz	500V	63A

Spełnia normy / Meet the standard PN-EN 62208:2011

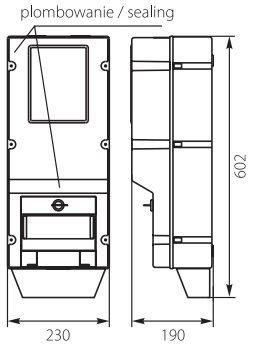

Obudowa Zestawu Pomiarowego / Measuring Casing Set



Nr kat. / Cat No.	Symbol	Kolor / Colour	Wersja / Version	Waga [kg] / Weight	IP
38.02	OZP/Z	szary / gray	szybka rewizyjna, zamek / watch glass, metal lock	2,49	IP65

Kolor szary / Gray colour - RAL 7035 — 1 szt. / 1 p.

Tworzywo ABS / ABS Plastic — II Klasa Ochronności / II Protection Class

STABILNOŚĆ pracy / STABLE performance — ODPORNOŚĆ na uderzenia / Impact RESISTANCE

1-4 modułów / 1-4 modules — PLOMBOWANIE / SEALING

Unr	Uni	In
400V, 50Hz	500V	63A

Spełnia normy / Meet the standard PN-EN 62208:2011

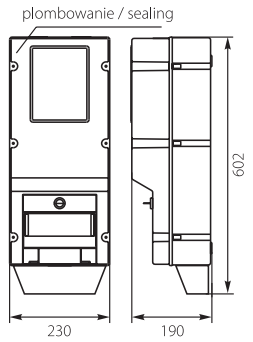

Obudowa Zestawu Pomiarowego / Measuring Casing Set



Nr kat. / Cat No.	Symbol	Kolor / Colour	Wersja / Version	Waga [kg] / Weight	IP
38.03	OZP-1	szary / gray	szybka rewizyjna / watch glass	2,49	IP65

Kolor szary / Gray colour - RAL 7035 — 1 szt. / 1 p.

Tworzywo ABS / ABS Plastic — II Klasa Ochronności / II Protection Class — Obudowa PC / PC Cover

STABILNOŚĆ pracy / STABLE performance — ODPORNOŚĆ na uderzenia / Impact RESISTANCE

1-8 modułów / 1-8 modules — PLOMBOWANIE / SEALING

Unr	Uni
400V, 50Hz	500V

Spełnia normy / Meet the standard PN-EN 62208:2011

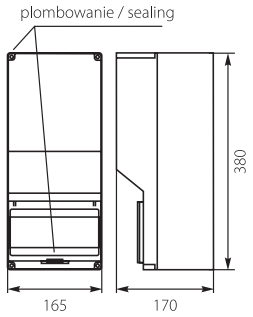

Śruby licznikowe SRDT (komplet) / Screws for Meter's Boards SRDT (set)



Nr kat. / Cat No.	Symbol	Kolor / Colour	Wersja / Version
12.5	SRDT	szary / gray	komplet (3 szt.) / set (3 pcs.)

1 kpl. / 1 set

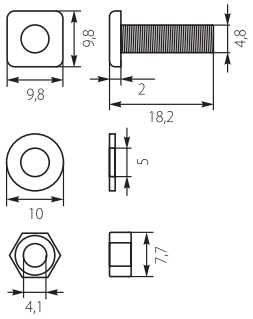

Element mocujący licznik (komplet) - EML / Meter's mounting element (set) - EML



Nr kat. / Cat No.	Symbol	Kolor / Colour	Wersja / Version
10.30	EML	czarny / black	komplet / set

Kolor czarny/ Black colour - RAL 9005 — 1 szt. / 1 p.

STABILNOŚĆ pracy / STABLE performance

Zastosowanie: Element do zamocowania licznika energii elektrycznej na dowolnej płycie montażowej.
/ Application: Element for fixing the electricity meter on any chassis.

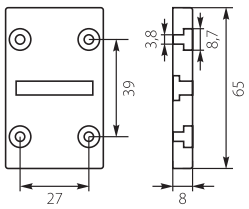

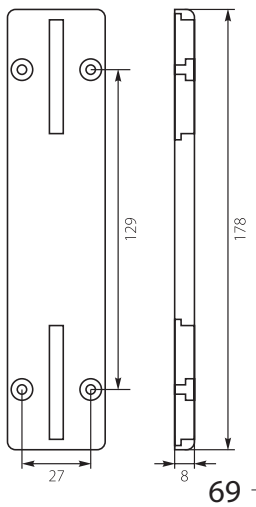

Uchwyt montażowy - UM / UM - Mounting grip





Nr kat. / Cat No.	Symbol	Kolor / Colour	Max. śr. przewodów / Max. wire diameter	Wersja / Version
12.6	UM 16	biały / white	8 - 16 mm	przykręcane / screwed
12.7	UM 24	biały / white	17 - 24 mm	przykręcane / screwed
12.16	UM 16 CZ	czarny / black	8 - 16 mm	przykręcane / screwed
12.24	UM 24 CZ	czarny / black	17 - 24 mm	przykręcane / screwed

○ Kolor biały / White colour - RAL 9003 — 50 szt. / 50 pcs.

● Kolor czarny/ Black colour - RAL 9005

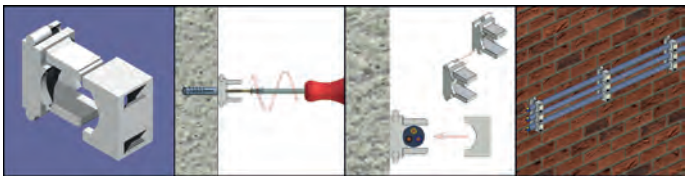

STABILNOŚĆ pracy / STABLE performance

Uni
500V
Spełnia normy / Meet the standard PN - EN 61914:2009

Uchwyt kablowy zbiorczy - UKZ / UKZ - Type banded grip



UKZ

Nr kat. / Cat No.	Symbol	Kolor / Colour	Dł. ram. mont. / Assembly length	Śred. otworu mont. / Inside diameter	Zastosowanie / Application	Wersja / Version
37.02	UKZ-2	biały / white	2 x 22 mm	8 mm	Przewody płaskie 3x1,5 mm, Przewody okrągłe max ø5 mm / Flat wires 3x1,5 mm, Round wires max ø5 mm	wbijane / hammered in
37.04	UKZ-4	biały / white	2 x 36 mm	8 mm	Przewody płaskie 3x2,5 mm, Przewody okrągłe max ø6 mm / Flat wires 3x2,5 mm, Round wires max ø6 mm	wbijane / hammered in

○ Kolor biały / White colour - RAL 9003 — 25 szt. / 25 pcs.

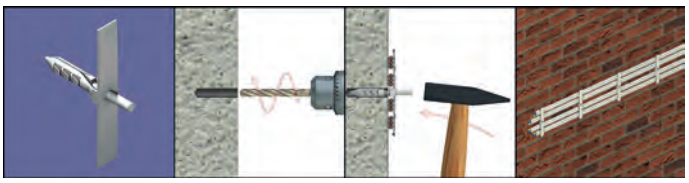

STABILNOŚĆ pracy / STABLE performance

Uni
500V
Spełnia normy / Meet the standard PN - EN 61914:2009

Uchwyt paskowy - UP / UP - Wire grip



UP



UP UV

Nr kat. / Cat No.	Symbol	Kolor / Colour	Max. śr. przewodów / Max. wire diameter	Długość paska / Length of band	Wersja / Version	szt. / pcs.
12.1	UP-22	biały / white	9-22 mm	60	przykręcane / screwed	100
12.2	UP-30	biały / white	14-30 mm	80	przykręcane / screwed	100
12.3	UP-50	biały / white	30-50 mm	130	przykręcane / screwed	10
12.11	UP-22 UV	czarny / black	9-22 mm	60	przykręcane / screwed	100
12.12	UP-30 UV	czarny / black	14-30 mm	80	przykręcane / screwed	100
12.13	UP-50 UV	czarny / black	30-50 mm	130	przykręcane / screwed	10

○ Kolor biały / White colour - RAL 9003

● Kolor czarny/ Black colour - RAL 9005

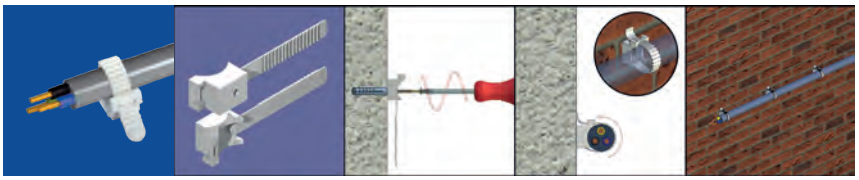

STABILNOŚĆ pracy / STABLE performance

Uni
500V
Spełnia normy / Meet the standard PN - EN 61914:2009

Uchwyt kołkowy - USMK / USMK - Fast fixing bolt wire grip



USMK

Nr kat. / Cat No.	Symbol	Kolor / Colour	Średnica wiertła / Drill diam.	Zastosowanie / Application	Wersja / Version
17.1	USMK	biały / white	5,5-6 mm	kanał instalacyjny / installation chanel	dwustronne / two sides mounting

○ Kolor biały / White colour - RAL 9003 — 200 szt. / 200 pcs.

STABILNOŚĆ pracy / STABLE performance

Uchwyt paskowy zaciskowy - UP-z / UP-z - Wire grip



UP-Z



UP-Z UV

Nr kat. / Cat No.	Symbol	Kolor / Colour	Średnice / Diameters	Długość paska / Length of band	Zastosowanie / Application	Montaż do podłoża / Fix to surface
12.18	UP-Z 18	biały / white	12-18 mm	45	YDY 4x10, YDY 5x6	Gwóźdź, Wkręt, Kołek rozporowy, Nit zrywalny / Nail, Screw, Rivet
12.19	UP-Z 18 UV	czarny / black	12-18 mm	45		
12.38	UP-Z 38	biały / white	15-38 mm	95	YDY 5x10 lub inne o max. śr. zew. 38 mm / YDY 5x10 or any with max ext. diameter 38 mm	
12.39	UP-Z 38 UV	czarny / black	15-38 mm	95		

○ Kolor biały / White colour - RAL 9003
● Kolor czarny/ Black colour - RAL 9005
50 szt. / 50 pcs.

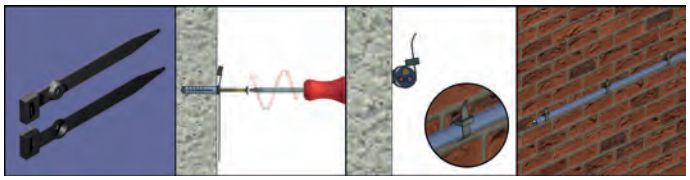

Uchwyt kablowy - UPo, UPp / UPo, UPp - Wire grip



UPo

Nr kat. / Cat No.	Symbol	Kolor / Colour	Śred. otworu mont. / Inside diameter	Zastosowanie / Application	Wersja / Version
12.41	UPo	biały / white	6 mm	Przewody okrągłe max. 3x2,5 (500V) / Round cables max 3x2,5 (500V)	kołkowe / plugs
12.42	UPp	biały / white	6 mm	Przewody płaskie max. 4x2,5 (500V) / Flat cables max 4x2,5 (500V)	kołkowe / plugs

○ Kolor biały / White colour - RAL 9003
50 szt. / 50 pcs.

STABILNOŚĆ pracy / STABLE performance

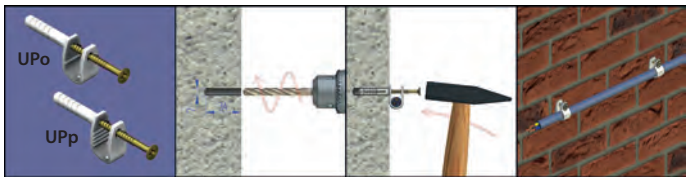

Uchwyt paskowy z kołkiem - USMPK / USMPK - Wire grip



USMPK

Nr kat. / Cat No.	Symbol	Kolor / Colour	Śred. otworu mont. / Inside diameter	Min-Max średnica / Min-max diameter	Wersja / Version	szt. / pcs.
21.1	USMPK-6	biały / white	6 mm	10-20 mm	kołkowe / plugs	50
21.2	USMPK-8	biały / white	8 mm	15-25 mm	kołkowe / plugs	50
21.3	USMPK-10	biały / white	10 mm	25-35 mm	kołkowe / plugs	50
21.4	USMPK-12	biały / white	12 mm	30-50 mm	kołkowe / plugs	25

○ Kolor biały / White colour - RAL 9003

STABILNOŚĆ pracy / STABLE performance

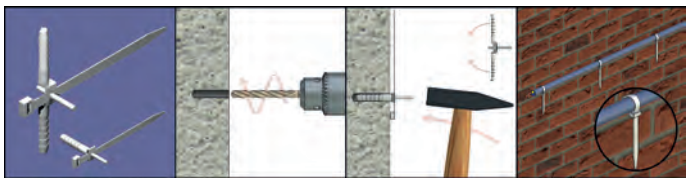

Uchwyt płaski hakowy - USMPH / USMPH - Wire grip



USMPH

Nr kat. / Cat No.	Symbol	Kolor / Colour	Śred. otworu mont. / Inside diameter	Zastosowanie / Application	Wersja / Version
16.8	USMPH-2	biały / white	6 - 7 mm	YDYp 3 x 1,5 (500V), YDYp 2 x 2,5	dwustronne, wbijane / two sides mounting, hammered in
16.9	USMPH-3	biały / white	6 - 7 mm	YDYp 3 x 1,5 (750V), YDYp 3 x 2,5	dwustronne, wbijane / two sides mounting, hammered in

○ Kolor biały / White colour - RAL 9003
100 szt. / 100 pcs.

STABILNOŚĆ pracy / STABLE performance

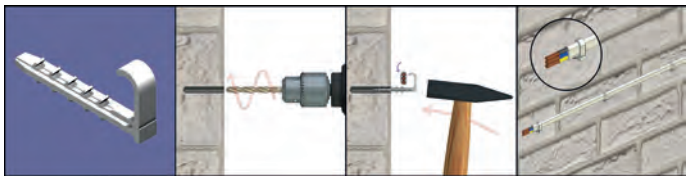

Uchwyt opaskowy - USMO / USMO - Fast fixing wire grip

USMO

Nr kat. / Cat No.	Symbol	Kolor / Colour	Średnica przew. / Wire diam.	Śr. wiertła / Drill diam.	Zastosowanie / Application	Wersja / Version	szt. / p.
14.1	USMO-6	biały / white	6 mm	5 mm	YTKSY (1-5)x2x0,5; YTKSYekw; YDTY (2-16)x0,5; YDTYekw; DY 4-10	dwustronne / two sides mounting	100
14.2	USMO-8	biały / white	8 mm	6-7 mm	YDY(2x1,0); YDY(2x1,5); YDY(3x1,0); przewody antenowe, przewody tel. kablowej	dwustronne / two sides mounting	100
14.3	USMO-10	biały / white	10 mm	6-7 mm	YDY(2x2,5); YDY(3x1,5); YDY(3x2,5); YDY(4x1,0); przewody tel. kablowej	dwustronne / two sides mounting	100
14.4	USMO-12	biały / white	12 mm	7-8 mm	YDY(3x4,0); YDY(4x1,5); YDY(4x2,5); YDY(5x1,0); YDY(5x1,5); RVKL (peszel) Ø12	dwustronne / two sides mounting	50
14.5	USMO-14	biały / white	14 mm	7-8 mm	YDY(3x6,0); YDY(4x4,0); YDY(5x2,5); RVKL (peszel) Ø14	dwustronne / two sides mounting	50
14.6	USMO-16	biały / white	16 mm	7-8 mm	YDY(4x6,0); YDY(5x4,0); rury PP; - ogrzew. podłogowe RVKL (peszel) Ø16	dwustronne / two sides mounting	50
14.7	USMO-18	biały / white	18 mm	8-9 mm	rury PCV; RVKL (peszel) Ø18	dwustronne / two sides mounting	50
14.8	USMO-20	biały / white	20 mm	8-9 mm	rury PCV; RVKL (peszel) Ø20	dwustronne / two sides mounting	50

◯ Kolor biały / White colour - RAL 9003

STABILNOŚĆ pracy / STABLE performance -25÷60°C

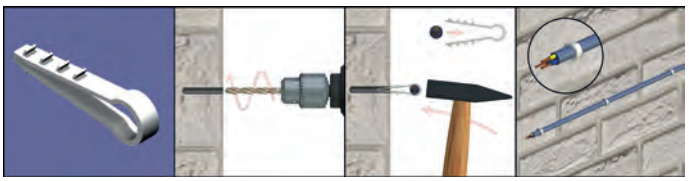

Uchwyt opaskowy płaski - USMP / USMP - Fast flat fixing wire grip

USMP

USMP-BIS

Nr kat. / Cat No.	Symbol	Kolor / Colour	Średnica przew. / Wire diam.	Śr. wiertła / Drill diam.	Zastosowanie / Application	Wersja / Version
16.1	USMP-2	biały / white	2x2,5 mm	6-7 mm	YDYp(2x2,5); YDYp(3x1,0); YDYp(3x1,5) - w cienkiej powłoce	dwustronne / two sides mounting
16.2	USMP-3	biały / white	3x2,5 mm	6-7 mm	YDYp(3x1,5); YDYp(3x2,5)	dwustronne / two sides mounting
16.3	USMP-4	biały / white	4x2,5 mm	6-7 mm	YDYp(4x1,5); YDYp(4x2,5)	dwustronne / two sides mounting
16.4	USMP-5	biały / white	5x2,5 mm	6-7 mm	YDYp(5x1,5); YDYp(5x2,5)	dwustronne / two sides mounting
16.5	USMP-3 BIS	biały / white	2x(3x2,5) mm	6-7 mm	2 x YDYp(3x1,5); 2 x YDYp(3x2,5)	dwustronne / two sides mounting
16.6	USMP-6	biały / white	5x6 mm	8 mm	YDYp(5x6,0); YDYp(5x4,0)	dwustronne / two sides mounting
16.7	USMP-2 BIS	biały / white	2x(2x2,5) mm	6-7 mm	2x(YDYp 2x2,5); 2x(YDYp 3x1,5); 2x(YDYp 3x1,0 - w cienkiej powłoce	dwustronne / two sides mounting

◯ Kolor biały / White colour - RAL 9003

100 szt. / 100 pcs.

STABILNOŚĆ pracy / STABLE performance -25÷60°C

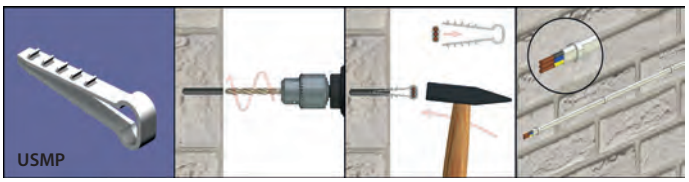

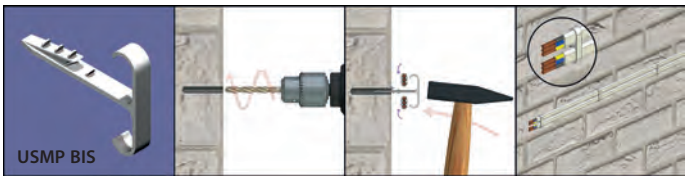

Kołek rozporowy do uchwytów FLOP / Spacer bolt for FLOP type clips



Nr kat. / Cat No.	Symbol	Kolor / Colour	Kołek rozporowy / Wall plug	Zastosowanie / Application	Wersja / Version
27.00	FLOP-KR6	biały / white	Ø 6 mm	do uchwytów FLOP / for FLOP type clips	wbijane / hammered in

◯ Kolor biały / White colour - RAL 9003

200 szt. / 200 pcs.

STABILNOŚĆ pracy / STABLE performance -25÷60°C

Uchwyt opaskowy hakowy - USMH / USMH - Fast fixing hook wire grip

Nr kat. / Cat No.	Symbol	Kolor / Colour	Średnica przew. / Wire diam.	Śr. wiertła / Drill diam.	Zastosowanie / Application	Wersja / Version	szt. / pcs.
15.1	USMH-10	biały / white	6-10 mm	5 mm	YDY(2x1,0); YDY(2x1,5); YDY(2x2,5); YDY(3x1,0); YDY(3x1,5); YDY(3x2,5); YDY(4x1,0)	dwustronne / two sides mounting	100
15.2	USMH-16	biały / white	11-16 mm	6 mm	YDY(3x6,0); YDY(4x4,0); YDY(4x6,0); YDY(5x2,5); YDY(5x4,0)	dwustronne / two sides mounting	100
15.3	USMH-22	biały / white	18-22 mm	6 mm	Rury instalacyjne 8 mm; Przewody Ø 18 - 22 mm	czterostronnie / four sides mounting	25
15.4	USMH-22 BIS	biały / white	2 x 18-22 mm	6 mm	Rury instalacyjne 8 mm; Przewody Ø 18 - 22 mm	czterostronnie / four sides mounting	25
15.5	USMH-25	biały / white	24-28	8 mm	Przewody Ø 24 - 28 mm	czterostronnie / four sides mounting	25
15.6	USMH-25 BIS	biały / white	24-28	8 mm	Przewody Ø 24 - 28 mm	czterostronnie / four sides mounting	25

USMH

◯ Kolor biały / White colour - RAL 9003

STABILNOŚĆ pracy / STABLE performance -25÷60°C

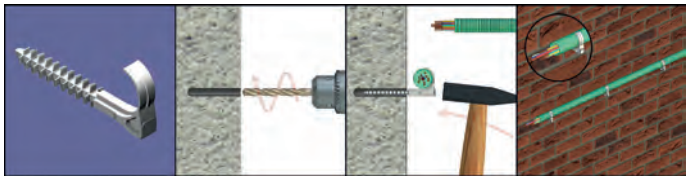

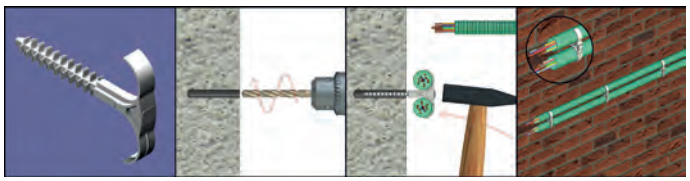

Uchwyt kablowy z gwoździem - FLOP / FLOP - Cable clip with nail

Nr kat. / Cat No.	Symbol	Kolor / Colour	Średnica okrągłego przewodu / Round wire diam.	Wersja / Version
27.03	FLOP-3	biały / white	3 mm	wbijane / hammered in
27.04	FLOP-4	biały / white	4 mm	wbijane / hammered in
27.05	FLOP-5	biały / white	5 mm	wbijane / hammered in
27.06	FLOP-6	biały / white	6 mm	wbijane / hammered in
27.07	FLOP-7	biały / white	7 mm	wbijane / hammered in
27.08	FLOP-8	biały / white	8 mm	wbijane / hammered in
27.10	FLOP-10	biały / white	10 mm	wbijane / hammered in
27.12	FLOP-12	biały / white	12 mm	wbijane / hammered in
27.14	FLOP-14	biały / white	14mm	wbijane / hammered in



◯ Kolor biały / White colour - RAL 9003

100 szt. / 100 pcs.

STABILNOŚĆ pracy / STABLE performance -25÷60°C

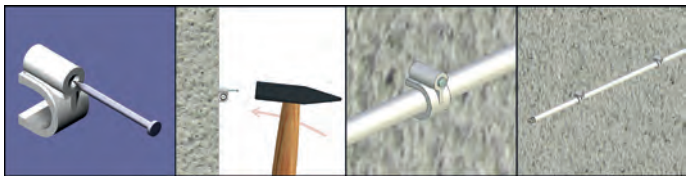

Nr kat. / Cat No.	Symbol	Kolor / Colour	Typ płaskiego przewodu / Flat wire type	Wersja / Version
27.53	FLOP-5/3	biały / white	OMYp 2x0,5 5/3	wbijane / hammered in
27.54	FLOP-5/4	biały / white	SMYp 2x0,75 5/4	wbijane / hammered in
27.64	FLOP-6/4	biały / white	YDYp 2x1 6/4	wbijane / hammered in
27.75	FLOP-7/5	biały / white	YDYp 2x1,5 7/5	wbijane / hammered in
27.84	FLOP-8/4	biały / white	YDYp 3x1 8/4	wbijane / hammered in
27.86	FLOP-8/6	biały / white	YDYp 2x2,5 8/6	wbijane / hammered in
27.106	FLOP-10/6	biały / white	YDYp 3x1,5 10/6	wbijane / hammered in
27.137	FLOP-13/7	biały / white	YDYp 3x2,5 13/7	wbijane / hammered in



◯ Kolor biały / White colour - RAL 9003

100 szt. / 100 pcs.

STABILNOŚĆ pracy / STABLE performance -25÷60°C

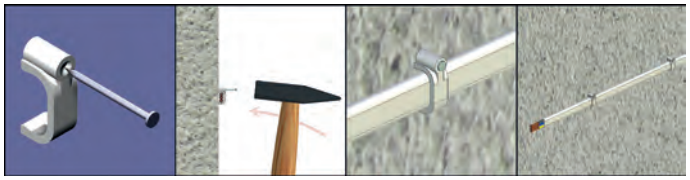

Uchwyt kablowy z gwoździem hartowanym - PUzG / PUzG - Cable clip with tempered nail





Nr kat. / Cat No.	Symbol	Kolor / Colour	Rozmiar gwoździa / Dimension of nail	Kołek rozporowy / Wall plug	Zastosowanie / Application	Wersja / Version
27.111	PUzG	biały / white	35mm x 3mm	-	YDYp 2x1,5; YDYp 3x1,5; YDYp 2x2,5; YDYp 3x2,5	wbijane / hammered in
27.222	PUzK	biały / white	35mm x 3mm	Ø 6 mm		kołek rozporowy, wbijane / wall plug, hammered in

Kolor biały / White colour - RAL 9003

50 szt. / 50 pcs.

STABILNOŚĆ pracy / STABLE performance

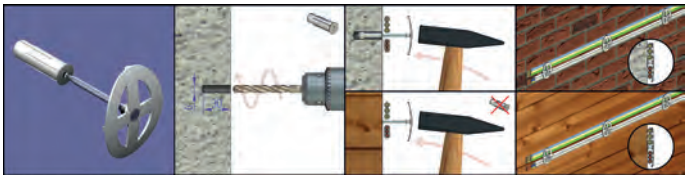

Uchwyt do kabla siłowego KO / UKR / KO / UKR - Cable fixing clambs



KO27



KO27T



UKR-1 / KO48



KO54



UKR-2 / KO75



KO90

Nr kat. / Cat No.	Symbol	Kolor / Colour	Średnice / Diameters	Śruba / Mont.	Wymiary / Dimensions [mm] x	a	b	Wersja / Version
37.27	KO27	czarny / black	17 - 27 mm	M8	45	40	69	
37.29	KO27T	czarny / black	17 - 27 mm	M8	45	39	69	mocowanie na opaskę oraz klucz, wpuszczanie łba śruby M6 / fixing with tie and key, letting inside head of the screw M6
37.46	**UKR-1** / KO40	czarny / black	27 - 40 mm	M10	69	59	99	
37.54	KO54	czarny / black	35 – 54 mm	M12	75	55	100	
37.70	**UKR-2** / KO75	czarny / black	48 - 75 mm	M12	93	60	128	
37.90	KO90	czarny / black	65 – 90 mm	M12	120	70	157	

Kolor czarny / Black colour - RAL 9005

1 szt. / 1 p.

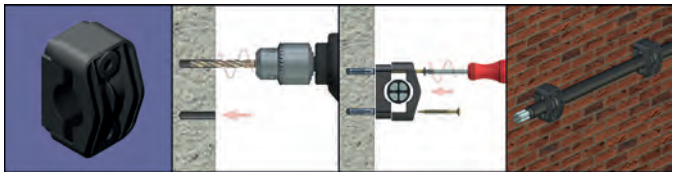

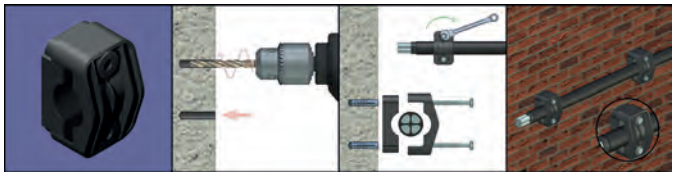

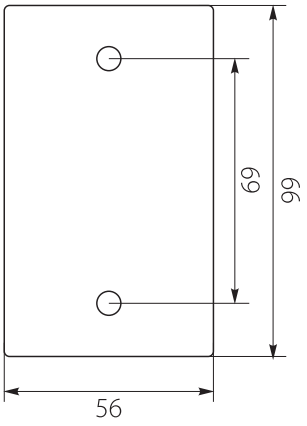

STABILNOŚĆ pracy / STABLE performance

Podstawka montażowa PM / Mainframe PM type



Nr kat. / Cat No.	Symbol	Kolor / Colour	Wymiar zewnętrzny / Outside dimension	Średnica otworu / Hole diameter	Szerokość opasek / Ties width	Mocowanie / Mounting:
25.290	PMS-19-19-100	biały / white	19 / 19 / 6,6 mm	4,7 mm	2,4 - 3,2 mm	samoprzylepne / selfadhesive
25.299	PMS-19-19-UV-100	biały / white	19 / 19 / 6,6 mm	4,7 mm	2,4 - 3,2 mm	samoprzylepne / selfadhesive
25.225	PMS-25-25-100	czarny / black	25 / 25 / 7,4 mm	5,0 mm	2,4 - 4,5 mm	samoprzylepne / selfadhesive
25.252	PMS-25-25-UV-100	czarny / black	25 / 25 / 7,4 mm	5,0 mm	2,4 - 4,5 mm	samoprzylepne / selfadhesive

○ Kolor biały / White colour - RAL 9003
● Kolor czarny/ Black colour - RAL 9005
100 szt. / 100 pcs.
STABILNOŚĆ pracy / STABLE performance

Samoprzylepne
Self-adhesive
PMS



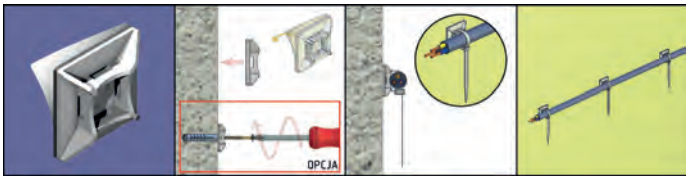





Nr kat. / Cat No.	Symbol	Kolor / Colour	Wymiar zewnętrzny / Outside dimension	Średnica otworu / Hole diameter	Szerokość opasek / Ties width	Mocowanie / Mounting:
25.230	PMP-03-3-100	biały / white	13,8 / 8,5 / 6,0 mm	3,3 mm	2,4 - 2,6 mm	przykręcane / screwed
25.233	PMP-03-3-UV-100	czarny / black	13,8 / 8,5 / 6,0 mm	3,3 mm	2,4 - 2,6 mm	przykręcane / screwed
25.250	PMP-05-4-100	biały / white	18,5 / 13,0 / 8,3 mm	4,5 mm	2,4 - 4,8 mm	przykręcane / screwed
25.254	PMP-05-4-UV-100	czarny / black	18,5 / 13,0 / 8,3 mm	4,5 mm	2,4 - 4,8 mm	przykręcane / screwed
25.200	PMP-10-5-100	biały / white	26,5 / 16 / 10,6 mm	5,3 mm	2,4 - 9,0 mm	przykręcane / screwed
25.205	PMP-10-5-UV-100	czarny / black	26,5 / 16 / 10,6 mm	5,3 mm	2,4 - 9,0 mm	przykręcane / screwed

○ Kolor biały / White colour - RAL 9003
● Kolor czarny/ Black colour - RAL 9005
100 szt. / 100 pcs.
STABILNOŚĆ pracy / STABLE performance

Przykręcane
Screwed
PMP

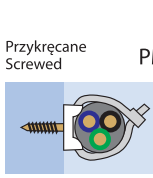

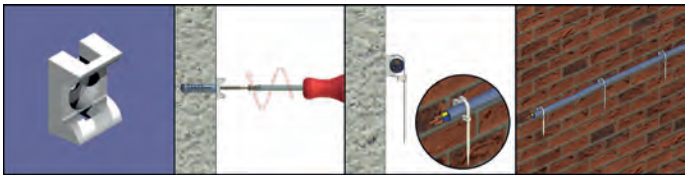





Nr kat. / Cat No.	Symbol	Kolor / Colour	Wymiar zewnętrzny / Outside dimension	Średnica otworu / Hole diameter	Szerokość opasek / Ties width	Mocowanie / Mounting:
25.240	PMW-8-45	biały / white	42,6 / 13,5 / 11 mm	8,0 mm	2,4 - 9,0 mm	dwustronne, wbijane / two sides mounting, hammered in
25.245	PMW-8-45-UV	czarny / black	42,6 / 13,5 / 11 mm	8,0 mm	2,4 - 9,0 mm	dwustronne, wbijane / two sides mounting, hammered in
	PMW/4-8-45	biały / white	42,6 / 13,5 / 11 mm	8,0 mm	2,4 - 9,0 mm	czterostronnie, wbijane / four sides mounting, hammered in
	PMW/4-8-45-UV	czarny / black	42,6 / 13,5 / 11 mm	8,0 mm	2,4 - 9,0 mm	czterostronnie, wbijane / four sides mounting, hammered in

○ Kolor biały / White colour - RAL 9003
● Kolor czarny/ Black colour - RAL 9005
100 szt. / 100 pcs.

Tworzywo PA / PA Polyamide
STABILNOŚĆ pracy / STABLE performance

Wbijane
Hammered in
PMW

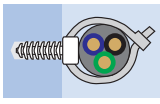

Wbijane
Hammered in
PMW/4

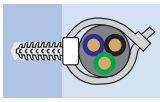

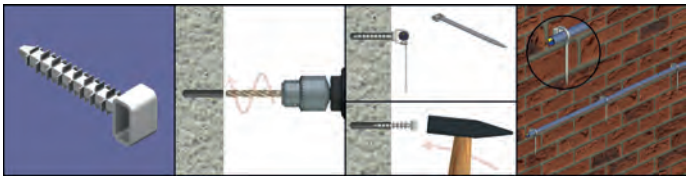

Opaska Zaciskowa OZN / Cable Tie OZN type

Nr kat. / Cat No.	Symbol	Kolor / Colour	Max. średnica / Max. diameter	Wytrz. na zerw. / Tenacity	Wymiary / Dimensions		szt. / pcs.
					A [mm]	B [mm]	
25.05	OZN 25-075	natural	16 mm	80 N	2,4	75	100
25.10	OZN 25-095	natural	22 mm	80 N	2,5	95	100
25.15	OZN 25-100	natural	22 mm	80 N	2,5	100	100
25.20	OZN 25-140	natural	35 mm	80 N	2,5	120	100
25.12	OZN 25-120	natural	30 mm	80 N	2,5	140	100
25.25	OZN 25-160	natural	37 mm	80 N	2,5	160	100
25.30	OZN 25-200	natural	50 mm	80 N	2,5	200	100
25.35	OZN 35-140	natural	35 mm	180 N	3,5	140	100
25.40	OZN 35-200	natural	50 mm	180 N	3,5	200	100
25.43	OZN 35-290	natural	80 mm	180 N	3,5	290	100
25.44	OZN 45-120	natural	24 mm	220 N	4,5	120	100
25.45	OZN 45-190	natural	50 mm	220 N	4,5	190	100
25.48	OZN 45-250	natural	65 mm	220 N	4,5	250	100
25.50	OZN 45-280	natural	70 mm	220 N	4,5	280	100
25.55	OZN 45-310	natural	82 mm	220 N	4,5	310	100
25.60	OZN 45-360	natural	102 mm	220 N	4,5	360	100
25.63	OZN 45-430	natural	130 mm	220 N	4,5	430	100
25.64	OZN 75-200	natural	50 mm	540 N	7,5	200	50
25.66	OZN 75-300	natural	82 mm	540 N	7,5	300	50
25.65	OZN 75-380	natural	102 mm	540 N	7,5	380	50
25.68	OZN 80-450	natural	125 mm	790 N	8,0	450	50
25.70	OZN 80-550	natural	160 mm	790 N	8,0	550	50
25.75	OZN 90-680	natural	205 mm	790 N	9,0	680	50
25.80	OZN 90-750	natural	220 mm	790 N	9,0	750	50
25.85	OZN 90-810	natural	245 mm	790 N	9,0	810	50



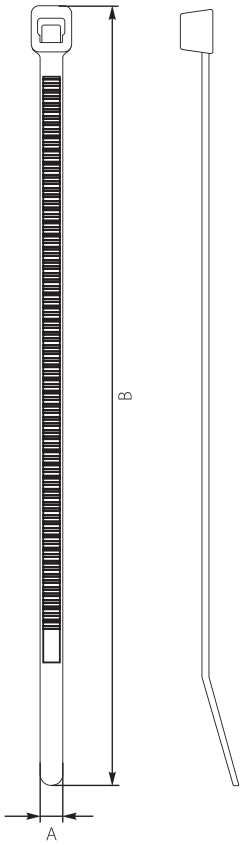

Dopuszczone do zastosowań morskich:
Det Norske Veritas (cert. nr E-4988)
Germanischer Lloyd (cert. nr 14 515-99 HH)
Lloyd's Register (cert. nr 00/20055)

Admitted to marine applications:
Det Norske Veritas (cert. nr E-4988)
Germanischer Lloyd (cert. nr 14 515-99 HH)
Lloyd's Register (cert. nr 00/20055)

PA Tworzywo PA / PA Polyamide

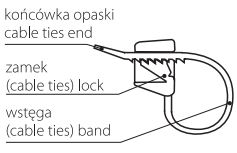

Opaska Zaciskowa OZC UV / Cable Tie OZC UV type

Nr kat. / Cat No.	Symbol	Kolor / Colour	Max. średnica / Max. diameter	Wytrz. na zerw. / Tenacity	Wymiary / Dimensions		szt. / pcs.
					A [mm]	B [mm]	
25.075	OZC 25-075 UV	czarny / black	16 mm	80 N	2,5	75	100
25.100	OZC 25-100 UV	czarny / black	22 mm	80 N	2,5	100	100
25.102	OZC 25-120 UV	czarny / black	30 mm	80 N	2,5	120	100
25.103	OZC 25-140 UV	czarny / black	37 mm	80 N	2,5	140	100
25.105	OZC 25-160 UV	czarny / black	37 mm	80 N	2,5	160	100
25.110	OZC 25-200 UV	czarny / black	50 mm	80 N	2,5	200	100
25.115	OZC 35-140 UV	czarny / black	35 mm	180 N	3,5	140	100
25.120	OZC 35-200 UV	czarny / black	50 mm	180 N	3,5	200	100
25.123	OZC 35-290 UV	czarny / black	80 mm	180 N	3,5	290	100
25.124	OZC 45-120 UV	czarny / black	24 mm	220 N	4,5	120	100
25.125	OZC 45-190 UV	czarny / black	50 mm	220 N	4,5	190	100
25.127	OZC 45-250 UV	czarny / black	65 mm	220 N	4,5	250	100
25.130	OZC 45-280 UV	czarny / black	70 mm	220 N	4,5	280	100
25.133	OZC 45-310 UV	czarny / black	82 mm	220 N	4,5	310	100
25.135	OZC 45-360 UV	czarny / black	102 mm	220 N	4,5	360	100
25.137	OZC 45-430 UV	czarny / black	102 mm	220 N	4,5	430	100
25.140	OZC 75-380 UV	czarny / black	102 mm	540 N	7,5	380	50
25.143	OZC 80-450 UV	czarny / black	125 mm	790 N	8,0	450	50
25.145	OZC 80-550 UV	czarny / black	160 mm	790 N	8,0	550	50
25.150	OZC 90-680 UV	czarny / black	205 mm	790 N	9,0	680	50
25.155	OZC 90-750 UV	czarny / black	220 mm	790 N	9,0	750	50
25.160	OZC 90-810 UV	czarny / black	245 mm	790 N	9,0	810	50



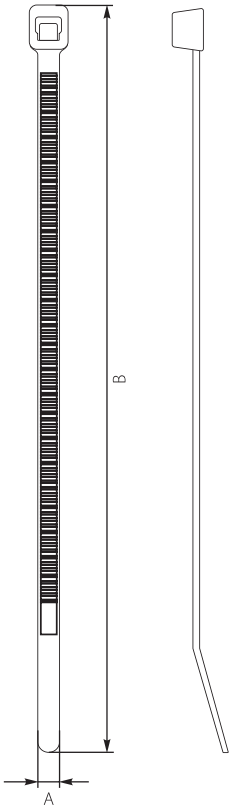

Kolor czarny/ Black colour - RAL 9005

1 szt. / 1 p.

Tworzywo PA / PA Polyamide

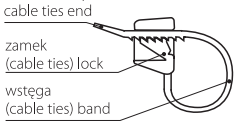

Dopuszczone do zastosowań morskich:
Det Norske Veritas (cert. nr E-4988)
Germanischer Lloyd (cert. nr 14 515-99 HH)
Lloyd's Register (cert. nr 00/20055)

Admitted to marine applications:
Det Norske Veritas (cert. nr E-4988)
Germanischer Lloyd (cert. nr 14 515-99 HH)
Lloyd's Register (cert. nr 00/20055)

Kołek rozporowy z wkrętem - KR / KR Wall plug with screw



Nr kat. / Cat No.	Symbol	Kolor / Colour	Średnica - Wkręt / Screw - diam.	Wersja / Version
22.001	KR-1	biały / white	Ø6 (3,5 x 30)	wkrętak krzyżowy / Phillips screwdriver
22.003	KR-3	biały / white	Ø6 (3,5 x 40)	wkrętak krzyżowy / Phillips screwdriver
22.005	KR-5	biały / white	Ø6 (3,5 x 50)	wkrętak krzyżowy / Phillips screwdriver
22.007	KR-7	biały / white	Ø8 (4 x 45)	wkrętak krzyżowy / Phillips screwdriver
22.008	KR-8	biały / white	Ø8 (4 x 50)	wkrętak krzyżowy / Phillips screwdriver
22.009	KR-9	biały / white	Ø8 (4 x 60)	wkrętak krzyżowy / Phillips screwdriver
22.011	KR-11	biały / white	Ø10 (5 x 60)	wkrętak krzyżowy / Phillips screwdriver
22.013	KR-13	biały / white	Ø10 (6 x 60)	wkrętak krzyżowy / Phillips screwdriver
22.014	KR-14	biały / white	Ø10 (6 x 80)	wkrętak krzyżowy / Phillips screwdriver



Nr kat. / Cat No.	Symbol	Kolor / Colour	Średnica - Wkręt / Screw - diam.	Wersja / Version
22.015	KR-15	biały / white	Ø10 (6 x 60)	klucz / wrench
22.017	KR-17	biały / white	Ø10 (6 x 80)	klucz / wrench
22.019	KR-19	biały / white	Ø10 (6 x 100)	klucz / wrench
22.021	KR-21	biały / white	Ø12 (8 x 60)	klucz / wrench
22.023	KR-23	biały / white	Ø12 (8 x 80)	klucz / wrench
22.025	KR-25	biały / white	Ø12 (8 x 100)	klucz / wrench
22.027	KR-27	biały / white	Ø12 (8 x 120)	klucz / wrench



Nr kat. / Cat No.	Symbol	Kolor / Colour	Średnica - Wkręt / Screw - diam.	Wersja / Version
22.46	KRHK-46	biały / white	Ø6	hak kątowy / 90 degree angle hook
22.48	KRHK-48	biały / white	Ø8	hak kątowy / 90 degree angle hook
22.50	KRHK-50	biały / white	Ø10	hak kątowy / 90 degree angle hook
22.52	KRHK-52	biały / white	Ø12	hak kątowy / 90 degree angle hook

Kolor biały / White colour - RAL 9003 1 szt. / 1 p.

Kołek rozporowy szybkiego montażu - KRSM / KRSM Fast assembly wall plug

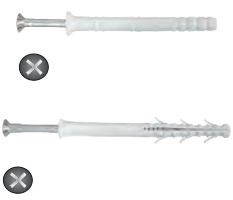

Nr kat. / Cat No.	Symbol	Kolor / Colour	Średnica - Wkręt / Screw - diam.	Wersja / Version
22.031	KRSM-31	biały / white	Ø 6 x 40	wbijany, wkrętak krzyżowy / hammered in, Phillips screwdriver
22.032	KRSM-32	biały / white	Ø 6 x 60	wbijany, wkrętak krzyżowy / hammered in, Phillips screwdriver
22.034	KRSM-34	biały / white	Ø 6 x 80	wbijany, wkrętak krzyżowy / hammered in, Phillips screwdriver
22.036	KRSM-36	biały / white	Ø 8 x 60	wbijany, wkrętak krzyżowy / hammered in, Phillips screwdriver
22.038	KRSM-38	biały / white	Ø 8 x 80	wbijany, wkrętak krzyżowy / hammered in, Phillips screwdriver
22.039	KRSM-39	biały / white	Ø 8 x 100	wbijany, wkrętak krzyżowy / hammered in, Phillips screwdriver
22.042	KRSM-42	biały / white	Ø 10 x 100	wbijany, wkrętak krzyżowy / hammered in, Phillips screwdriver
22.044	KRSM-44	biały / white	Ø 10 x 120	wbijany, wkrętak krzyżowy / hammered in, Phillips screwdriver

Kolor biały / White colour - RAL 9003 1 szt. / 1 p.

Kołek rozporowy do płyt KARTON GIPS - KGW / KGW - Wall plug for cardboard panels



Nr kat. / Cat No.	Symbol	Kolor / Colour	Średnica - Wkręt / Screw - diam.	Wersja / Version
22.061	KGW	biały / white	Ø10 (3,5 x 60)	wkrętak krzyżowy / Phillips screwdriver

Kolor biały / White colour - RAL 9003 1 szt. / 1 p.

Kołek rozporowy z wkrętem - KRN / KRN - Wall plug with screw



Nr kat. / Cat No.	Symbol	Kolor / Colour	Średnica - Wkręt / Screw - diam.	Wersja / Version
22.115	KRN-115	czarny / black	Ø6 (3 x 40)	wkrętak krzyżowy / Phillips screwdriver
22.120	KRN-120	czarny / black	Ø6 (3 x 50)	wkrętak krzyżowy / Phillips screwdriver
22.125	KRN-125	czarny / black	Ø8 (4 x 50)	wkrętak krzyżowy / Phillips screwdriver
22.130	KRN-130	czarny / black	Ø8 (4 x 60)	wkrętak krzyżowy / Phillips screwdriver
22.135	KRN-135	czarny / black	Ø8 (4 x 70)	wkrętak krzyżowy / Phillips screwdriver
22.140	KRN-140	czarny / black	Ø10 (5 x 60)	wkrętak krzyżowy / Phillips screwdriver
22.145	KRN-145	czarny / black	Ø10 (5 x 80)	wkrętak krzyżowy / Phillips screwdriver
22.150	KRN-150	czarny / black	Ø10 (5 x 100)	wkrętak krzyżowy / Phillips screwdriver



Nr kat. / Cat No.	Symbol	Kolor / Colour	Średnica - Wkręt / Screw - diam.	Wersja / Version
22.155	KRN-155	czarny / black	Ø8 (4 x 60)	klucz / wrench
22.160	KRN-160	czarny / black	Ø8 (4 x 100)	klucz / wrench
22.165	KRN-165	czarny / black	Ø10 (5 x 60)	klucz / wrench
22.170	KRN-170	czarny / black	Ø10 (5 x 80)	klucz / wrench
22.175	KRN-175	czarny / black	Ø10 (5 x 100)	klucz / wrench
22.180	KRN-180	czarny / black	Ø12 (6 x 60)	klucz / wrench
22.185	KRN-185	czarny / black	Ø12 (6 x 80)	klucz / wrench
22.188	KRN-188	czarny / black	Ø12 (6 x 100)	klucz / wrench
22.193	KRN-193	czarny / black	Ø12 (6 x 120)	klucz / wrench
22.195	KRN-195	czarny / black	Ø14 (7 x 100)	klucz / wrench

● Kolor czarny/ Black colour - RAL 9005 1 szt. / 1 p.

Wkręcany kołek do montażu w izolacji - KWM / KWM - Plug to assembly in isolation





Nr kat. / Cat No.	Symbol	Kolor / Colour	Długość / Length (mm)	Średnica kołka / Diameter plugs	Średnica wkręta / Diameter screw	Dł. wkręta / Length screw	Wersja / Version
22.148	KWM-50	biały / white	48	18	3,5 - 4,5	30+X	na klucz imbus 5" / for imbus key "5"
22.178	KWM-80	biały / white	78	18	3,5 - 4,5	30+X	na klucz imbus „5" / for imbus key "5"
22.198	KWM-100	biały / white	98	18	3,5 - 4,5	30+X	na klucz imbus „5" / for imbus key "5"
22.118	KWM-120	biały / white	118	18	3,5 - 4,5	40+X	na klucz imbus „5" / for imbus key "5"

○ Kolor biały / White colour - RAL 9003 1 szt. / 1 p.



X - grubość podstawy mocowanego osprzętu
/ X - the thickness of the base mounting equipment



Dybel GOLDEN K/G / K/G Dowel



Nr kat. / Cat No.	Symbol	Kolor / Colour	Wersja / Version	Materiał / Material	Mocowanie do płyt gipsowo kartonowych / Mounting for plasterboard
22.403	GOLDEN K/G	złoty / gold	z wkrętem (TF) / with screw (TF)	stal (cynkowana, barwiona) / steel (zinc plated, colored)	9 - 13 mm

20 szt. / 20 pcs.

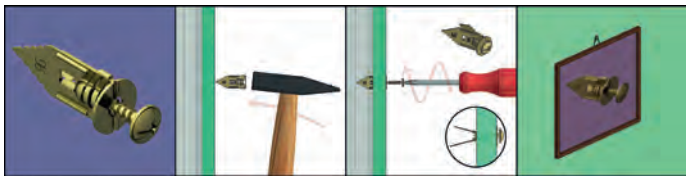

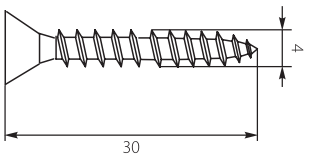



Dybel GOLDEN BIS K/G / K/G BIS Dowel



Nr kat. / Cat No.	Symbol	Kolor / Colour	Wersja / Version	Materiał / Material	Mocowanie do płyt gipsowo kartonowych / Mounting for plasterboard
22.405	GOLDEN BIS K/G	złoty / gold	z wkrętem (TF) / with screw (TF)	stal (cynkowana, barwiona) / steel (zinc plated, colored)	> 13 mm

20 szt. / 20 pcs.



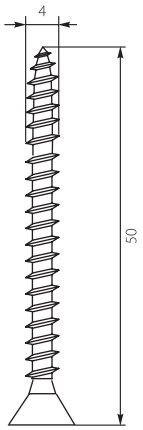

Taśma oznacznikowa i ostrzegawcza - TO / TO - Marking and warning band



Nr kat. / Cat No.	Symbol	Kolor / Colour	Szerokość / Width	Grubość / Thickness	Długość / Length	Szkic / Sketch
18.1	TO-1	żółta / yellow	200 mm	0,09 mm	100 m	
18.2	TO-2	czerwona / red	200 mm	0,09 mm	100 m	
18.5	TO-5	żółto-czarna / yellow&black	80 mm	0,05 mm	100 m	
18.6	TO-6	biało-czerwona / white&red	80 mm	0,05 mm	100 m	
18.8	TO-8	niebieska / blue	200 mm	0,09 mm	100 m	

1 szt. / 1 p.

Opaska Identyfikacyjna OIN / OIN - identification cable tie

Nr kat. / Cat No.	Symbol	Kolor / Colour	Typ / Type	Wymiary / Dimensions [mm]			
				W	L	Max wiązka / Max group of wires	Wymiary tabliczki Dimension plate
25.508	OIN 25x100	natural	1	2,5	100	20	25 x 8
25.515	OIN 25x200	natural	1	2,5	200	50	30 x 15
25.518	OIN 25x110	natural	2	2,5	110	20	25 x 8
25.528	OIN 46x200	natural	3	4,6	200	50	28 x 13
25.546	OIN 46x270	natural	3	4,6	270	75	28 x 13
25.520	OIN 25x130	natural	4	2,5	130	20	28 x 20

1 szt. / 1 p.

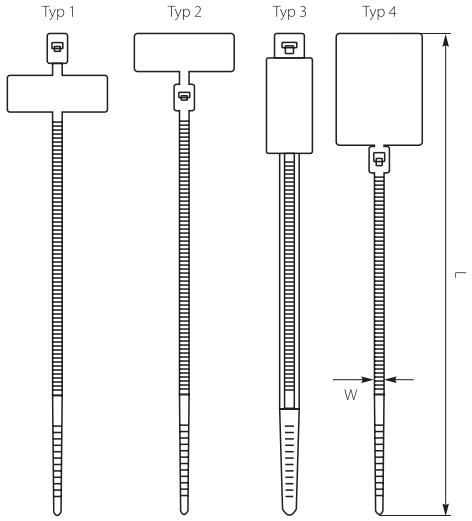

Opaska Identyfikacyjna OINT, OICT / OINT, OICT - identification cable tie

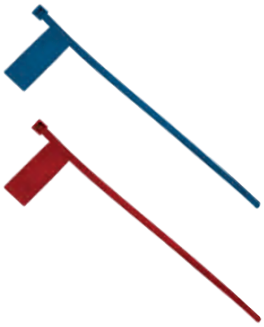

Nr kat. / Cat No.	Symbol	Kolor / Colour	Wymiary / Dimensions [mm]		
			W	L	Wymiary tabliczki Dimension plate
25.380	OINT 90x380	niebieski / blue	2,5	380	85 x 32
25.381	OICT 90x380	czerwony / red	2,5	380	85 x 32

1 szt. / 1 p.

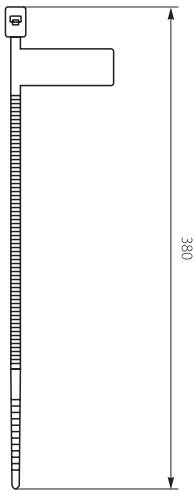

Zwijak bębnowy uniwersalny Z-M / Universal cable reel Z-M



Nr kat. / Cat No.	Symbol	Szpula / spool [Ø mm]	Kolor / Colour	Wersja / Version	Max. długość przewodu / Max cable length [m]	Waga [kg] / Weight
30.0	Z-M	160/200	niebieski / blue	metalowy stojak / steel stand	Ø6 - 30	1,0

Kolor niebieski / Blue colour - RAL 5002 · 1 szt. / 1 p.

Tworzywo ABS / METAL / ABS Plastic / METAL

Zwijak bębnowy uniwersalny Z-L / Universal cable reel Z-L



Nr kat. / Cat No.	Symbol	Szpula / spool [Ø mm]	Kolor / Colour	Wersja / Version	Max. długość przewodu / Max cable length [m]	Waga [kg] / Weight
30.1	Z-L	160/300	niebieski / blue	metalowy stojak / steel stand	Ø12 - 40	1,7

Kolor niebieski / Blue colour - RAL 5002 · 1 szt. / 1 p.

Tworzywo ABS / METAL / ABS Plastic / METAL

Zwijak bębnowy uniwersalny Z-XL / Universal cable reel Z-XL



Nr kat. / Cat No.	Symbol	Szpula / spool [Ø mm]	Kolor / Colour	Wersja / Version	Max. długość przewodu / Max cable length [m]	Waga [kg] / Weight
30.2	Z-XL	160/370	niebieski / blue	metalowy stojak / steel stand	Ø14 - 50	2,4

Kolor niebieski / Blue colour - RAL 5002 · 1 szt. / 1 p.

Tworzywo ABS / METAL / ABS Plastic / METAL

Zwijak bębnowy uniwersalny Z-XXL / Universal cable reel Z-XXL



Nr kat. / Cat No.	Symbol	Szpula / spool [Ø mm]	Kolor / Colour	Wersja / Version	Max. długość przewodu / Max cable length [m]	Waga [kg] / Weight
30.3	Z-XXL	160/420	niebieski / blue	metalowy stojak / steel stand	Ø14 - 90	3,2

Kolor niebieski / Blue colour - RAL 5002 · 1 szt. / 1 p.

Tworzywo ABS / METAL / ABS Plastic / METAL

Zwijak bębnowy uniwersalny Z-L-bis / Universal cable reel Z-L-bis



Nr kat. / Cat No.	Symbol	Szpula / spool [Ø mm]	Kolor / Colour	Wersja / Version	Max. długość przewodu / Max cable length [m]	Waga [kg] / Weight
30.11	Z-L-bis	160/300	niebieski / blue	metalowy stojak, dodatkowa szpula / steel stand, additional spool	Ø12 - 40	1,8

Kolor niebieski / Blue colour - RAL 5002 · 1 szt. / 1 p.

Tworzywo ABS / METAL / ABS Plastic / METAL

Zwijak bębnowy uniwersalny Z-XL-bis / Universal cable reel Z-XL-bis



Nr kat. / Cat No.	Symbol	Szpula / spool [Ø mm]	Kolor / Colour	Wersja / Version	Max. długość przewodu / Max cable length [m]	Waga [kg] / Weight
30.21	Z-XL-bis	160/370	niebieski / blue	metalowy stojak, dodatkowa szpula / steel stand, additional spool	Ø14 - 50	2,5

Kolor niebieski / Blue colour - RAL 5002 · 1 szt. / 1 p.

Tworzywo ABS / METAL / ABS Plastic / METAL

Przedłużacz bębnowy P-S-15 / Cable reel extende P-S-15



Nr kat. / Cat No.	Symbol	Rozmiar / Size [Ø mm]	Kolor / Colour	Wersja / Version	Wyposażenie / Equipment				Waga [kg] / Weight
					Ilość gniazd / Number of sockets	Termik / Thermal switch	Dł. przewodu / Cable length [m]	Przekrój przew. / Cable intersection [mm2]	
32.02	P-S-15	180	niebieski / blue	metalowy stojak / steel stand	4x230V	tak/yes	15	OMY 3x1	2
32.18	P-S-15/s	180	niebieski / blue	SCHUKO, metalowy stojak / SCHUKO, steel stand	4x230V	tak/yes	15	OMY 3x1	2

Kolor niebieski / Blue colour - RAL 5002 1 szt. / 1 p.

Termik 250V~ 16A

Przedłużacz bębnowy P-M-25 / Cable reel extende P-M-25



Nr kat. / Cat No.	Symbol	Rozmiar / Size [Ø mm]	Kolor / Colour	Wersja / Version	Wyposażenie / Equipment				Waga [kg] / Weight
					Ilość gniazd / Number of sockets	Termik / Thermal switch	Dł. przewodu / Cable length [m]	Przekrój przew. / Cable intersection [mm2]	
32.04	P-M-25	230	niebieski / blue	metalowy stojak / steel stand	4x230V	tak/yes	25	OMY 3x1	3,5
32.20	P-M-25/s	230	niebieski / blue	SCHUKO, metalowy stojak / SCHUKO, steel stand	4x230V	tak/yes	25	OMY 3x1	3,5

Kolor niebieski / Blue colour - RAL 5002 1 szt. / 1 p.

Termik 250V~ 16A

Przedłużacz bębnowy P-M-30 / Cable reel extende P-M-30



Nr kat. / Cat No.	Symbol	Rozmiar / Size [Ø mm]	Kolor / Colour	Wersja / Version	Wyposażenie / Equipment				Waga [kg] / Weight
					Ilość gniazd / Number of sockets	Termik / Thermal switch	Dł. przewodu / Cable length [m]	Przekrój przew. / Cable intersection [mm2]	
32.30	P-M-30	230	niebieski / blue	metalowy stojak / steel stand	4x230V	tak/yes	30	OMY 3x1,5	4,8
32.22	P-M-30/s	230	niebieski / blue	SCHUKO, metalowy stojak / SCHUKO, steel stand	4x230V	tak/yes	30	OMY 3x1,5	4,8

Kolor niebieski / Blue colour - RAL 5002 1 szt. / 1 p.

Termik 250V~ 16A

Przedłużacz bębnowy P-ML-40 / Cable reel extende P-ML-40



Nr kat. / Cat No.	Symbol	Rozmiar / Size [Ø mm]	Kolor / Colour	Wersja / Version	Wyposażenie / Equipment				Waga [kg] / Weight
					Ilość gniazd / Number of sockets	Termik / Thermal switch	Dł. przewodu / Cable length [m]	Przekrój przew. / Cable intersection [mm2]	
32.32	P-ML-40	275	niebieski / blue	metalowy stojak / steel stand	4x230V	tak/yes	40	OMY 3x1,5	5,4
32.24	P-ML-40/s	275	niebieski / blue	SCHUKO, metalowy stojak / SCHUKO, steel stand	4x230V	tak/yes	40	OMY 3x1,5	5,4

Kolor niebieski / Blue colour - RAL 5002 1 szt. / 1 p.

Termik 250V~ 16A

Przedłużacz bębnowy P-ML-50 / Cable reel extende P-ML-50



Nr kat. / Cat No.	Symbol	Rozmiar / Size [Ø mm]	Kolor / Colour	Wersja / Version	Wyposażenie / Equipment				Waga [kg] / Weight
					Ilość gniazd / Number of sockets	Termik / Thermal switch	Dł. przewodu / Cable length [m]	Przekrój przew. / Cable intersection [mm2]	
32.34	P-ML-50	275	niebieski / blue	metalowy stojak / steel stand	4x230V	tak/yes	50	OMY 3x1,5	6,5
32.26	P-ML-50/s	275	niebieski / blue	SCHUKO, metalowy stojak / SCHUKO, steel stand	4x230V	tak/yes	50	OMY 3x1,5	6,5

Kolor niebieski / Blue colour - RAL 5002 1 szt. / 1 p.

Termik 250V~ 16A

Gniazdo do przedłużacza / Extension cord socket

GDP



GDPK

GDPS



GDPKS



GDPS SCHUKO



KDGS

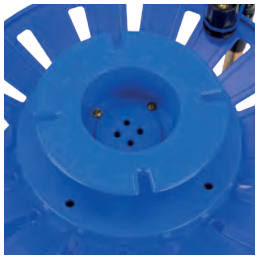

"BIS"





Nr kat. / Cat No.	Symbol	Kolor / Colour	Wersja / Version	Ilość gniazd / Number of sockets	Termik / Thermal switch	Zastosowanie / Aplication	Waga [kg] / Weight
32.51	GDP	czarny / black	IP20	4x230V	tak/yes	Z-M., Z-L, Z-XL	-
32.52	GDPS	czarny / black	IP20, SCHUKO	4x230V	tak/yes	Z-M., Z-L, Z-XL	-
32.521	GDPK	czarny / black	zatyczka / stopper	4x230V	tak/yes	Z-M., Z-L, Z-XL	-
32.522	GDPKS	czarny / black	zatyczka, SCHUKO / stopper, SCHUKO	4x230V	tak/yes	Z-M., Z-L, Z-XL	-
32.54	KG	czarny / black	kołnierz / flange	4x230V	tak/yes	Z-L, Z-XL	-
32.540	KGS	czarny / black	kołnierz, SCHUKO / flange, SCHUKO	4x230V	tak/yes	Z-L, Z-XL	-

Nr kat. / Cat No.	Symbol	Kolor / Colour	Nazwa / Name	Zastosowanie / Aplication	Waga [kg] / Weight
32.600	GDPZ	czarny / black	zatyczka / stopper	Z-M., Z-L, Z-XL	-

Kolor czarny/ Black colour - RAL 9005

1 szt. / 1 p.

Unr	**Uni**	**In**
230/400V	500V	100A
Spełnia normy / Meet the standard		PN-EN 62208:2011 PN-EN 60529:2003

Kołnierz do montażu gniazda / Flange to assemble socket in an extension cord

Nr kat. / Cat No.	Symbol	Kolor / Colour	Wersja / Version	Zastosowanie / Aplication	Waga [kg] / Weight
32.53	KDG	czarny / black	dla gniazda 4x230V / for 4x230V socket	Z-L, Z-XL	-
32.533	KDG-2	czarny / black	dla gniazda 4x230V / for 4x230V socket	XXL	-
32.524	KDGS	czarny / black	dla gniazda 2 x230V+ 1x 400V 32A (4-5p) / for 2 x230V+ 1x 400V 32A (4-5p) sockets	Z-L, Z-XL	-

Kolor czarny/ Black colour - RAL 9005

1 szt. / 1 p.

Tworzywo ABS / ABS Plastic

Unr	**Uni**	**In**
230/400V	500V	100A
Spełnia normy / Meet the standard		PN-EN 62208:2011 PN-EN 60529:2003



Panel Membranowy P-MB / P-MB Multigate Panel



P-MB-10

Nr kat. / Cat No.	Symbol	Kolor / Colour	Wersja / Version	Wejścia kablowe / Cable entries	IP
34.710	P-MB-10	szary / gray	FL13	2 x (12-21mm); 2 x (8-15mm); 6 x (5-8mm)	IP65

Kolor szary / Gray colour - RAL 7035 1 szt. / 1 p.

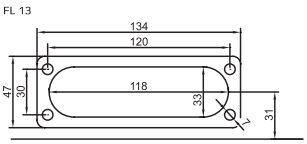



P-MB-3

Nr kat. / Cat No.	Symbol	Kolor / Colour	Wersja / Version	Wejścia kablowe / Cable entries	IP
34.703	P-MB-3	szary / gray	FL21	2 x (24-54mm); 1 x (30-59mm); 3 x (6-14mm)	IP55
34.716	P-MB-16	szary / gray	FL21	1 x D-40mm; 15x D-20mm	IP55
34.717	P-MB-17	szary / gray	FL21	9 x (18-30mm/10-14mm); 4 x (10-15mm); 4 x (5-10mm)	IP55
34.725	P-MB-25	szary / gray	FL21	1 x 20-26mm / 12-55mm	IP65 / IP55
				16 x 8-14 mm / 7-10mm	IP65 / IP55
				4 x 14-20mm / 5-10mm	IP65 / IP55
				4 x 5-7mm	IP64
34.735	P-MB-35	szary / gray	FL21	1x17-32mm; 2x12-18 mm; 16x10-14mm; 12x7-12mm; 4x6-10mm	IP65
34.750	P-MB-50	szary / gray	FL21	49 x (7-13mm); 1 x (15-25mm)	IP65

Kolor szary / Gray colour - RAL 7035 1 szt. / 1 p.

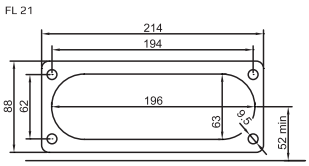



P-MB-16



P-MB-17



P-MB-25



P-MB-35



P-MB-50

Przepust Membranowy PMB / PMB Multigate



PMB 1



PMB 2



PMB 3



PMB 4

Nr kat. / Cat No.	Symbol	Kolor / Colour	Wejścia kablowe / Cable entries
34.810	PMB 1	szary / gray	1 x Ø (12-30mm)
34.820	PMB 2	szary / gray	3 x Ø 16 (5-16mm); 4 x Ø 10 (5-10mm)
34.830	PMB 3	szary / gray	8 x Ø 9 (5-9mm); 4 x Ø 13 (5-13mm)
34.840	PMB 4	szary / gray	7 x Ø 14 (5-14mm)

Kolor szary / Gray colour - RAL 7035 1 szt. / 1 p.

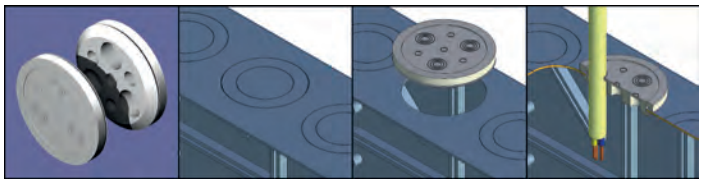

Przepust Dławiący Dwukomponentowy TKS / TKS Two-component multigate



Nr kat. / Cat No.	Symbol	Kolor / Colour	Rozmiar / Size	IP67 for Cable Ø mm	IP65 for Cable Ø mm	A [mm]	B [mm]	H [mm]	H2 [mm]	D1 [mm]	D [mm]
34.991	TKS KLIK M20 S	szary / gray	M20	7 - 11	4 - 11	20.5	2 - 5	17 - 20	5,5	4	29,3 - 34,5
34.993	TKS KLIK M20 C	czarny / black									
34.995	TKS KLIK M20 B	biały / white									
34.992	TKS KLIK M25 S	szary / gray	M25	7 - 13	4 - 13	25.5	2 - 5	17 - 20	5,5	5	34,3 - 40,0
34.994	TKS KLIK M25 C	czarny / black									
34.996	TKS KLIK M25 B	biały / white									

Kolor biały / White colour - RAL 9010 Kolor czarny/ Black colour - RAL 9005 Kolor szary / Gray colour - RAL 7035

50 szt. / 50 pcs.

Spełnia normy / Meet the standard EN60529:1991 + A1 EN50262:1998 + A1 + A2

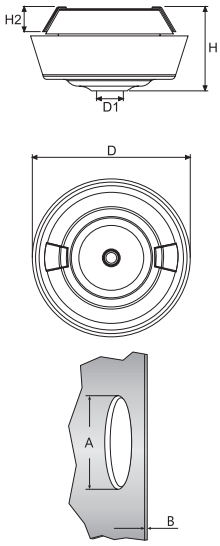

Przepust Dławiący TSS / TSS Multigate



Nr kat. / Cat No.	Symbol	Kolor / Colour	Rozmiar / Size	IP67 for Cable Ø mm	A [mm]	B [mm]	D [mm]	D1 [mm]	H [mm]	H1 [mm]	H2 [mm]	szt. / p.
34.939	TSS PG9 S	szary / gray	PG9/15,2	5 - 10	16	0,5 - 3	24	4	11	4	6,75	50
34.948	TSS PG9 CZ	czarny / black										
34.959	TSS PG9 B	biały / white										
34.941	TSS PG11 S	szary / gray	PG11/18,6	6 - 12	19	0,5 - 3	26	5	11	4	6,75	50
34.951	TSS PG11 CZ	czarny / black										
34.961	TSS PG11 B	biały / white										
34.942	TSS PG16 S	szary / gray	PG16/22,5	8 - 15	23	0,5 - 3,5	30	7	11	4	6,75	50
34.953	TSS PG16 CZ	czarny / black										
34.963	TSS PG16 B	biały / white										
34.944	TSS PG21 S	szary / gray	PG21/28,3	10 - 20	29	0,5 - 4,5	36	9	11	4	6,75	25
34.955	TSS PG21 CZ	czarny / black										
34.965	TSS PG21 B	biały / white										
34.946	TSS PG29 S	szary / gray	PG29/37,0	18 - 27	38	1,5 - 4,5	45	17	13,5	4,84	7,41	25
34.957	TSS PG29 CZ	czarny / black										
34.967	TSS PG29 B	biały / white										
34.916	TSS M16 S	szary / gray	M16	5 - 10	16,5	0,5 - 3	23,5	4	11	4	6,75	50
34.917	TSS M16 CZ	czarny / black										
34.918	TSS M16 B	biały / white										
34.920	TSS M20 S	szary / gray	M20	6 - 13	20,5	0,5 - 3	27,5	5	11	4	6,75	50
34.921	TSS M20 CZ	czarny / black										
34.922	TSS M20 B	biały / white										
34.925	TSS M25 S	szary / gray	M25	8 - 17	25,5	0,5 - 3,5	32,5	7	11	4	6,75	50
34.926	TSS M25 CZ	czarny / black										
34.927	TSS M25 B	biały / white										
34.932	TSS M32 S	szary / gray	M32	12 - 24	32,5	0,5 - 4,5	39,5	11	11	4	6,75	25
34.933	TSS M32 CZ	czarny / black										
34.934	TSS M32 B	biały / white										
34.931	TSS M40 S	szary / gray	M40	19 - 30	40,5	1,5 - 4,5	47,5	18	13,5	4,84	7,41	25
34.935	TSS M40 CZ	czarny / black										
34.936	TSS M40 B	biały / white										
34.621	TSSM M20 S	szary / gray	M20	3x 4 -7	20,5	0,5-3	26	5	11	4	6,75	50
34.622	TSSM M20 CZ	czarny / black										
34.623	TSSM M20 B	biały / white										
34.625	TSSM M25 S	szary / gray	M25	3x 4-9	25,5	0,5-3,5	30	7	11	4	6,75	50
34.626	TSSM M25 CZ	czarny / black										
34.627	TSSM M25 B	biały / white										
34.611	TSSM PG11 S	szary / gray	PG11/18,6	3x 4-6	26	0,5-3	27,5	5	11	4	6,75	25
34.612	TSSM PG11 CZ	czarny / black										
34.613	TSSM PG11 B	biały / white										
34.616	TSSM PG16 S	szary / gray	PG16/22,5	3x 4-8	30	0,5-3,5	32,5	7	11	4	6,75	25
34.617	TSSM PG16 CZ	czarny / black										
34.618	TSSM PG16 B	biały / white										

Kolor biały / White colour - RAL 9010 Kolor czarny/ Black colour - RAL 9005 Kolor szary / Gray colour - RAL 7035 50 szt. / 50 pcs.

STABILNOŚĆ pracy / STABLE performance -50+125°C

Spełnia normy / Meet the standard IEC 60529

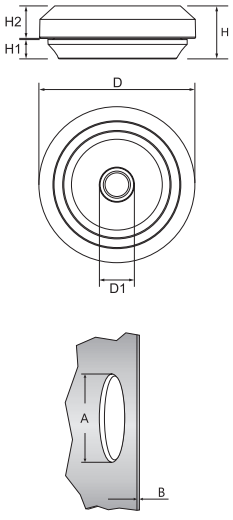

Dławik PG / PG Gland



Nr kat. / Cat No.	Symbol	Kolor / Colour	Ø montażu / Ø of mounting [mm]	D1 [mm]	D2 [mm]	B1 [mm]	L1 [mm]	L2 [mm]	L3 [mm]	Ø przewodu / Ø of wire [mm]	IP
34.7	PG-7	szary / gray	13,0	12,2	8,0	6,0	8,0	12,8	13,4	3,5 - 6	IP 68
34.9	PG-9	szary / gray	15,7	15,1	9,9	7,0	8,1	13,9	15,2	4 - 8	IP 68
34.11	PG-11	szary / gray	19,0	18,0	13,2	9,6	8,2	15,4	18,3	5 - 10	IP 68
34.13	PG-13,5	szary / gray	21,0	19,7	15,2	11,7	8,9	15,8	18,9	6 - 12	IP 68
34.16	PG-16	szary / gray	23,0	22,2	17,2	12,9	8,9	17,3	19,7	10 - 14	IP 68
34.21	PG-21	szary / gray	28,8	27,6	22,4	16,5	10,8	18,6	23,9	13 - 18	IP 68
34.29	PG-29	szary / gray	37,5	36,0	30,6	23,3	10,9	20,5	27,4	18 - 25	IP 68
34.36	PG-36	szary / gray	47,5	46,7	35,2	33,3	14,4	24,4	30,5	22 - 32	IP 68
34.42	PG-42	szary / gray	54,5	53,5	39,3	39,6	14,6	25,4	31,6	30 - 38	IP 68
34.48	PG-48	szary / gray	59,8	58,8	45,4	45,1	15,8	25,2	31,3	34 - 44	IP 68

Kolor szary / Gray colour - RAL 7035 50 szt. / 50 pcs.

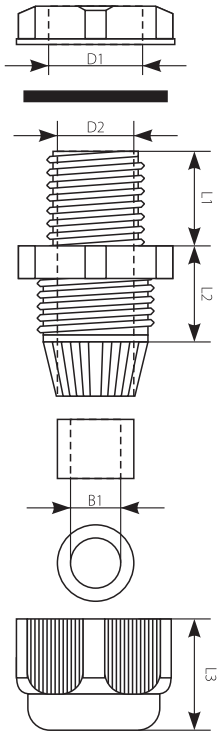

Dławik Metryczny M / M - Metric Gland



Nr kat. / Cat No.	Symbol	Kolor / Colour	Ø montażu / Ø of mounting [mm]	Długość gwintu / Thread length	Ø przewodu / Ø of wire [mm]	Średnica klucza / The diameter of the key	IP
34.512	M12	szary / gray	12	8	3 – 6,5	16	IP 68
34.516	M16	szary / gray	16	8	5 – 10	19	IP 68
34.520	M20	szary / gray	20	10	10 – 14	24	IP 68
34.525	M25	szary / gray	25	10	13 – 18	33	IP 68
34.532	M32	szary / gray	32	11	18 – 25	35	IP 68
34.540	M40	szary / gray	40	14	22 – 32	52	IP 68
34.550	M50	szary / gray	50	14	30 – 38	60	IP 68
34.563	M63	szary / gray	63	15	34 - 38	64	IP 68

Kolor szary / Gray colour - RAL 7035 50 szt. / 50 pcs.

Dławik Izolacyjny Elastyczny PE / PE Insulation Flexible Gland



Nr kat. / Cat No.	Symbol	Kolor / Colour	Ø montażu / Ø of mounting [mm]	Ø przewodu / Ø of wire [mm]	IP
34.01	PE-19	szary / gray	23,0	4 - 19	IP 55
34.02	PE-25	szary / gray	28,5	4 - 25	IP 55
34.03	PE-34	szary / gray	37,0	12 - 34	IP 55

Kolor szary / Gray colour - RAL 7035 50 szt. / 50 pcs.

Dławik Izolacyjny Elastyczny BDE / BDE Insulation Flexible Gland



Nr kat. / Cat No.	Symbol	Kolor / Colour	Ø montażu / Ø of mounting [mm]	Ø przewodu / Ø of wire [mm]	IP
34.111	BDE-11	czarny / black	16,5	6 - 8	IP 30
34.131	BDE-13	czarny / black	21	9 - 12	IP 30
34.162	BDE-16	czarny / black	23	11 - 15	IP 30
34.212	BDE-21	czarny / black	29	14 - 18	IP 30
34.293	BDE-29	czarny / black	38	18 - 25	IP 30
34.364	BDE-36	czarny / black	48	24 - 34	IP 30
34.425	BDE-42	czarny / black	55	31 - 47	IP 30
34.486	BDE-48	czarny / black	65	40 - 57	IP 30
34.547	BDE-54	czarny / black	78	52 - 69	IP 30
34.679	BDE-67	czarny / black	90	66 - 83	IP 30

Kolor czarny/ Black colour - RAL 9005 50 szt. / 50 pcs.

Złączka Kablowa SP / SP Cable Connector






Nr kat. / Cat No.	Symbol	Kolor / Colour	mm²	Wymiary / Dimensions [mm]			Zakres dławienia / Range glands	V	A	IP
				A	B	L				
39.2	SP 2,5	szary / gray	5x(1 - 2,5)	27	30	126	10-14 mm	400	20	IP 67
39.6	SP 6	szary / gray	5x(2,5 - 6)	32	36	125	13-18 mm	400	35	IP 67
39.35	SP 35	szary / gray	1x(35 - 25 - 16)	27	30	126	6,4-12 mm	400	-	IP 67

Kolor szary / Gray colour - RAL 7035 — 10 szt. / 10 pcs.



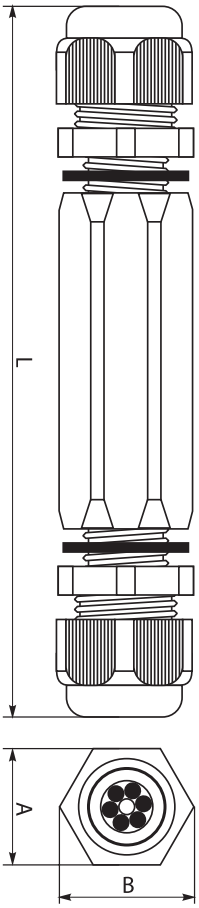

Płytka Odgałęźna ZO / ZO Junction Board



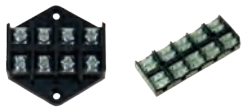
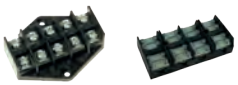



Nr kat. / Cat No.	Symbol	Kolor / Colour	Wersja / Version	Rozstaw między otworami montażowymi [mm] / Spacing between the mounting holes [mm]	Długość / Length [mm]	Szerokość / Width [mm]
19.425	ZO-4/2,5	czarny / black	4x2,5 mm²	40	54	45
19.525	ZO-5/2,5	czarny / black	5x2,5 mm²	40	63	45
19.44	ZO-4/4	czarny / black	4x4 mm²	40	45	47
19.54	ZO-5/4	czarny / black	5x4 mm²	40	56	47
19.410	ZO-4/10	czarny / black	4x10 mm²	45	65	57
19.510	ZO-5/10	czarny / black	5x10 mm²	45	80	57
19.416	ZO-4/16	czarny / black	4x16 mm²	65	100	77
19.516	ZO-5/16	czarny / black	5x16 mm²	65	125	77
19.435	ZO-4/35	czarny / black	4x35 mm²	118	123	55
19.535	ZO-5/35	czarny / black	5x35 mm²	145	157	55
19.436	ZO-4/35B	czarny / black	4x35 mm² otwory montażowe w środku płytki / mounting holes in the middle of board	56	113	55
19.536	ZO-5/35B	czarny / black	5x35 mm² otwory montażowe w środku płytki / mounting holes in the middle of board	82	140	55

Kolor czarny/ Black colour - RAL 9005 — 10 szt. / 10 pcs. 200 szt. / 200 pcs. 2400 szt. / 2400 pcs.



Listwa Zaciskowa PS - 12 torowa / PS 12 channels Terminal Block





Nr kat. / Cat No.	Symbol	Kolor / Colour	Wersja / Version
19.1	PS - 1,5	biały / white	12 x 1,5
19.2	PS - 2,5	biały / white	12 x 2,5
19.222	PS - 2,5P	pomarańczowy / orange	12 x 2,5
19.3	PS - 4	biały / white	12 x 4
19.333	PS - 4P	pomarańczowy / orange	12 x 4
19.4	PS - 6	biały / white	12 x 6
19.444	PS - 6P	pomarańczowy / orange	12 x 6
19.5	PS - 10	biały / white	12 x 10
19.555	PS - 10P	pomarańczowy / orange	12 x 10
19.6	PS - 16	biały / white	12 x 16
19.666	PS - 16P	pomarańczowy / orange	12 x 16
19.7	PS - 25	biały / white	12 x 25

Kolor biały / White colour - RAL 9003 Kolor pomarańczowy / Orange colour - RAL 2003 10 szt. / 10 pcs. 200 szt. / 200 pcs. 2400 szt. / 2400 pcs.

Listwa zaciskowa N i PE/ N i PE Terminal strip

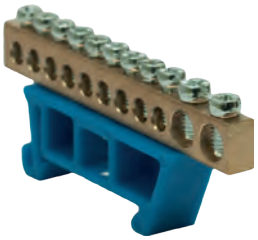

Nr kat. / Cat No.	Symbol	Kolor / Colour	Mocowanie / Mounting	Przekroje przewodów / wire cross-section
48.571	TH 35-7/N	niebieski / blue	na szynę TH 35 / to TH 35 rails	7 x 10 mm^2
48.572	TH 35-7/Z	zielony / green		
48.511	TH 35-11/N	niebieski / blue	na szynę TH 35 / to TH 35 rails	11 x 10 mm^2
48.512	TH 35-11/Z	zielony / green		
48.525	TH 35-11/25N	niebieski / blue	na szynę TH 35 / to TH 35 rails	9 x 10 mm^2 + 2 x 25 mm^2
48.526	TH 35-11/25Z	zielony / green		
48.531	TH 35-16/N	niebieski / blue	na szynę TH 35 / to TH 35 rails	16 x 10 mm^2
48.532	TH 35-16/Z	zielony / green		
48.565	TH 35-16/25/N	niebieski / blue	na szynę TH 35 / to TH 35 rails	14 x 10 mm^2 + 2 x 25 mm^2
48.567	TH 35-16/25/Z	zielony / green		
48.553	TH 35-D/N	niebieski / blue	na szynę TH 35 / to TH 35 rails	16 x 10 mm^2 + 1 x 35 mm^2
48.554	TH 35-D/Z	zielony / green		
48.555	TH 35-K/N	niebieski / blue	na szynę TH 35 / to TH 35 rails	11 x 10 mm^2 + 1 x 35 mm^2
48.556	TH 35-K/Z	zielony / green		
48.557	TH 35-5B/N	niebieski / blue	na szynę TH 35 / to TH 35 rails	11x10 mm^2
48.558	TH 35-5B/Z	zielony / green		

Kolor niebieski / Blue colour Kolor zielony / Green colour

Szyna Prądowa Typ-S / S-Type Current Rail

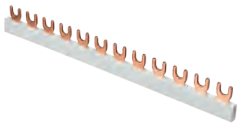

Nr kat. / Cat No.	Symbol	Kolor / Colour	Ilość torów / Way quantity	Wymiary / Dimensions [mm]			Prąd / Current	Przekrój toru / Way cross-section
				A	B	C		
45.102	S12 1F -10	szary / gray	1F	210	5	29	63A	10 mm^2
45.108	S18 1F -10	szary / gray	1F	320	5	29	63A	10 mm^2
45.110	S54 1F -10	szary / gray	1F	968	5	29	63A	10 mm^2
45.122	S12 3F -10	szary / gray	3F	215	16	31	63A	10 mm^2
45.188	S18 3F -10	szary / gray	3F	322	16	31	63A	10 mm^2
45.310	S54 3F -10	szary / gray	3F	965	16	31	63A	10 mm^2
45.302	S12 1F-12	szary / gray	1F	212	5	26	63A	12 mm^2
45.308	S18 1F-12	szary / gray	1F	320	5	26	63A	12 mm^2
45.112	S54 1F-12	szary / gray	1F	955	5	26	63A	12 mm^2
45.322	S12 3F-12	szary / gray	3F	212	15	31	63A	12 mm^2
45.388	S18 3F-12	szary / gray	3F	320	15	31	63A	12 mm^2
45.312	S54 3F-12	szary / gray	3F	955	15	31	63A	12 mm^2
45.121	S12 1F-16	szary / gray	1F	215	5	29	80A	16 mm^2
45.181	S18 1F-16	szary / gray	1F	320	5	26	80A	16 mm^2
45.116	S54 1F-16	szary / gray	1F	968	5	29	80A	16 mm^2
45.321	S12 3F-16	szary / gray	3F	215	17	31	80A	16 mm^2
45.318	S18 3F-16	szary / gray	3F	322	17	31	80A	16 mm^2
45.316	S54 3F-16	szary / gray	3F	965	17	31	80A	16 mm^2

Kolor szary / Gray colour - RAL 7035 — 10 szt. / 10 pcs.

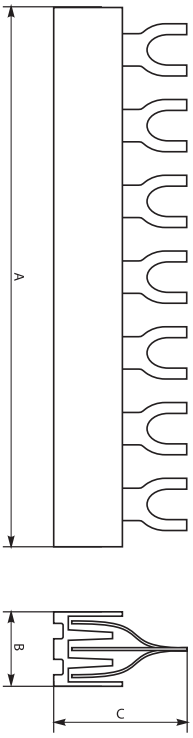

Zaślepka do szyny prądowej / End Cap for current rail

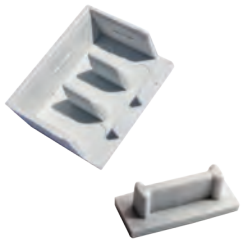

Nr kat. / Cat No.	Symbol	Kolor / Colour	Ilość torów / Way quantity	Przekrój toru / Way cross-section
45.991	Z-10/16/3F	szary / gray	3F	10 / 16
45.993	Z-12/3F	szary / gray	3F	12
45.995	Z-10/1F	szary / gray	1F	10
45.997	Z-12/1F	szary / gray	1F	12
45.999	Z-16/1F	szary / gray	1F	16

Kolor szary / Gray colour - RAL 7035 — 10 szt. / 10 pcs. 200 szt. / 200 pcs. 2400 szt. / 2400 pcs.

Szybkozłączka PC MINI / PC MINI Fast Fixing



Nr kat. / Cat No.	Symbol	Kolor / Colour	mm^2	Ilość otworów / number of holes	V	A
39.22	PC 252M	transparentny / transparent	1 - 2.5	2	450	24
39.23	PC 253M	transparentny / transparent	1 - 2.5	3	450	24
39.24	PC 254M	transparentny / transparent	1 - 2.5	4	450	24
39.25	PC 255M	transparentny / transparent	1 - 2.5	5	450	24
39.28	PC 258M	transparentny / transparent	1 - 2.5	8	450	24

10 szt. / 10 pcs. 200 szt. / 200 pcs. 2400 szt. / 2400 pcs.

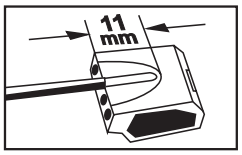

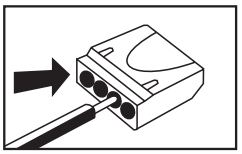

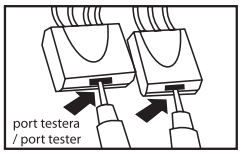

Szyna Prądowa Typ-PIN / PIN-Type Current Rail

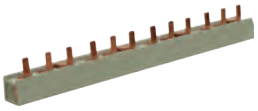

Nr kat. / Cat No.	Symbol	Kolor / Colour	Ilość torów / Way quantity	Wymiary / Dimensions [mm]			Prąd / Current	Przekrój toru / Way cross-section
				A	B	C		
45.202	S12 1F-10SZ	szary / gray	1F	210	3,4	27	63A	10 mm^2
45.208	S18 1F-10SZ	szary / gray	1F	320	3,4	27	63A	10 mm^2
45.214	S54 1F-10SZ	szary / gray	1F	1000	3,4	27	63A	10 mm^2
45.219	S9 3F-10SZ	szary / gray	3F	160	16,5	25,6	63A	10 mm^2
45.222	S12 3F-10SZ	szary / gray	3F	210	16,5	25,6	63A	10 mm^2
45.228	S18 3F-10SZ	szary / gray	3F	320	16,5	25,6	63A	10 mm^2
45.234	S54 3F-10SZ	szary / gray	3F	1000	16,5	25,6	63A	10 mm^2
45.236	S12 1F-16SZ	szary / gray	1F	210	3,9	27	100A	16 mm^2
45.238	S18 1F-16SZ	szary / gray	1F	320	3,9	27	100A	16 mm^2
45.245	S54 1F-16SZ	szary / gray	1F	1000	3,9	27	100A	16 mm^2
45.249	S9 3F-16SZ	szary / gray	3F	160	16,5	29,6	100A	16 mm^2
45.262	S12 3F-16SZ	szary / gray	3F	220	16,5	29,6	100A	16 mm^2
45.268	S18 3F-16SZ	szary / gray	3F	320	16,5	29,6	100A	16 mm^2
45.274	S24 3F-16SZ	szary / gray	3F	440	16,5	29,6	100A	16 mm^2
45.275	S54 3F-16SZ	szary / gray	3F	1000	16,5	29,6	100A	16 mm^2
45.282	S12 3F-16SZ/D	szary / gray	3F	220	16,5	29,6	100A	16 mm^2
45.284	S18 3F-16SZ/D	szary / gray	3F	320	16,5	29,6	100A	16 mm^2
45.286	S24 3F-16SZ/D	szary / gray	3F	440	16,5	29,6	100A	16 mm^2
45.288	S54 3F-16SZ/D	szary / gray	3F		16,5	29,6	100A	16 mm^2
45.290	S36 3F-16SZ/D	szary / gray	3F	1000	16,5	29,6	100A	16 mm^2

Kolor szary / Gray colour - RAL 7035 — 10 szt. / 10 pcs.

Szybkozłączka Oświetleniowe PO / PO Lighting Fast Fixing





Nr kat. / Cat No.	Symbol	Kolor / Colour	mm^2	Ilość otworów / number of holes	V	A
39.31	PO 31	transparentny / transparent	2,5	1	450	24
39.32	PO 32	transparentny / transparent	2,5	2	450	24

10 szt. / 10 pcs.
200 szt. / 200 pcs.
2400 szt. / 2400 pcs.

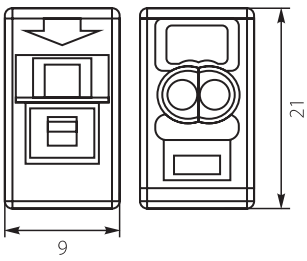

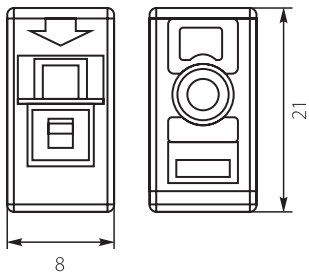

Złącze z zaciskami śrubowymi ZZS / ZZS Connector with screw terminals

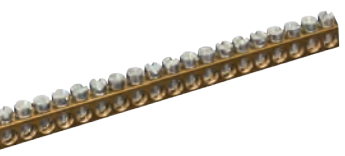

Nr kat. / Cat No.	Symbol	Kolor / Colour	Długość / Lenght [mm]	Ilość otworów / średnica Holes quantity / diameter
47.901	ZZS	złoty i srebrny / gold and silver	1000	146 / ø 5,5

10 szt. / 10 pcs.

Podstawa mocująca PMZ - do złącz ZZS z zaciskami śrubowymi / PMZ Clamping base to the ZZS terminals



Nr kat. / Cat No.	Symbol	Kolor / Colour	Wersja / Version
47.888	PMZ	biały / white	do montażu na Euro szynie TH35 / for mounting on Euro bus TH35

Kolor biały / White colour - RAL 9003 — 1 szt. / 1 pc.

Listwa ze złączem z zaciskami śrubowymi - LZS / LZS - Strips with connector with screw terminals



Nr kat. / Cat No.	Symbol	Kolor / Colour	Długość / Lenght [mm]	Ilość otworów / średnica Holes quantity / diameter
47.7	LZS 7	złoty i srebrny / gold and silver	66	2 x (7 x 10 mm^2)
47.14	LZS 14	złoty i srebrny / gold and silver	114	2 x (14 x 10 mm^2)
47.24	LZS 24	złoty i srebrny / gold and silver	183	2 x (24 x 10mm^2)
47.32	LZS 32	złoty i srebrny / gold and silver	238	2 x (32 x 10mm^2)
47.42	LZS 42	złoty i srebrny / gold and silver	305	2 x (42 x 10mm^2)
47.52	LZS 52	złoty i srebrny / gold and silver	375	2 x (52 x 10mm^2)

10 szt. / 10 p.

Listwa ze złączem z zaciskami śrubowymi - LZS - UNIbox / LZS UNIbox - Strips with connector with screw terminals

UNIbox



Nr kat. / Cat No.	Symbol	Kolor / Colour	Długość / Lenght [mm]	Ilość otworów / średnica Holes quantity / diameter
47.275	LZS UNI1	złoty i srebrny / gold and silver	275	2 x (39 x 10 mm^2)
47.271	LZS UNI0	złoty i srebrny / gold and silver	275	2 x (39 x 10 mm^2)
47.270	LZS UNI-mini	złoty i srebrny / gold and silver	175	2 x (21 x 10 mm^2)
47.375	LZS UNI2	złoty i srebrny / gold and silver	375	2 x (52 x 10 mm^2)

10 szt. / 10 pcs.

Łącznik Rzędowy RV / RV Current Terminal Strip





Nr kat. / Cat No.	Symbol	Kolor / Colour	Odległość / Distance [mm]	Przekrój / Cross-section
45.525	RV3125	Czarny / Black	125	3 x 10mm^2
45.550	RV3150	Czarny / Black	150	3 x 10mm^2
45.625	RV4125B	Czarny + niebieski / Black + blue	125	4 x 10mm^2
45.650	RV4150B	Czarny + niebieski / Black + blue	150	4 x 10mm^2

Kolor czarny / Black colour

Kolor czarny + niebieski / Black + blue colour

10 szt. / 10 pcs.

Odgałęźnik Instalacyjny LZ-1*35/16 wyk. 11 / Installation Connector LZ-1*35/16 wyk. 11



Nr kat. / Cat No.	Kolor / Colour	Zaciski / Connectors	Mocowanie / Mounting	Ilość x przekrój otworów / quantity x cross section	
				Drut / Wire	Linka / Cable
46.130	szary / gray	1x35 mm² / 4x16 mm²	do podłoża / to base	1 x (6-35 mm²); 4 x (2,5-16 mm²)	1 x (6-25 mm²); 4 x (2,5-10 mm²)
46.131	żółty / yellow				

Kolor szary / Gray colour · Kolor żółty / Yellow colour · 1 szt. / 1 p.

Odgałęźnik Instalacyjny LZ-1*35/16 wyk. 21 / Installation Connector LZ-1*35/16 wyk. 21



Nr kat. / Cat No.	Kolor / Colour	Zaciski / Connectors	Mocowanie / Mounting	Ilość x przekrój otworów / quantity x cross section	
				Drut / Wire	Linka / Cable
46.132	szary / gray	1x35 mm² / 4x16 mm²	do szyny TH 35 i TH 32 / to TH 35 & TH 32 rails	1 x (6-35 mm²); 4 x (2,5-16 mm²)	1 x (6-25 mm²); 4 x (2,5-10 mm²)
46.133	żółty / yellow				

Kolor szary / Gray colour · Kolor żółty / Yellow colour · 1 szt. / 1 p.

Odgałęźnik Instalacyjny z pokrywą - LZ-1*70/16 P / Installation Connector with cover - LZ-1*70/16 P



Nr kat. / Cat No.	Kolor / Colour	Zaciski / Connectors	Mocowanie / Mounting	Ilość x przekrój otworów / quantity x cross section	
				Drut / Wire	Linka / Cable
46.171	szary / gray	1x70 mm² / 4x16 mm²	do podłoża i na szynę TH 35 i TH 32 / to base and TH 35 & TH 32 rails	1 x (16-70 mm²); 4 x (6-16 mm²)	1 x (16-50 mm²); 4x (6-10 mm²)
46.172	niebieski / blue				
46.174	żółto-zielony / yellow and green				

Kolor szary / Gray colour · Kolor niebieski / Blue colour · Kolor żółto zielony / Yellow and green colour · 1 szt. / 1 p.

Odgałęźnik Instalacyjny z pokrywą - LZ-1*95/35 P / Installation Connector with cover - LZ-1*95/35 P



Nr kat. / Cat No.	Kolor / Colour	Zaciski / Connectors	Mocowanie / Mounting	Ilość x przekrój otworów / quantity x cross section	
				Drut / Wire	Linka / Cable
46.195	szary / gray	1x95 mm² / 4x35 mm²	do podłoża i na szynę TH 35 i TH 32 / to base and TH 35 & TH 32 rails	1 x (25-95 mm²); 4 x (4-35 mm²)	1 x (25-95 mm²); 4 x (4-35 mm²)
46.196	niebieski / blue				
46.198	żółto-zielony / yellow and green				

Kolor szary / Gray colour · Kolor niebieski / Blue colour · Kolor żółto zielony / Yellow and green colour · 1 szt. / 1 p.

Odgałęźnik Instalacyjny LZ-4*25/6 / Installation Connector LZ-4*25/6



Nr kat. / Cat No.	Kolor / Colour	Zaciski / Connectors	Mocowanie / Mounting	Ilość x przekrój otworów / quantity x cross section	
				Drut / Wire	Linka / Cable
46.425	szary / gray	4x25 mm^2 / 4x4x6 mm^2	do podłoża i na szynę TH 35 i TH 32 / to base and TH 35 & TH 32 rails	1 x (6-25 mm^2); 4 x (0,75-10 mm^2)	1 x (6-16 mm^2); 4 x (0,75-6 mm^2)

Kolor szary / Gray colour 1 szt. / 1 p.

Spełnia normy / Meet the standard IEC 60998-2-1

Odgałęźnik Instalacyjny z pokrywą - LZ-4*25/6 P / Installation Connector with cover - LZ-4*25/6 P



Nr kat. / Cat No.	Kolor / Colour	Zaciski / Connectors	Mocowanie / Mounting	Ilość x przekrój otworów / quantity x cross section	
				Drut / Wire	Linka / Cable
46.426	szary / gray	4x25 mm^2 / 4x4x6 mm^2	do podłoża i na szynę TH 35 i TH 32 / to base and TH 35 & TH 32 rails	1 x (6-25 mm^2); 4 x (0,75-10 mm^2)	1 x (6-16 mm^2); 4 x (0,75-6 mm^2)

Kolor szary / Gray colour 1 szt. / 1 p.

Odgałęźnik Instalacyjny z pokrywą - LZ-1*35/16/16 / Installation Connector with cover - LZ-1*35/16/16



Nr kat. / Cat No.	Kolor / Colour	Zaciski / Connectors	Mocowanie / Mounting	Ilość x przekrój otworów / quantity x cross section	
				Drut / Wire	Linka / Cable
46.351	niebieski / blue	1x35 mm^2 / 2x16 mm^2	na szynę TH 35 i TH 32 / to TH 35 & TH 32 rails	1 x (6-35mm^2); 2 x (2,5-16mm^2)	1 x (6-25mm^2); 2 x (2,5-10mm^2)
46.352	szary / gray				
46.353	żółto-zielony / yellow and green				

Kolor niebieski / Blue colour Kolor szary / Gray colour Kolor żółto zielony / Yellow and green colour 1 szt. / 1 p.

Odgałęźnik Instalacyjny z pokrywą - LZ-1*35/35 / Installation Connector with cover - LZ-1*35/35



Nr kat. / Cat No.	Kolor / Colour	Zaciski / Connectors	Mocowanie / Mounting	Ilość x przekrój otworów / quantity x cross section	
				Drut / Wire	Linka / Cable
46.135	niebieski / blue	2x35 mm²	na szynę TH 35 / to TH 35 rails	2 x (6-35mm²)	2 x (6-25mm²)
46.136	szary / gray				
46.137	żółto-zielony / yellow and green				

Kolor niebieski / Blue colour · Kolor szary / Gray colour · Kolor żółto zielony / Yellow and green colour · 1 szt. / 1 p.

Odgałęźnik Instalacyjny z pokrywą - LZ-1*16/16/16 / Installation Connector with cover - LZ-1*16/16/16



Nr kat. / Cat No.	Kolor / Colour	Zaciski / Connectors	Mocowanie / Mounting	Ilość x przekrój otworów / quantity x cross section	
				Drut / Wire	Linka / Cable
46.161	niebieski / blue	3x16 mm²	na szynę TH 35 / to TH 35 rails	3 x (2,5-16mm²)	3 x (2,5-10mm²)
46.162	szary / gray				
46.163	żółto-zielony / yellow and green				

Kolor niebieski / Blue colour · Kolor szary / Gray colour · Kolor żółto zielony / Yellow and green colour · 1 szt. / 1 p.

Odgałęźnik Instalacyjny z pokrywą - LZ 5*25/10 P wyk. 11 / Installation Connector with cover - LZ 5*25/10 P wyk. 11



Nr kat. / Cat No.	Kolor / Colour	Zaciski / Connectors	Mocowanie / Mounting	Ilość x przekrój otworów / quantity x cross section	
				Drut / Wire	Linka / Cable
46.525	żółty / yellow	5x25 mm² / 5x4x10 mm²	do podłoża / to base	1 x (6-25 mm²); 4 x (0,75-10 mm²)	1 x (6-16 mm²); 4 x (0,75-6 mm²)

Kolor żółty / Yellow colour · 1 szt. / 1 p.

Odgałęźnik Instalacyjny z pokrywą - LZ 5*25/10 P wyk. 21 / Installation Connector with cover - LZ 5*25/10 P wyk. 21



Nr kat. / Cat No.	Kolor / Colour	Zaciski / Connectors	Mocowanie / Mounting	Ilość x przekrój otworów / quantity x cross section	
				Drut / Wire	Linka / Cable
46.526	żółty / yellow	5x25 mm² / 5x4x10 mm²	na szynę TH 35 i TH 32 / to TH 35 & TH 32 rails	1 x (6-25 mm²); 4 x (0,75-10 mm²)	1 x (6-16 mm²); 4 x (0,75-6 mm²)

Kolor żółty / Yellow colour · 1 szt. / 1 p.

Odgałęźnik Instalacyjny z pokrywą - LZ 5*35/16 P wyk. 11
/ Installation Connector with cover - LZ 5*35/16 P wyk. 11



Nr kat. / Cat No.	Kolor / Colour	Zaciski / Connectors	Mocowanie / Mounting	Ilość x przekrój otworów / quantity x cross section	
				Drut / Wire	Linka / Cable
46.535	szary / gray	5x35 mm^2 / 5x4x16 mm^2	do podłoża / to base	1 x (6-35 mm^2); 4 x (2,5-16 mm^2)	1 x (6-25 mm^2); 4 x (2,5-10 mm^2)

Kolor szary / Gray colour 1 szt. / 1 p.

Odgałęźnik Instalacyjny z pokrywą - LZ 5*35/10 P wyk. 21
/ Installation Connector with cover - LZ 5*35/10 P wyk. 21



Nr kat. / Cat No.	Kolor / Colour	Zaciski / Connectors	Mocowanie / Mounting	Ilość x przekrój otworów / quantity x cross section	
				Drut / Wire	Linka / Cable
46.536	szary / gray	5x35 mm^2 / 5x4x16 mm^2	na szynę TH 35 i TH 32 / to TH 35 & TH 32 rails	1 x (6-35 mm^2); 4 x (2,5-16 mm^2)	1 x (6-25 mm^2); 4 x (2,5-10 mm^2)

Kolor szary / Gray colour 1 szt. / 1 p.

Pokrywa do Odgałęźnika / Installation Connector Cover



Nr kat. / Cat No.	Symbol	Kolor / Colour
46.251	P 25/10	transparent
46.356	P 35/16	transparent
46.701	P 70/16	transparent

1 szt. / 1 p.

Stopka Montażowa SMTH do TH 35 / SMTH Foot Mounting for TH35



Nr kat. / Cat No.	Symbol	Kolor / Colour
46.3501	SMTH1	szary / gray
46.3502	SMTH2	niebieski / blue
46.3503	SMTH3	żółty / yellow
46.3504	SMTH4	zielony / green

Kolor szary / Gray colour Kolor żółty / Yellow colour Kolor żółty / Yellow colour Kolor zielony / Green colour 1 szt. / 1 p.

Odgałęźnik Instalacyjny WLZ / Installation Connector WLZ



Nr kat. / Cat No.	Symbol	Kolor / Colour	Mocowanie / Mounting	Ilość x przekrój otworów / quantity x cross section
48.435	WLZ 4x35	szary / gray	na szynę TH 35 lub do powierzchni płaskich / to TH 35 rails or to flat surfaces	4 x 35 mm^2
48.436	WLZ 5x35	szary / gray	na szynę TH 35 lub do powierzchni płaskich / to TH 35 rails or to flat surfaces	5 x 35 mm^2

Kolor szary / Gray colour 1 szt. / 1 p.

Zacisk Instalacyjny Z-0001/A / Terminal Installation Z-0001/A



Nr kat. / Cat No.	Kolor / Colour	Zaciski / Connectors	Mocowanie / Mounting
46.11	niebieski / blue	2x35 mm²	do podłoża i na szynę TH 35 / to base and TH 35 rails
46.13	żółto-zielony / yellow and green		
46.14	szary / gray		

Kolor niebieski / Blue colour · Kolor żółto zielony / Yellow and green colour · Kolor szary / Gray colour · 1 szt. / 1 p.

Zacisk Instalacyjny Z-0001/A wyk. 2 / Terminal Installation Z-0001/A wyk. 2



Nr kat. / Cat No.	Kolor / Colour	Zaciski / Connectors	Mocowanie / Mounting
46.21	niebieski / blue	2x35 mm²	do podłoża i na szynę TH 35, dla przewodów zakończonych końcówkami oczkowymi / to base and TH 35 rails, for leads with ring terminals
46.23	żółto-zielony / yellow and green		
46.24	szary / gray		

Kolor niebieski / Blue colour · Kolor żółto zielony / Yellow and green colour · Kolor szary / Gray colour · 1 szt. / 1 p.

Zacisk Instalacyjny Z-0001/B / Terminal Installation Z-0001/B



Nr kat. / Cat No.	Kolor / Colour	Otwory / Holes	Mocowanie / Mounting
46.31	niebieski / blue	1x 25 mm² 8 x10 mm²	do podłoża i na szynę TH 35, dla przewodów zakończonych końcówkami oczkowymi / to base and TH 35 rails, for leads with ring terminals
46.33	żółto-zielony / yellow and green		
46.34	szary / gray		

Kolor niebieski / Blue colour · Kolor żółto zielony / Yellow and green colour · Kolor szary / Gray colour · 1 szt. / 1 p.

Pokrywa zacisków PZZ / Cover PZZ



Nr kat. / Cat No.	Kolor / Colour	Wersja / Version
46.1	niebieski / blue	Umożliwia podłączenie przewodów w układzie fazowym / Enables wiring in a phase system
46.2	żółty / yellow	
46.3	szary / gray	

Kolor niebieski / Blue colour · Kolor żółty / Yellow colour · Kolor szary / Gray colour · 1 szt. / 1 p.

Blok Rozdzielczy DB-1 / DB-1 Terminal Block



Nr kat. / Cat No.	Symbol	Kolor / Colour	Mocowanie / Mounting	Przekroje przewodów / wire cross-section	
				Sztywne / Rigid	Giętkie / Flexible
48.11	DB1-N	niebieski / blue	na szynę TH 35 lub do powierzchni płaskich wkrętami z niskim łbem / to TH 35 rails or to flat surfaces using low head cap screws	2 x 4-50 mm²	2 x 6-50 mm²
48.14	DB1-S	szary / gray		3 x 2,5-25 mm²	3 x 4-25 mm²
48.17	DB1-Z	żółto-zielony / yellow & green		4 x 2,-16 mm²	4 x 2,5-16 mm²

Kolor niebieski / Blue colour · Kolor szary / Gray colour · Kolor żółto zielony / Yellow and green colour · 1 szt. / 1 p.

Obudowa - PA6 GF25 uniepalnione / Casing - PA6 GF25 uninflammable rendered

Niezbędne klucze sześciokątne / Essential mounting hex keys

Wkład - mosiądz MO-58 / Input - brass MO-58

Napięcie znam. udarowe wytrzymywane / Rated impulse withstand voltage	6 kV
Napięcie znamionowe izolacji / Rated insulation voltage	500 V
Liczba biegunów / The number of poles	1
Wskaźnik CTI	600 V
Prąd znamionowy	196A

Blok Rozdzielczy DB-2 / DB-2 Terminal Block



Nr kat. / Cat No.	Symbol	Kolor / Colour	Mocowanie / Mounting	Przekroje przewodów / wire cross-section	
				Sztywne / Rigid	Giętkie / Flexible
48.20	DB2-N	niebieski / blue	na szynę TH 35 lub do powierzchni płaskich wkrętami z niskim łbem / to TH 35 rails or to flat surfaces using low head cap screws	2 x 4-50 mm²	2 x 6-50 mm²
48.23	DB2-S	szary / gray		2 x 4-35 mm²	2 x 6-25 mm²
48.26	DB2-Z	żółto-zielony / yellow & green		3 x 2,5-25 mm²	3 x 2,5-16 mm²

Kolor niebieski / Blue colour · Kolor szary / Gray colour · Kolor żółto zielony / Yellow and green colour · 1 szt. / 1 p.

Obudowa - PA6 GF25 uniepalnione / Casing - PA6 GF25 uninflammable rendered

Niezbędne klucze sześciokątne / Essential mounting hex keys

Wkład - mosiądz MO-58 / Input - brass MO-58

Napięcie znam. udarowe wytrzymywane / Rated impulse withstand voltage	6 kV
Napięcie znamionowe izolacji / Rated insulation voltage	500 V
Liczba biegunów / The number of poles	1
Wskaźnik CTI	600 V
Prąd znamionowy	196A

Blok Rozdzielczy DB-4 / DB-4 Terminal Block



Nr kat. / Cat No.	Symbol	Kolor / Colour	Mocowanie / Mounting	Przekroje przewodów / wire cross-section	
				Sztywne / Rigid	Giętkie / Flexible
48.29	DB4-N	niebieski / blue	na szynę TH 35 lub do powierzchni płaskich wkrętami z niskim łbem / to TH 35 rails or to flat surfaces using low head cap screws	4 x 4-70 mm²	4 x 6-50 mm²
48.32	DB4-S	szary / gray			
48.35	DB4-Z	żółto-zielony / yellow & green			

Kolor niebieski / Blue colour · Kolor szary / Gray colour · Kolor żółto zielony / Yellow and green colour · 1 szt. / 1 p.

Obudowa - PA6 GF25 uniepalnione / Casing - PA6 GF25 uninflammable rendered

Niezbędne klucze sześciokątne / Essential mounting hex keys

Wkład - mosiądz MO-58 / Input - brass MO-58

Napięcie znam. udarowe wytrzymywane / Rated impulse withstand voltage	6 kV
Napięcie znamionowe izolacji / Rated insulation voltage	500 V
Liczba biegunów / The number of poles	1
Wskaźnik CTI	600 V
Prąd znamionowy	196A

Blok Rozdzielczy DB-6 / DB-6 Terminal Block



Nr kat. / Cat No.	Symbol	Kolor / Colour	Mocowanie / Mounting	Przekroje przewodów / wire cross-section	
				Sztywne / Rigid	Giętkie / Flexible
48.38	DB6-N	niebieski / blue	na szynę TH 35 lub do powierzchni płaskich wkrętami z niskim łbem / to TH 35 rails or to flat surfaces using low head cap screws	2 x 4-70 mm²	2 x 6-50 mm²
48.41	DB6-S	szary / gray		2 x 4-50 mm²	2 x 6-35 mm²
48.44	DB6-Z	żółto-zielony / yellow & green		1 x 4-25 mm²	1 x 6-25 mm²

Kolor niebieski / Blue colour · Kolor szary / Gray colour · Kolor żółto zielony / Yellow and green colour · 1 szt. / 1 p.

Obudowa - PA6 GF25 uniepalnione / Casing - PA6 GF25 uninflammable rendered

Niezbędne klucze sześciokątne / Essential mounting hex keys

Wkład - mosiądz MO-58 / Input - brass MO-58

Napięcie znam. udarowe wytrzymywane / Rated impulse withstand voltage	6 kV
Napięcie znamionowe izolacji / Rated insulation voltage	500 V
Liczba biegunów / The number of poles	1
Wskaźnik CTI	600 V
Prąd znamionowy	196A

Zacisk ZP-50 / ZP50 Connector



Nr kat. / Cat No.	Symbol	Kolor / Colour	Mocowanie / Mounting	Przekroje przewodów / wire cross-section	
				Sztywne / Rigid	Giętkie / Flexible
48.51	ZP50 Cu- n	niebieski / blue	na szynę TH 35 lub do powierzchni płaskich wkrętami z niskim łbem / to TH 35 rails or to flat surfaces using low head cap screws	1 x 16-70 mm²	1 x 25-50 mm²
48.55	ZP50 Cu-s	szary / gray			
48.59	ZP50 Cu-z	żółto-zielony / yellow & green			

Kolor niebieski / Blue colour · Kolor szary / Gray colour · Kolor żółto zielony / Yellow and green colour · 1 szt. / 1 p.

Obudowa - PA6 GF25 uniepalnione / Casing - PA6 GF25 uninflammable rendered

Niezbędne klucze sześciokątne / Essential mounting hex keys

Wkład - mosiądz MO-58 / Input - brass MO-58

Napięcie znam. udarowe wytrzymywane / Rated impulse withstand voltage	6 kV
Napięcie znamionowe izolacji / Rated insulation voltage	500 V
Liczba biegunów / The number of poles	1
Wskaźnik CTI	600 V
Prąd znamionowy	150A

Zacisk WLZ35P/16 / WLZ35P/16 Connector



Nr kat. / Cat No.	Symbol	Kolor / Colour	Mocowanie / Mounting	Przekroje przewodów / wire cross-section
48.516	WLZ35P/16/n	niebieski / blue	na szynę TH 35 lub do powierzchni płaskich wkrętami z niskim łbem / to TH 35 rails or to flat surfaces using low head cap screws	2,5 - 16 mm²
48.517	WLZ35P/16/s	szary / gray		
48.518	WLZ35P/16/z	żółto-zielony / yellow & green		

Kolor niebieski / Blue colour · Kolor szary / Gray colour · Kolor żółto zielony / Yellow and green colour · 1 szt. / 1 p.

Obudowa - PA6 GF25 uniepalnione / Casing - PA6 GF25 uninflammable rendered · Niezbędne klucze sześciokątne / Essential mounting hex keys

Wkład - mosiądz MO-58 / Input - brass MO-58

Zacisk WLZ35P/35 / WLZ35P/35 Connector



Nr kat. / Cat No.	Symbol	Kolor / Colour	Mocowanie / Mounting	Przekroje przewodów / wire cross-section
48.535	WLZ35P/35/n	niebieski / blue	na szynę TH 35 lub do powierzchni płaskich wkrętami z niskim łbem / to TH 35 rails or to flat surfaces using low head cap screws	2,5 - 35 mm²
48.536	WLZ35P/35/s	szary / gray		
48.537	WLZ35P/35/z	żółto-zielony / yellow & green		

Kolor niebieski / Blue colour · Kolor szary / Gray colour · Kolor żółto zielony / Yellow and green colour · 1 szt. / 1 p.

Obudowa - PA6 GF25 uniepalnione / Casing - PA6 GF25 uninflammable rendered · Niezbędne klucze sześciokątne / Essential mounting hex keys

Wkład - mosiądz MO-58 / Input - brass MO-58

Zacisk WLZ35P/50 / WLZ35P/50 Connector



Nr kat. / Cat No.	Symbol	Kolor / Colour	Mocowanie / Mounting	Przekroje przewodów / wire cross-section
48.550	WLZ35P/50/n	niebieski / blue	na szynę TH 35 lub do powierzchni płaskich wkrętami z niskim łbem / to TH 35 rails or to flat surfaces using low head cap screws	2,5 - 50 mm²
48.551	WLZ35P/50/s	szary / gray		
48.552	WLZ35P/50/z	żółto-zielony / yellow & green		

Kolor niebieski / Blue colour · Kolor szary / Gray colour · Kolor żółto zielony / Yellow and green colour · 1 szt. / 1 p.

Obudowa - PA6 GF25 uniepalnione / Casing - PA6 GF25 uninflammable rendered · Niezbędne klucze sześciokątne / Essential mounting hex keys

Wkład - mosiądz MO-58 / Input - brass MO-58

Zacisk WLZ35P/95 / WLZ35P/95 Connector



Nr kat. / Cat No.	Symbol	Kolor / Colour	Mocowanie / Mounting	Przekroje przewodów / wire cross-section
48.595	WLZ35P/95/n	niebieski / blue	na szynę TH 35 lub do powierzchni płaskich wkrętami z niskim łbem / to TH 35 rails or to flat surfaces using low head cap screws	16 - 95 mm²
48.596	WLZ35P/95/s	szary / gray		
48.597	WLZ35P/95/z	żółto-zielony / yellow & green		

Kolor niebieski / Blue colour · Kolor szary / Gray colour · Kolor żółto zielony / Yellow and green colour · 1 szt. / 1 p.

Obudowa - PA6 GF25 uniepalnione / Casing - PA6 GF25 uninflammable rendered · Niezbędne klucze sześciokątne / Essential mounting hex keys

Wkład - mosiądz MO-58 / Input - brass MO-58

Zacisk WLZ35P/150 / WLZ35P/150 Connector



Nr kat. / Cat No.	Symbol	Kolor / Colour	Mocowanie / Mounting	Przekroje przewodów / wire cross-section
48.505	WLZ35P/150/n	niebieski / blue	na szynę TH 35 lub do powierzchni płaskich wkrętami z niskim łbem / to TH 35 rails or to flat surfaces using low head cap screws	35 - 150 mm²
48.506	WLZ35P/150/s	szary / gray		
48.507	WLZ35P/150/z	żółto-zielony / yellow & green		

Kolor niebieski / Blue colour · Kolor szary / Gray colour · Kolor żółto zielony / Yellow and green colour · 1 szt. / 1 p.

Obudowa - PA6 GF25 uniepalnione / Casing - PA6 GF25 uninflammable rendered · Niezbędne klucze sześciokątne / Essential mounting hex keys

Wkład - mosiądz MO-58 / Input - brass MO-58

Zacisk WLZ35P/240 / WLZ35P/240 Connector



Nr kat. / Cat No.	Symbol	Kolor / Colour	Mocowanie / Mounting	Przekroje przewodów / wire cross-section
48.502	WLZ35P/240/n	niebieski / blue	na szynę TH 35 lub do powierzchni płaskich wkrętami z niskim łbem / to TH 35 rails or to flat surfaces using low head cap screws	35 - 240 mm²
48.503	WLZ35P/240/s	szary / gray		
48.504	WLZ35P/240/z	żółto-zielony / yellow & green		

Kolor niebieski / Blue colour · Kolor szary / Gray colour · Kolor żółto zielony / Yellow and green colour · 1 szt. / 1 p.

Obudowa - PA6 GF25 uniepalnione / Casing - PA6 GF25 uninflammable rendered · Halogen free

Niezbędne klucze sześciokątne / Essential mounting hex keys

Wkład - mosiądz MO-58 / Input - brass MO-58

Zacisk WLZ35/2x50 / WLZ35/2x50 Connector



Nr kat. / Cat No.	Symbol	Kolor / Colour	Mocowanie / Mounting	Przekroje przewodów / wire cross-section
48.250	WLZ35/2x50/n	niebieski / blue	na szynę TH 35 lub do powierzchni płaskich wkrętami z niskim łbem / to TH 35 rails or to flat surfaces using low head cap screws	2 × 2,5 - 50 mm²
48.251	WLZ35/2x50/s	szary / gray		
48.252	WLZ35/2x50/z	żółto-zielony / yellow & green		

Kolor niebieski / Blue colour · Kolor szary / Gray colour · Kolor żółto zielony / Yellow and green colour · 1 szt. / 1 p.

Obudowa - PA6 GF25 uniepalnione / Casing - PA6 GF25 uninflammable rendered · Halogen free

Niezbędne klucze sześciokątne / Essential mounting hex keys

Wkład - mosiądz MO-58 / Input - brass MO-58

Zacisk WLZ35/2x95 / WLZ35/2x95 Connector



Nr kat. / Cat No.	Symbol	Kolor / Colour	Mocowanie / Mounting	Przekroje przewodów / wire cross-section
48.295	WLZ35/2x95/n	niebieski / blue	na szynę TH 35 lub do powierzchni płaskich wkrętami z niskim łbem / to TH 35 rails or to flat surfaces using low head cap screws	2 × 16 - 95 mm²
48.296	WLZ35/2x95/s	szary / gray		
48.297	WLZ35/2x95/z	żółto-zielony / yellow & green		

Kolor niebieski / Blue colour · Kolor szary / Gray colour · Kolor żółto zielony / Yellow and green colour · 1 szt. / 1 p.

Obudowa - PA6 GF25 uniepalnione / Casing - PA6 GF25 uninflammable rendered · Halogen free

Niezbędne klucze sześciokątne / Essential mounting hex keys

Wkład - mosiądz MO-58 / Input - brass MO-58

Zacisk WLZ35/2x150 / WLZ35/2x150 Connector



Nr kat. / Cat No.	Symbol	Kolor / Colour	Mocowanie / Mounting	Przekroje przewodów / wire cross-section
48.215	WLZ35/2x150/n	niebieski / blue	na szynę TH 35 lub do powierzchni płaskich wkrętami z niskim łbem / to TH 35 rails or to flat surfaces using low head cap screws	2 × 35 - 150 mm²
48.216	WLZ35/2x150/s	szary / gray		
48.217	WLZ35/2x150/z	żółto-zielony / yellow & green		

Kolor niebieski / Blue colour · Kolor szary / Gray colour · Kolor żółto zielony / Yellow and green colour · 1 szt. / 1 p.

Obudowa - PA6 GF25 uniepalnione / Casing - PA6 GF25 uninflammable rendered · Halogen free

Niezbędne klucze sześciokątne / Essential mounting hex keys

Wkład - mosiądz MO-58 / Input - brass MO-58

Zacisk WLZ35/2x240 / WLZ35/2x240 Connector



Nr kat. / Cat No.	Symbol	Kolor / Colour	Mocowanie / Mounting	Przekroje przewodów / wire cross-section
48.224	WLZ35/2x240/n	niebieski / blue	na szynę TH 35 lub do powierzchni płaskich wkrętami z niskim łbem / to TH 35 rails or to flat surfaces using low head cap screws	2 × 35 - 240 mm²
48.225	WLZ35/2x240/s	szary / gray		
48.226	WLZ35/2x240/z	żółto-zielony / yellow & green		

Kolor niebieski / Blue colour · Kolor szary / Gray colour · Kolor żółto zielony / Yellow and green colour · 1 szt. / 1 p.

Obudowa - PA6 GF25 uniepalnione / Casing - PA6 GF25 uninflammable rendered · Halogen free

Niezbędne klucze sześciokątne / Essential mounting hex keys

Wkład - mosiądz MO-58 / Input - brass MO-58

Wtyczka Kątowa AWA-5 / Angle Plug AWA-5



Nr kat. / Cat No.	Symbol	Kolor / Colour	Wersja / Version	Typ / Type
51.10	AWA-5	biały / white	dwubiegunowa, z podwójnym układem styków ochronnych do odbiorników kl. I / dipolar with double PE contacts to protective class I receivers	rozbieralna / disassembled
51.11		czarny / black		

○ Kolor biały / White colour - RAL 9003 ● Kolor czarny/ Black colour - RAL 9005 60 szt. / 60 pcs.

Dane znamionowe / Rated data 2P+Z, 16A 250V

Wtyczka Kątowa z włącznikiem AWA-Ł / Angle Plug with switch AWA-Ł



Nr kat. / Cat No.	Symbol	Kolor / Colour	Wersja / Version	Typ / Type
51.15	AWA-Ł	biały / white	dwubiegunowa, z podwójnym układem styków ochronnych do odbiorników kl. I / dipolar with double PE contacts to protective class I receivers	rozbieralna / disassembled
51.16		czarny / black		

○ Kolor biały / White colour - RAL 9003 ● Kolor czarny/ Black colour - RAL 9005 60 szt. / 60 pcs.

Dane znamionowe / Rated data 2P+Z, 16A 250V

Wtyczka Kątowa z włącznikiem i kontrolą załączania AWA-ŁK / Angle Plug with switch and switch on control AWA-ŁK



Nr kat. / Cat No.	Symbol	Kolor / Colour	Wersja / Version	Typ / Type
51.20	AWA-ŁK	biały / white	dwubiegunowa, z podwójnym układem styków ochronnych do odbiorników kl. I / dipolar with double PE contacts to protective class I receivers	rozbieralna / disassembled
51.21		czarny / black		
51.22		transparent		

○ Kolor biały / White colour - RAL 9003 ● Kolor czarny/ Black colour - RAL 9005 60 szt. / 60 pcs.

Dane znamionowe / Rated data 2P+Z, 16A 250V

Wtyczka Kątowa z włącznikiem i kontrolą załączania AWA-ŁKB / Angle Plug with switch and switch on control AWA-ŁKB



Nr kat. / Cat No.	Symbol	Kolor / Colour	Wersja / Version	Typ / Type	IP
51.25	AWA-ŁKB	biały / white	dwubiegunowa, z podwójnym układem styków ochronnych do odbiorników kl. I / dipolar with double PE contacts to protective class I receivers	rozbieralna / disassembled	IP 44 B (IP 40 VDE)
51.26		czarny / black			
51.27		szary / gray			

○ Kolor biały / White colour - RAL 9003 ● Kolor czarny/ Black colour - RAL 9005 60 szt. / 60 pcs.

Dane znamionowe / Rated data 2P+Z, 16A 250V

Wtyczka - Gniazdo Kątowe AWA-WG / Angle Plug - socket AWA-WG



Nr kat. / Cat No.	Symbol	Kolor / Colour	Wersja / Version	Typ / Type	IP
51.30	AWA-ŁKB	biały / white	prądu przemiennego, z podwójnym układem styków ochronnych do odbiorników kl. I / AC alternating current with double PE contacts to protective class I receivers	rozbieralna / disassembled	IP 20

○ Kolor biały / White colour - RAL 9003 48 szt. / 48 pcs.

Dane znamionowe / Rated data 2P+Z, 16A 250V

Wtyczka - Gniazdo Kątowe AWA-WGB / Angle Plug - Socket AWA-WGB



Nr kat. / Cat No.	Symbol	Kolor / Colour	Wersja / Version	Typ / Type	IP
51.35	AWA-WGB	biały / white	prądu przemiennego, z podwójnym układem styków ochronnych do odbiorników kl. I / AC alternating current with double PE contacts to protective class I receivers	rozbieralne / disassembled	IP 44

○ Kolor biały / White colour - RAL 9003 48 szt. / 48 pcs.

Dane znamionowe / Rated data 2P+Z, 16A 250V

Gniazdo Wtyczkowe AWA-GK / Socket AWA-5



MAGNES

Nr kat. / Cat No.	Symbol	Kolor / Colour	Wersja / Version	Typ / Type
51.40	AWA-GK	biały / white	przenośne, rozbieralne, prądu przemiennego, z zaciskami gwintowanymi, ze stykiem ochronnym / portable, dismountable, AC alternating current AC, with a screw terminals, with PE contact	rozbieralne / disassembled
51.95	AWA-GKM	biały / white		rozbieralne, magness / disassembled, magnet

Kolor biały / White colour - RAL 9003 | 60 szt. / 60 pcs.

Dane znamionowe / Rated data 2P+Z, 16A 250V

Gniazdo Wtyczkowe z pokrywą AWA-GKB / Socket with Cover AWA-GKB



Nr kat. / Cat No.	Symbol	Kolor / Colour	Wersja / Version	Typ / Type	IP
51.45	AWA-GKB	biały / white	przenośne, rozbieralne, prądu przemiennego, z zaciskami gwintowanymi, ze stykiem ochronnym / portable, dismountable, AC alternating current AC, with a screw terminals, with PE contact	rozbieralne / disassembled	IP 20

Kolor biały / White colour - RAL 9003 | 54 szt. / 54 pcs.

Dane znamionowe / Rated data 2P+Z, 16A 250V

Wtyczka Kątowa z uchwytem AWA-WK / Angle Plug with a handle AWA-WK



Nr kat. / Cat No.	Symbol	Kolor / Colour	Wersja / Version	Typ / Type	IP
51.46	AWA-WK	biały / white	dwubiegunowa, z podwójnym układem styków ochronnych do odbiorników kl. I / dipolar with double PE contacts to protective class I receivers	rozbieralna / disassembled	IP 20
51.47		czarny / black			
51.48		transparent			

Kolor biały / White colour - RAL 9003 | Kolor czarny/ Black colour - RAL 9005 | 60 szt. / 60 p.

Dane znamionowe / Rated data 2P+Z, 16A 250V

Wtyczka Kątowa z uchwytem AWA-WS / Angle Plug with a handle AWA-WS



Nr kat. / Cat No.	Symbol	Kolor / Colour	Wersja / Version	Typ / Type	IP
51.50	AWA-WS	biały / white	dwubiegunowa, z układem ochronnym typu **uni-schuko** do odbiorników kl. I / dipolar, **uni-schuko** type to protective class I receivers	rozbieralna / disassembled	IP 20
51.51		czarny / black			

Kolor biały / White colour - RAL 9003 | Kolor czarny/ Black colour - RAL 9005 | 60 szt. / 60 pcs.

Dane znamionowe / Rated data 2P+Z, 16A 250V

Wtyczka Kątowa z uchwytem AWA-WN / Angle Plug with a handle AWA-WN



Nr kat. / Cat No.	Symbol	Kolor / Colour	Wersja / Version	Typ / Type	IP
51.55	AWA-WN	biały / white	dwubiegunowa, z układem ochronnym typu **schuko** do odbiorników kl. I / dipolar, **schuko** type to protective class I receivers	rozbieralna / disassembled	IP 20

Kolor biały / White colour - RAL 9003 | 60 szt. / 60 pcs.

Dane znamionowe / Rated data 2P+Z, 16A 250V

Wtyczka Prosta z zawieszką AWA-W1 / Stright Plug with a grip AWA-W1



Nr kat. / Cat No.	Symbol	Kolor / Colour	Wersja / Version	Typ / Type	IP
51.60	AWA-W1	biały / white	dwubiegunowa, ze stykiem ochronnym do odbiorników kl. I / dipolar, with a PE contact to protective class I receivers	rozbieralna / disassembled	IP 20

Kolor biały / White colour - RAL 9003 | 60 szt. / 60 pcs.

Dane znamionowe / Rated data 2P+Z, 16A 250V

Gniazdo Wtyczkowe z zawieszką AWA-G1 / Stright SOCKET with a grip AWA-G1



Nr kat. / Cat No.	Symbol	Kolor / Colour	Wersja / Version	Typ / Type	IP
51.65	AWA-G1	biały / white	prądu przemiennego z zaciskami gwintowanymi, ze stykiem ochronnym / AC alternating current, with screw terminals, with a PE contact	rozbieralna / disassembled	IP 20

○ Kolor biały / White colour - RAL 9003 60 szt. / 60 pcs.

Dane znamionowe / Rated data 2P+Z, 16A 250V

Gniazdo Wtyczkowe Proste AWA-GO / Stright Socket AWA-GO



Nr kat. / Cat No.	Symbol	Kolor / Colour	Wersja / Version	Typ / Type	IP
51.70	AWA-GO	czarny / black	prądu przemiennego, z zaciskami gwintowanymi, ze stykiem ochronnym / AC alternating current, with screw terminals, with a PE contact	rozbieralne / disassembled	IP 44

● Kolor czarny/ Black colour - RAL 9005 24 szt. / 24 pcs.

Dane znamionowe / Rated data 2P+Z, 16A 250V

Wtyczka Prosta AWA-WO / Stright Plug AWA-WO



Nr kat. / Cat No.	Symbol	Kolor / Colour	Wersja / Version	Typ / Type	IP
51.75	AWA-WO	czarny / black	dwubiegunowa, ze stykiem ochronnym do odbiorników kl. I / dipolar, with a PE contact to protective class I receivers	rozbieralna / disassembled	IP 44

● Kolor czarny/ Black colour - RAL 9005 30 szt. / 30 pcs.

Dane znamionowe / Rated data 2P+Z, 16A 250V

Wtyczka AWA-WO z Gniazdem AWA-GO / Stright Plug AWA-WO with Stright Socket AWA-GO



Nr kat. / Cat No.	Symbol	Kolor / Colour	Wersja / Version	Typ / Type	IP
51.80	AWA-WOGO	czarny / black	wtyczka dwubiegunowa, ze stykiem ochronnym do odbiorników kl. I; gniazdo prądu przemiennego, z zaciskami gwintowanymi, ze stykiem ochronnym / dipolar plug, with a PE contact to protective class I receivers; AC socket alternating current, with screw terminals, with a PE contact	rozbieralne / disassembled	IP 44

● Kolor czarny/ Black colour - RAL 9005 10 szt. / 10 pcs.

Dane znamionowe / Rated data 2P+Z, 16A 250V

Wtyczka Płaska / Flat Plug





Nr kat. / Cat No.	Symbol	Kolor / Colour	Typ / Type
51.220	FWB	biały / white	rozbieralna / disassembled
51.222	FWC	czarny / black	

○ Kolor biały / White colour - RAL 9003 ● Kolor czarny/ Black colour - RAL 9005 1 szt. / 1 p.

Dane znamionowe / Rated data 2P, 10A 250V

Gniazdo Płaskie / Flat Socket





Nr kat. / Cat No.	Symbol	Kolor / Colour	Typ / Type
51.221	FGB	biały / white	rozbieralne / disassembled
51.223	FGC	czarny / black	

○ Kolor biały / White colour - RAL 9003 ● Kolor czarny/ Black colour - RAL 9005 1 szt. / 1 p.

Dane znamionowe / Rated data 2P, 10A 250V

Wtyczka Prosta Gumowa FWG / Straight Rubber Plug FWG



Nr kat. / Cat No.	Symbol	Kolor / Colour	Typ / Type	IP
51.224	FWG	czarny / black	rozbieralna / disassembled	IP 44

● Kolor czarny/ Black colour - RAL 9005 1 szt. / 1 p.

Dane znamionowe / Rated data 2P+Z, 10A 250V

Gniazdo Proste Gumowe FGG / Straight Rubber Socket FGG



Nr kat. / Cat No.	Symbol	Kolor / Colour	Typ / Type	IP
51.226	FGG	czarny / black	rozbieralne / disassembled	IP 44

● Kolor czarny/ Black colour - RAL 9005 1 szt. / 1 p.

Dane znamionowe / Rated data 2P+Z, 10A 250V

Wtyczka Kątowa Uniwersalna / Universal Angle Plug FWKB



Nr kat. / Cat No.	Symbol	Kolor / Colour	Typ / Type
51.228	FWKB	biały / white	rozbieralna / disassembled
51.230	FWKC	czarny / black	

○ Kolor biały / White colour - RAL 9003 ● Kolor czarny/ Black colour - RAL 9005 1 szt. / 1 p.

Dane znamionowe / Rated data 2P+Z, 10A 250V

Rozgałęźnik Trójnik Gumowy FRG / Rubber Branch Socket - Y-connector FRG



Nr kat. / Cat No.	Symbol	Kolor / Colour	Typ / Type	IP
51.233	FRG	czarny / black	rozbieralny / disassembled	IP 44

● Kolor czarny/ Black colour - RAL 9005 1 szt. / 1 p.

Dane znamionowe / Rated data 3 x [2P+Z], Σ10A 250V

Lampka LED z Wtyczką i przełącznikiem AWA-LW / LED Lamp with Plug and switch AWA-LW



Nr kat. / Cat No.	Symbol	Kolor obudowy / Body colour	Typ / Type
51.251	AWA-LW	biały / white	GU 10
51.252		czarny / black	
51.250		szary / gray	

○ Kolor biały / White colour - RAL 9003 ● Kolor czarny/ Black colour - RAL 9005 ● Kolor szary / Gray colour - RAL 7035 1 szt. / 1 p.

Dane znamionowe / Rated data 250 V / 50 Hz, LED 1 W max 6 W

Przewód Przyłączeniowy z Wtyczką Kątową / Connection Cable with Angle Plug



Nr kat. / Cat No.	Symbol	Kolor / Colour	Wersja / Version	Długość / Length [mm]	Typ / Type
51.901	W-2T	czarny / black	z podwójnym układem styków ochronnych H05RR-F 3x1,0 / with double PE contacts H05RR-F 3x1,0	1500	wtyczka nierozbieralna / solid plug
51.903	W-2T	czarny / black		3000	wtyczka nierozbieralna / solid plug
51.905	W-2T	czarny / black		5000	wtyczka nierozbieralna / solid plug
51.907	W-3T	czarny / black	z podwójnym układem styków ochronnych H05RR-F 3x1,5 / with double PE contacts H05RR-F 3x1,5	1500	wtyczka nierozbieralna / solid plug
51.909	W-3T	czarny / black		3000	wtyczka nierozbieralna / solid plug
51.910	W-3T	czarny / black		5000	wtyczka nierozbieralna / solid plug

Kolor czarny/ Black colour - RAL 9005 1 szt. / 1 p.

Obudowa: Guma / Casing: Rubber

Dane znamionowe / Rated data 250V~, 10-16A, klasa I

Przewód Przyłączeniowy z Wtyczką Prostą / Connection Cable with Straight Plug



Nr kat. / Cat No.	Symbol	Kolor / Colour	Wersja / Version	Długość / Length [mm]	Typ / Type
51.911	W-6T	czarny / black	H05RR-F 2X1,0	1500	wtyczka nierozbieralna / solid plug
51.913	W-6T	czarny / black		3000	wtyczka nierozbieralna / solid plug
51.915	W-6T	czarny / black		5000	wtyczka nierozbieralna / solid plug
51.917	W-6T	czarny / black	H05RR-F 2X1,5	1500	wtyczka nierozbieralna / solid plug
51.919	W-6T	czarny / black		3000	wtyczka nierozbieralna / solid plug
51.920	W-6T	czarny / black		5000	wtyczka nierozbieralna / solid plug

Kolor czarny/ Black colour - RAL 9005 1 szt. / 1 p.

Obudowa: Guma / Casing: Rubber

Dane znamionowe / Rated data 250V~, 10-16A, klasa II

Przewód Przyłączeniowy z Wtyczką Kątową / Connection Cable with Angle Plug



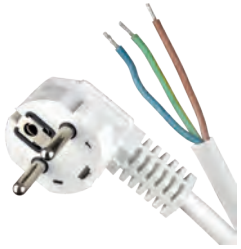

Nr kat. / Cat No.	Symbol	Kolor / Colour	Wersja / Version	Długość / Length [mm]	Typ / Type
51.921	W-2	biały / white	z podwójnym układem styków ochronnych OMYżo 3x1,0 / with double PE contacts OMYżo 3x1,0	1500	wtyczka nierozbieralna / solid plug
51.923	W-2	czarny / black		1500	wtyczka nierozbieralna / solid plug
51.925	W-2	biały / white		3000	wtyczka nierozbieralna / solid plug
51.927	W-2	czarny / black		3000	wtyczka nierozbieralna / solid plug
51.929	W-2	biały / white		5000	wtyczka nierozbieralna / solid plug
51.930	W-3	czarny / black		5000	wtyczka nierozbieralna / solid plug
51.931	W-3	biały / white	z podwójnym układem styków ochronnych OMYżo 3x1,5 / with double PE contacts OMYżo 3x1,5	1500	wtyczka nierozbieralna / solid plug
51.933	W-3	czarny / black		1500	wtyczka nierozbieralna / solid plug
51.935	W-3	biały / white		3000	wtyczka nierozbieralna / solid plug
51.937	W-3	czarny / black		3000	wtyczka nierozbieralna / solid plug
51.939	W-3	biały / white		5000	wtyczka nierozbieralna / solid plug
51.940	W-3	czarny / black		5000	wtyczka nierozbieralna / solid plug

Kolor biały / White colour - RAL 9003 Kolor czarny/ Black colour - RAL 9005 1 szt. / 1 p.

Obudowa: Guma / Casing: Rubber

Dane znamionowe / Rated data 250V~, 10-16A, klasa I

Przewód Przyłączeniowy z Wtyczką Prostą / Connection Cable with Straight Plug







Nr kat. / Cat No.	Symbol	Kolor / Colour	Wersja / Version	Długość / Length [mm]	Typ / Type
51.941	W-6	biały / white	OMY 2X1,0	1500	wtyczka nierozbieralna / solid plug
51.943	W-6	czarny / black		1500	wtyczka nierozbieralna / solid plug
51.945	W-6	biały / white		3000	wtyczka nierozbieralna / solid plug
51.947	W-6	czarny / black		3000	wtyczka nierozbieralna / solid plug
51.949	W-6	biały / white		5000	wtyczka nierozbieralna / solid plug
51.950	W-6	czarny / black		5000	wtyczka nierozbieralna / solid plug
51.951	W-6	biały / white	OMY 2X1,5	1500	wtyczka nierozbieralna / solid plug
51.953	W-6	czarny / black		1500	wtyczka nierozbieralna / solid plug
51.955	W-6	biały / white		3000	wtyczka nierozbieralna / solid plug
51.957	W-6	czarny / black		3000	wtyczka nierozbieralna / solid plug
51.959	W-6	biały / white		5000	wtyczka nierozbieralna / solid plug
51.960	W-6	czarny / black		5000	wtyczka nierozbieralna / solid plug

Kolor biały / White colour - RAL 9003 Kolor czarny/ Black colour - RAL 9005 1 szt. / 1 p.

Obudowa: Guma / Casing: Rubber

Dane znamionowe / Rated data 250V~, 10-16A, klasa II

Gniazdo tablicowe 2P+Z / Panel Socket 2P+Z

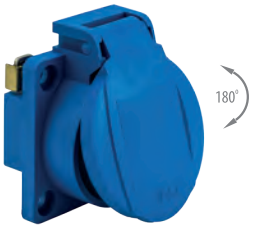

Przód / Front



Tył / Back

Nr kat. / Cat No.	Symbol	Kolor / Colour	Wersja / Version	Typ / Type	IP
51.301	VGT 201-06	niebieski / blue	prądu przemiennego, z zaciskami gwintowanymi, ze stykiem ochronnym, z klapką / AC alternating current, with screw terminals, with a PE contact, with a flap	Montaż na 4 wkręty / Mounted on four screws.	IP54

Kolor niebieski/ Blue colour 1 szt. / 1 pc.

Dane znamionowe / Rated data 2P+Z, 16A 250V

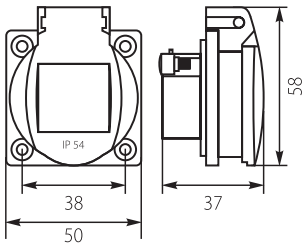



Kolor biały / White colour



Kolor biały + transparentny / White + transparent colour



Kolor popiel-grafit / Gray-Graphite colour



Kolor brąz / Brown colour

Łącznik Jednobiegunowy VW-1 / Single Pole Switch VW-1



Nr kat. / Cat No.	Symbol	Kolor / Colour	Układ połączeń / Pattern number	Wersja / Version	IP
61.301	VW 151-01	biały / white	1	natynkowy, zaciski bezgwintowe / surface mounted, screwless terminals	IP44
61.302	VW 151-02	brąz/ brown			
61.303	VW 151-03	popiel / gray			
61.305	VW 151-08	popiel-grafit / gray-graphite			

Kolor biały / White colour · Kolor brąz / Brown colour · Kolor popiel / Gray colour · Kolor popiel-grafit / Gray-Graphite colour

Unr	**In**
250V~	10A
Spełnia normy / Meet the standard	PN-EN 60669-1:2006 (EN 60669-1:1999+A1:2002)

Tworzywo ABS / ABS Plastic · 1/10 szt. / 1/10 pcs.

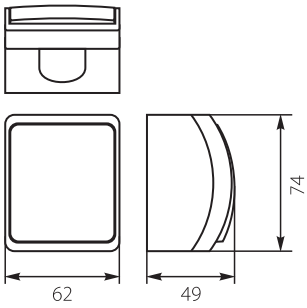

Łącznik Jednobiegunowy Podświetlany VW-1L / Single Pole Switch With Illumination VW-1L



Nr kat. / Cat No.	Symbol	Kolor / Colour	Układ połączeń / Pattern number	Wersja / Version	IP
61.306	VW 151-51	biały / white	1	natynkowy, zaciski bezgwintowe / surface mounted, screwless terminals	IP44
61.307	VW 151-52	brąz/ brown			
61.308	VW 151-53	popiel / gray			
61.310	VW 151-58	popiel-grafit / gray-graphite			

Kolor biały / White colour · Kolor brąz / Brown colour · Kolor popiel / Gray colour · Kolor popiel-grafit / Gray-Graphite colour

Unr	**In**
250V~	10A
Spełnia normy / Meet the standard	PN-EN 60669-1:2006 (EN 60669-1:1999+A1:2002)

Tworzywo ABS / ABS Plastic · 1/10 szt. / 1/10 pcs.

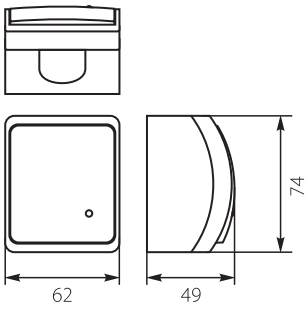

Łącznik Świecznikowy VW-2 / Two-Circuit Switch VW-2



Nr kat. / Cat No.	Symbol	Kolor / Colour	Układ połączeń / Pattern number	Wersja / Version	IP
61.311	VW 152-01	biały / white	5	natynkowy, zaciski bezgwintowe / surface mounted, screwless terminals	IP44
61.312	VW 152-02	brąz/ brown			
61.313	VW 152-03	popiel / gray			
61.315	VW 152-08	popiel-grafit / gray-graphite			

Kolor biały / White colour · Kolor brąz / Brown colour · Kolor popiel / Gray colour · Kolor popiel-grafit / Gray-Graphite colour

Unr	**In**
250V~	10A
Spełnia normy / Meet the standard	PN-EN 60669-1:2006 (EN 60669-1:1999+A1:2002)

Tworzywo ABS / ABS Plastic · 1/10 szt. / 1/10 pcs.

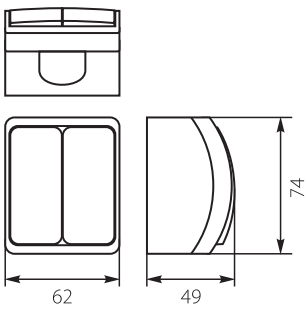

Łącznik Świecznikowy Podświetlany VW-2L / Two-Circuit Switch With Illumination VW-2L



Nr kat. / Cat No.	Symbol	Kolor / Colour	Układ połączeń / Pattern number	Wersja / Version	IP
61.316	VW 152-51	biały / white	5	natynkowy, zaciski bezgwintowe / surface mounted, screwless terminals	IP44
61.317	VW 152-52	brąz/ brown			
61.318	VW 152-53	popiel / gray			
61.320	VW 152-58	popiel-grafit / gray-graphite			

Kolor biały / White colour · Kolor brąz / Brown colour · Kolor popiel / Gray colour · Kolor popiel-grafit / Gray-Graphite colour

Unr	**In**
250V~	10A
Spełnia normy / Meet the standard	PN-EN 60669-1:2006 (EN 60669-1:1999+A1:2002)

Tworzywo ABS / ABS Plastic · 1/10 szt. / 1/10 pcs.

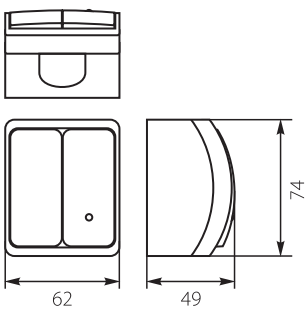

Łącznik Schodowy VW-3 / Two-Way Switch VW-3



Nr kat. / Cat No.	Symbol	Kolor / Colour	Układ połączeń / Pattern number	Wersja / Version	IP
61.321	VW 153-01	biały / white	6	natynkowy, zaciski bezgwintowe / surface mounted, screwless terminals	IP44
61.322	VW 153-02	brąz/ brown			
61.323	VW 153-03	popiel / gray			
61.325	VW 153-08	popiel-grafit / gray-graphite			

Kolor biały / White colour · Kolor brąz / Brown colour · Kolor popiel / Gray colour · Kolor popiel-grafit / Gray-Graphite colour

Tworzywo ABS / ABS Plastic · 1/10 szt. / 1/10 pcs.

Unr	In
250V~	10A
Spełnia normy / Meet the standard	PN-EN 60669-1:2006 (EN 60669-1:1999+A1:2002)

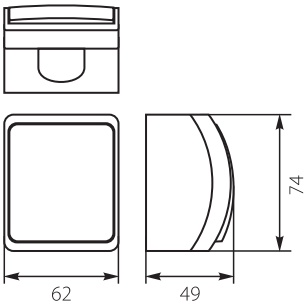

Łącznik Schodowy Podświetlany VW-3L / Two-Way Switch With Illumination VW-3L



Nr kat. / Cat No.	Symbol	Kolor / Colour	Układ połączeń / Pattern number	Wersja / Version	IP
61.326	VW 153-51	biały / white	6	natynkowy, zaciski bezgwintowe / surface mounted, screwless terminals	IP44
61.327	VW 153-52	brąz/ brown			
61.328	VW 153-53	popiel / gray			
61.330	VW 153-58	popiel-grafit / gray-graphite			

Kolor biały / White colour · Kolor brąz / Brown colour · Kolor popiel / Gray colour · Kolor popiel-grafit / Gray-Graphite colour

Tworzywo ABS / ABS Plastic · 1/10 szt. / 1/10 pcs.

Unr	In
250V~	10A
Spełnia normy / Meet the standard	PN-EN 60669-1:2006 (EN 60669-1:1999+A1:2002)

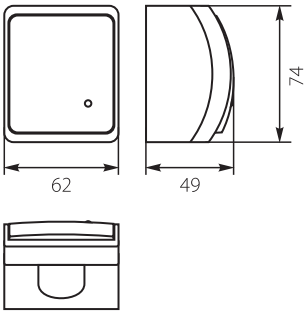

Łącznik Krzyżowy VW-4 / Intermediate Switch VW-4



Nr kat. / Cat No.	Symbol	Kolor / Colour	Układ połączeń / Pattern number	Wersja / Version	IP
61.331	VW 154-01	biały / white	7	natynkowy, zaciski bezgwintowe / surface mounted, screwless terminals	IP44
61.332	VW 154-02	brąz/ brown			
61.333	VW 154-03	popiel / gray			
61.335	VW 154-08	popiel-grafit / gray-graphite			

Kolor biały / White colour · Kolor brąz / Brown colour · Kolor popiel / Gray colour · Kolor popiel-grafit / Gray-Graphite colour

Tworzywo ABS / ABS Plastic · 1/10 szt. / 1/10 pcs.

Unr	In
250V~	10A
Spełnia normy / Meet the standard	PN-EN 60669-1:2006 (EN 60669-1:1999+A1:2002)

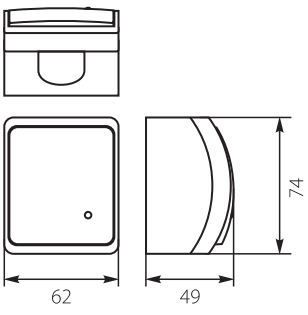

Łącznik Krzyżowy Podświetlany VW-4L / Intermediate Switch With Illumination VW-4L



Nr kat. / Cat No.	Symbol	Kolor / Colour	Układ połączeń / Pattern number	Wersja / Version	IP
61.336	VW 154-51	biały / white	7	natynkowy, zaciski bezgwintowe / surface mounted, screwless terminals	IP44
61.337	VW 154-52	brąz/ brown			
61.338	VW 154-53	popiel / gray			
61.340	VW 154-58	popiel-grafit / gray-graphite			

Kolor biały / White colour · Kolor brąz / Brown colour · Kolor popiel / Gray colour · Kolor popiel-grafit / Gray-Graphite colour

Tworzywo ABS / ABS Plastic · 1/10 szt. / 1/10 pcs.

Unr	In
250V~	10A
Spełnia normy / Meet the standard	PN-EN 60669-1:2006 (EN 60669-1:1999+A1:2002)

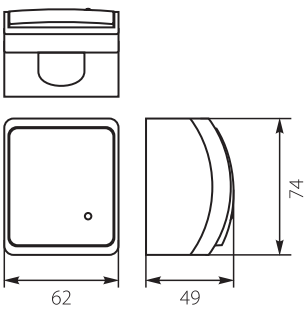

Przycisk Dzwonek VW-5 / Single Push Button - Bell VW-5



Nr kat. / Cat No.	Symbol	Kolor / Colour	Układ połączeń / Pattern number	Wersja / Version	IP
61.341	VW 155-01	biały / white	1	natynkowy, zaciski bezgwintowe / surface mounted, screwless terminals	IP44
61.342	VW 155-02	brąz/ brown			
61.343	VW 155-03	popiel / gray			
61.345	VW 155-08	popiel-grafit / gray-graphite			

Kolor biały / White colour · Kolor brąz / Brown colour · Kolor popiel / Gray colour · Kolor popiel-grafit / Gray-Graphite colour

Tworzywo ABS / ABS Plastic · 1/10 szt. / 1/10 pcs.

Unr	In
250V~	10A
Spełnia normy / Meet the standard	PN-EN 60669-1:2006 (EN 60669-1:1999+A1:2002)

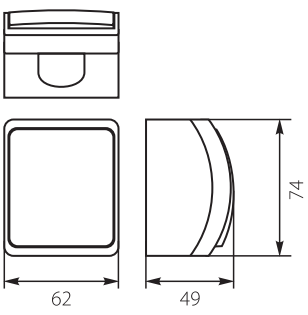

Przycisk Dzwonek Podświetlany VW-5L / Single Push Button - Bell With Illumination VW-5L



Nr kat. / Cat No.	Symbol	Kolor / Colour	Układ połączeń / Pattern number	Wersja / Version	IP
61.346	VW 155-51	biały / white	1	natynkowy, zaciski bezgwintowe / surface mounted, screwless terminals	IP44
61.347	VW 155-52	brąz/ brown			
61.348	VW 155-53	popiel / gray			
61.350	VW 155-58	popiel-grafit / gray-graphite			

○ Kolor biały / White colour ● Kolor brąz / Brown colour ● Kolor popiel / Gray colour ◑ Kolor popiel-grafit / Gray-Graphite colour

Unr	**In**
250V~	10A
Spełnia normy / Meet the standard	PN-EN 60669-1:2006 (EN 60669-1:1999+A1:2002)

ABS Tworzywo ABS / ABS Plastic

1/10 szt. / 1/10 pcs.

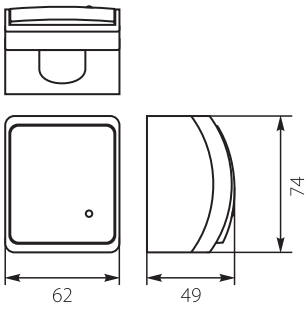

Przycisk Światło VW-6 / Single Push Button - Light VW-6



Nr kat. / Cat No.	Symbol	Kolor / Colour	Układ połączeń / Pattern number	Wersja / Version	IP
61.351	VW 156-01	biały / white	1	natynkowy, zaciski bezgwintowe / surface mounted, screwless terminals	IP44
61.352	VW 156-02	brąz/ brown			
61.353	VW 156-03	popiel / gray			
61.355	VW 156-08	popiel-grafit / gray-graphite			

○ Kolor biały / White colour ● Kolor brąz / Brown colour ● Kolor popiel / Gray colour ◑ Kolor popiel-grafit / Gray-Graphite colour

Unr	**In**
250V~	10A
Spełnia normy / Meet the standard	PN-EN 60669-1:2006 (EN 60669-1:1999+A1:2002)

ABS Tworzywo ABS / ABS Plastic

1/10 szt. / 1/10 pcs.

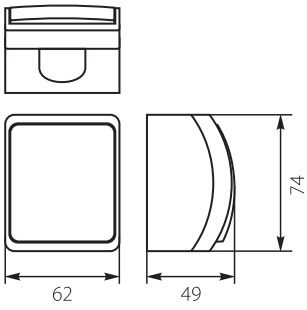

Przycisk Światło Podświetlany VW-6L / Single Push Button - Light With Illumination VW-6L



Nr kat. / Cat No.	Symbol	Kolor / Colour	Układ połączeń / Pattern number	Wersja / Version	IP
61.356	VW 156-51	biały / white	1	natynkowy, zaciski bezgwintowe / surface mounted, screwless terminals	IP44
61.357	VW 156-52	brąz/ brown			
61.358	VW 156-53	popiel / gray			
61.360	VW 156-58	popiel-grafit / gray-graphite			

○ Kolor biały / White colour ● Kolor brąz / Brown colour ● Kolor popiel / Gray colour ◑ Kolor popiel-grafit / Gray-Graphite colour

Unr	**In**
250V~	10A
Spełnia normy / Meet the standard	PN-EN 60669-1:2006 (EN 60669-1:1999+A1:2002)

ABS Tworzywo ABS / ABS Plastic

1/10 szt. / 1/10 pcs.

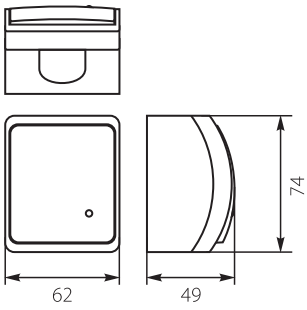

Łącznik Uniwersalny/Schodowy VW-7 / Universal/Two-Way Switch VW-7



Nr kat. / Cat No.	Symbol	Kolor / Colour	Układ połączeń / Pattern number	Wersja / Version	IP
61.361	VW 157-01	biały / white	6	natynkowy, bez nadruku, zaciski bezgwintowe / surface mounted, without printed pictogram, screwless terminals	IP44
61.362	VW 157-02	brąz/ brown			
61.363	VW 157-03	popiel / gray			
61.365	VW 157-08	popiel-grafit / gray-graphite			

○ Kolor biały / White colour ● Kolor brąz / Brown colour ● Kolor popiel / Gray colour ◑ Kolor popiel-grafit / Gray-Graphite colour

Unr	**In**
250V~	10A
Spełnia normy / Meet the standard	PN-EN 60669-1:2006 (EN 60669-1:1999+A1:2002)

ABS Tworzywo ABS / ABS Plastic

1/10 szt. / 1/10 pcs.

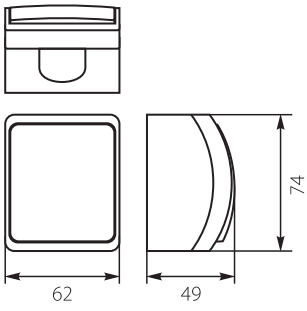

Łącznik Uniwersalny/Schodowy Podświetlany VW-7L / Universal/Two-Way Switch With Illumination VW-7L



Nr kat. / Cat No.	Symbol	Kolor / Colour	Układ połączeń / Pattern number	Wersja / Version	IP
61.366	VW 157-51	biały / white	6	natynkowy, bez nadruku, zaciski bezgwintowe / surface mounted, without printed pictogram, screwless terminals	IP44
61.367	VW 157-52	brąz/ brown			
61.368	VW 157-53	popiel / gray			
61.370	VW 157-58	popiel-grafit / gray-graphite			

○ Kolor biały / White colour ● Kolor brąz / Brown colour ● Kolor popiel / Gray colour ◑ Kolor popiel-grafit / Gray-Graphite colour

Unr	**In**
250V~	10A
Spełnia normy / Meet the standard	PN-EN 60669-1:2006 (EN 60669-1:1999+A1:2002)

ABS Tworzywo ABS / ABS Plastic

1/10 szt. / 1/10 pcs.

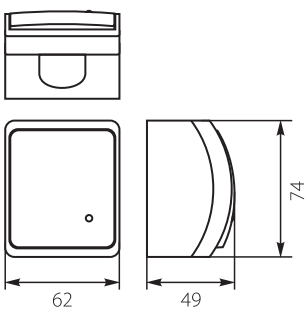

Gniazdo pojedyncze (2P+Z) VG-1 / Single Socket (2P+Z) VG-1



Nr kat. / Cat No.	Symbol	Kolor / Colour	Kolor klapki / Flap colour	Wersja / Version	IP
61.371	VG 161-01	biały / white	biały / white	natynkowe, z uziemieniem, zaciski gwintowe / surface mounted, with earthing contact, screw type terminals,	IP44
61.372	VG 161-02	brąz/ brown	brąz/ brown		
61.373	VG 161-03	popiel / gray	popiel / gray		
61.375	VG 161-08	popiel / gray	grafit / graphite		
61.376	VG 161-51	biały / white	dymna / smoky		
61.377	VG 161-52	brąz/ brown	dymna / smoky		
61.378	VG 161-53	popiel / gray	dymna / smoky		

○ Kolor biały / White colour ● Kolor brąz / Brown colour ● Kolor popiel / Gray colour
● Kolor grafit / Graphite colour ● Kolor dymny transparentny / Transparent smoky colour

ABS Tworzywo ABS / ABS Plastic — 1/10 szt. / 1/10 pcs.

Unr	In
250V~	16A

Spełnia normy / Meet the standard PN-IEC 60884-1:2006 (IEC 60884-1:2002) PN-E-93201:1997

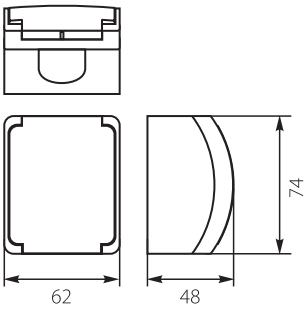

Gniazdo podwójne (2x2P+Z) VG-2 / Double Socket (2x2P+Z) VG-2



Nr kat. / Cat No.	Symbol	Kolor / Colour	Kolor klapki / Flap colour	Wersja / Version	IP
61.380	VG 162-01	biały / white	biały / white	natynkowe, z uziemieniem, zaciski gwintowe / surface mounted, with earthing contact, screw type terminals,	IP44
61.381	VG 162-02	brąz/ brown	brąz/ brown		
61.382	VG 162-03	popiel / gray	popiel / gray		
61.384	VG 162-08	popiel / gray	grafit / graphite		
61.385	VG 162-51	biały / white	dymna / smoky		
61.386	VG 162-52	brąz/ brown	dymna / smoky		
61.387	VG 162-53	popiel / gray	dymna / smoky		

○ Kolor biały / White colour ● Kolor brąz / Brown colour ● Kolor popiel / Gray colour
● Kolor grafit / Graphite colour ● Kolor dymny transparentny / Transparent smoky colour

ABS Tworzywo ABS / ABS Plastic — 1/10 szt. / 1/10 pcs.

Unr	In
250V~	16A

Spełnia normy / Meet the standard PN-IEC 60884-1:2006 (IEC 60884-1:2002) PN-E-93201:1997

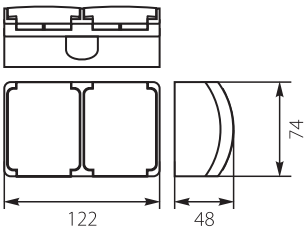

Gniazdo pojedyncze (Schuko 2P+Z) VG-1S / Single Socket (Schuko 2P+Z) VG-1S



Nr kat. / Cat No.	Symbol	Kolor / Colour	Kolor klapki / Flap colour	Wersja / Version	IP
61.389	VG 181-01	biały / white	biały / white	natynkowe, z uziemieniem typu Schuko, zaciski gwintowe / surface mounted, with Schuko type earthing contact, screw type terminals,	IP44
61.390	VG 181-02	brąz/ brown	brąz/ brown		
61.391	VG 181-03	popiel / gray	popiel / gray		
61.392	VG 181-08	popiel / gray	grafit / graphite		
61.393	VG 181-51	biały / white	dymna / smoky		
61.394	VG 181-52	brąz/ brown	dymna / smoky		
61.395	VG 181-53	popiel / gray	dymna / smoky		

○ Kolor biały / White colour ● Kolor brąz / Brown colour ● Kolor popiel / Gray colour
● Kolor grafit / Graphite colour ● Kolor dymny transparentny / Transparent smoky colour

ABS Tworzywo ABS / ABS Plastic — 1/10 szt. / 1/10 pcs.

Unr	In
250V~	16A

Spełnia normy / Meet the standard PN-IEC 60884-1:2006 (IEC 60884-1:2002) PN-E-93201:1997

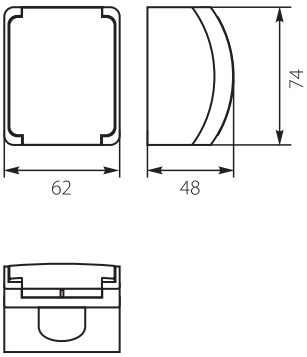

Gniazdo podwójne (Schuko 2x2P+Z) VG-2S / Double Socket (Schuko 2x2P+Z) VG-2S



Nr kat. / Cat No.	Symbol	Kolor / Colour	Kolor klapki / Flap colour	Wersja / Version	IP
61.396	VG 182-01	biały / white	biały / white	natynkowe, z uziemieniem typu Schuko, zaciski gwintowe / surface mounted, with Schuko type earthing contact, screw type terminals,	IP44
61.397	VG 182-02	brąz/ brown	brąz/ brown		
61.398	VG 182-03	popiel / gray	popiel / gray		
61.399	VG 182-08	popiel / gray	grafit / graphite		
61.400	VG 182-51	biały / white	dymna / smoky		
61.401	VG 182-52	brąz/ brown	dymna / smoky		
61.402	VG 182-53	popiel / gray	dymna / smoky		

○ Kolor biały / White colour ● Kolor brąz / Brown colour ● Kolor popiel / Gray colour
● Kolor grafit / Graphite colour ● Kolor dymny transparentny / Transparent smoky colour

ABS Tworzywo ABS / ABS Plastic — 1/10 szt. / 1/10 pcs.

Unr	In
250V~	16A

Spełnia normy / Meet the standard PN-IEC 60884-1:2006 (IEC 60884-1:2002) PN-E-93201:1997

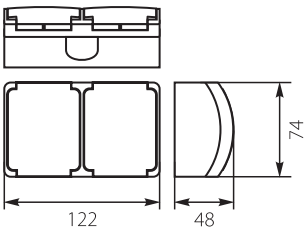

Wspornik Montażowy TH-35/7.5 (Euroszyna) / TH-35/7.5 Bracket (Eurobus)



Nr kat. / Cat No.	Symbol	Powłoka / Coating	Materiał / Material	Długość / Length [mm]	Rozstaw otworów montażowych / Distance of the assembly-holes [mm]	Zastosowanie / Application
33.90	WTH 1/ TH35/90	ocynk / galvanized	stal / steel	90,00	74	TH-1
33.98	WTH 2/ TH35/98	ocynk / galvanized	stal / steel	98,00	46	TZ
33.112	WTH 3/ TH35/112	ocynk / galvanized	stal / steel	112,00	80/99	RH-4
33.122	WTH 4/ TH35/122	ocynk / galvanized	stal / steel	122,00	106	SRn-6
33.124	WTH 5/ TH35/124	ocynk / galvanized	stal / steel	124,00	87	RM-7
33.140	WTH 6/ TH35/140	ocynk / galvanized	stal / steel	140,00	118	TH-2
33.156	WTH 7/ TH35/156	ocynk / galvanized	stal / steel	156,00	142	SRn-8
33.163	WTH 8/ TH35/163	ocynk / galvanized	stal / steel	163,00	134	RM-9
33.164	WTH 9/ TH35/164	ocynk / galvanized	stal / steel	164,00	131/152	RH-6
33.170	WTH 10/ TH35/170	ocynk / galvanized	stal / steel	174,00	143/163	RHp-8
33.180	WTH 11/ TH35/180	ocynk / galvanized	stal / steel	180,00	127	TH-3
33.185	WTH 12/ TH35/185	ocynk / galvanized	stal / steel	185,00	166	OZP
33.199	WTH 13/ TH35/199	ocynk / galvanized	stal / steel	199,00	168/186	RH-8
33.228	WTH 14/ TH35/228	ocynk / galvanized	stal / steel	228,00	213	SRn-12
33.230	WTH 15/ TH35/230	ocynk / galvanized	stal / steel	230,00	178	TH-4
33.244	WTH 16/ TH35/244	ocynk / galvanized	stal / steel	244,00	211/230	RHp-12
33.266	WTH 17/ TH35/266	ocynk / galvanized	stal / steel	266,00	235/254	RH-12
33.333	WTH 18/ TH35/333	ocynk / galvanized	stal / steel	333,00	318	SRn-18
33.350	WTH 19/ TH35/350	ocynk / galvanized	stal / steel	350,00	316/336	RHp-18
33.372	WTH 20/ TH 35/372	ocynk / galvanized	stal / steel	372,00	320/262	RH-18
33.501	WTH 205/ TH35/500	ocynk / galvanized	stal / steel	500,00	495	-
33.505	WTH 206/ TH35/500P	ocynk / galvanized	stal / steel	500,00	perforowana / perforated	-
33.995	WTH 21/ TH35/1000	ocynk / galvanized	stal / steel	1000,00	995	-
33.998	WTH 22/ TH35/1000P	ocynk / galvanized	stal / steel	1000,00	perforowana / perforated	-
33.992	WTH 23/ TH35/2000	ocynk / galvanized	stal / steel	2000,00	1995	-
33.993	WTH 24/ TH35/2000P	ocynk / galvanized	stal / steel	2000,00	perforowana / perforated	-

1 szt. / 1 p.

Opcja / Option możemy wykonać szyny TH 35 dowolnej długości z zakresu od 80 do 2000 mm / we can make TH 35 rails of any length in the range of 80 to 2000 mm.

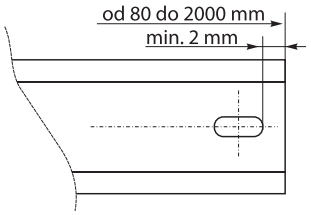

Podstawa Mocująca do Wsporników Montażowych TH (Euroszyny) / Mounting Base for TH (EUROBUS)



Nr kat. / Cat No.	Symbol	Kolor / Colour	Wersja / Version
47.885	PMTH	biały / white	na zatrzask, otwór na wkręt / mounting latch, screw hole

Kolor biały / White colour - RAL 9003 1 szt. / 1 p.



Taśma Elektroizolacyjna / Electrical Tape



Nr kat. / Cat No.	Kolor / Colour	Wersja / Version	Grubość / Thickness [mm]	Opakowanie [szt.] / Pack [p.]
41.1	czarny / black	15mm x 10m	0,15	10
41.3	biały / white	15mm x 10m	0,15	10
41.4	żółto-zielony / yellow-green	15mm x 10m	0,15	10
41.6	mix	15mm x 10m	0,15	8
41.10	czarny / black	19mm x 20m	0,15	10
41.12	biały / white	19mm x 20m	0,15	10
41.14	żółto-zielony / yellow-green	19mm x 20m	0,15	10
41.16	mix	19mm x 20m	0,15	8

● Kolor czarny / Black colour ○ Kolor biały / White colour ◐ Kolor żółto zielony / Yellow and green colour

Płyta Montażowa PM (dla puszek PH, OH) / PM Assembly Plate (for PH, OH Boxes)



Nr kat. / Cat No.	Symbol	Powłoka / Coating	Materiał / Material	Wymiary / Dimensions [mm]	Zastosowanie / Application
33.10	PM 1	ocynk / galvanized	stal / steel	96 x 96	Puszki PH-1 / PH-1 Boxes
33.20	PM 2	ocynk / galvanized	stal / steel	106 x 146	Puszki PH-2 / PH-2 Boxes
33.30	PM 3	ocynk / galvanized	stal / steel	136 x 186	Puszki PH-3 / PH-3 Boxes
33.40	PM 4	ocynk / galvanized	stal / steel	186 x 236	Puszki PH-4 / PH-4 Boxes

Zaślepka do Plombowania ZP / ZP Plug for Sealing





Nr kat. / Cat No.	Symbol	Kolor / Colour	Wersja / Version
40.48	ZP 1	biały / white	Ø 4,8 M5
40.50	ZP 2	szary / gray	Ø 5 M5

○ Kolor biały / White colour - RAL 9003 ◌ Kolor szary / Gray colour

Zaślepka Masztowa GSO / GSO Mast Plug





Nr kat. / Cat No.	Symbol	Kolor / Colour	Ø zaślepki / Ø plug	Ø masztu / Ø mast	Max. średnica przew. / Max wires diameter
20.1	GSO	biały / white	95 mm	47 - 55 mm	9 mm

● Kolor czarny/ Black colour - RAL 9005

Puszka Hermetyczna Przemysłowa PHP-54 / Hermetic Box PHP-54



Nr kat. / Cat No.	Symbol	Kolor / Colour	Wersja / Version	Waga [kg] / Weight	IP
62.54	PHP 54	szary / gray	Z uszczelką wylewaną, pokrywa na wkręty / With cast gasket, lid on screws	0,1	IP67

Kolor szary / Gray colour

Tworzywo ABS / ABS Plastic
USZCZELKA WYLEWANA / CAST GASKET
STABILNOŚĆ pracy / STABLE performance
MOSIĘŻNE TULEJKI / BRASS SLEEVES
ODPORNOŚĆ na uderzenia / Impact RESISTANCE

Dane znamionowe:

Unr	Uni
400V	500V

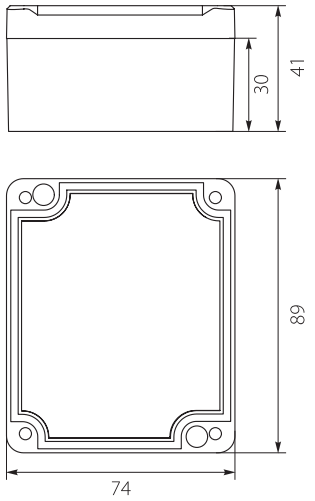

Puszka Hermetyczna Przemysłowa PHP-56 / Hermetic Box PHP-56



Nr kat. / Cat No.	Symbol	Kolor / Colour	Wersja / Version	Waga [kg] / Weight	IP
62.56	PHP 56	szary / gray	Z uszczelką wylewaną, pokrywa na wkręty / With cast gasket, lid on screws	0,1	IP67

Kolor szary / Gray colour

Tworzywo ABS / ABS Plastic
USZCZELKA WYLEWANA / CAST GASKET
STABILNOŚĆ pracy / STABLE performance
MOSIĘŻNE TULEJKI / BRASS SLEEVES
ODPORNOŚĆ na uderzenia / Impact RESISTANCE

Dane znamionowe:

Unr	Uni
400V	500V

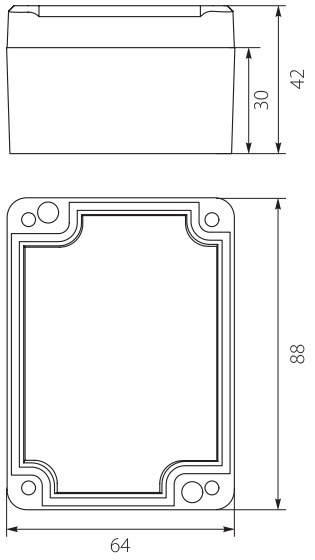

Puszka Hermetyczna Przemysłowa PHP-57 / Hermetic Box PHP-57

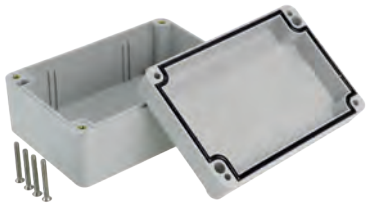

Nr kat. / Cat No.	Symbol	Kolor / Colour	Wersja / Version	Waga [kg] / Weight	IP
62.57	PHP 57	szary / gray	Z uszczelką wylewaną, pokrywa na wkręty / With cast gasket, lid on screws	0,1	IP67

Kolor szary / Gray colour

Tworzywo ABS / ABS Plastic
USZCZELKA WYLEWANA / CAST GASKET
STABILNOŚĆ pracy / STABLE performance
MOSIĘŻNE TULEJKI / BRASS SLEEVES
ODPORNOŚĆ na uderzenia / Impact RESISTANCE

Dane znamionowe:

Unr	Uni
400V	500V

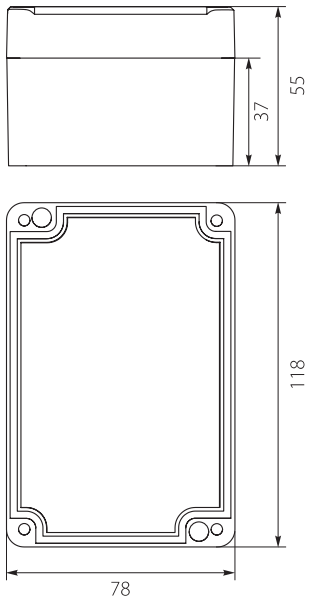

Puszka Hermetyczna Przemysłowa PHP-58 / Hermetic Box PHP-58

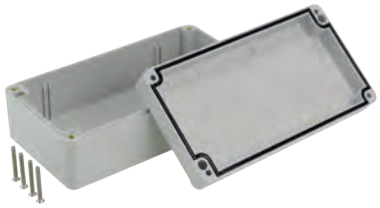

Nr kat. / Cat No.	Symbol	Kolor / Colour	Wersja / Version	Waga [kg] / Weight	IP
62.58	PHP 58	szary / gray	Z uszczelką wylewaną, pokrywa na wkręty / With cast gasket, lid on screws	0,2	IP67

Kolor szary / Gray colour

Tworzywo ABS / ABS Plastic
USZCZELKA WYLEWANA / CAST GASKET
STABILNOŚĆ pracy / STABLE performance
MOSIĘŻNE TULEJKI / BRASS SLEEVES
ODPORNOŚĆ na uderzenia / Impact RESISTANCE

Dane znamionowe:

Unr	Uni
400V	500V

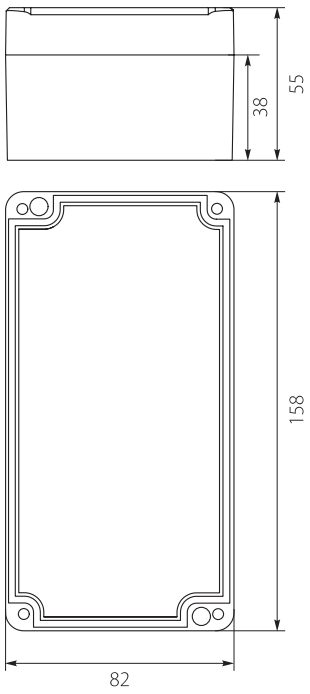

Puszka Hermetyczna Przemysłowa PHP-59 / Hermetic Box PHP-59

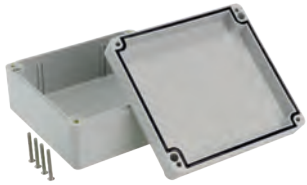

Nr kat. / Cat No.	Symbol	Kolor / Colour	Wersja / Version	Waga [kg] / Weight	IP
62.59	PHP 59	szary / gray	Z uszczelką wylewaną, pokrywa na wkręty / With cast gasket, lid on screws	0,2	IP67

Kolor szary / Gray colour

Tworzywo ABS / ABS Plastic
USZCZELKA WYLEWANA / CAST GASKET
STABILNOŚĆ pracy / STABLE performance
MOSIĘŻNE TULEJKI / BRASS SLEEVES
ODPORNOŚĆ na uderzenia / Impact RESISTANCE

Dane znamionowe:

Unr	Uni
400V	500V

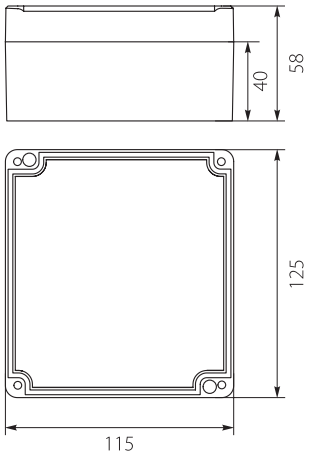

Puszka Hermetyczna Przemysłowa PHP-74 / Hermetic Box PHP-74



Nr kat. / Cat No.	Symbol	Kolor / Colour	Wersja / Version	Waga [kg] / Weight	IP
62.74	PHP 74	szary / gray	Z uszczelką wylewaną, pokrywa na wkręty / With cast gasket, lid on screws	0,3	IP67

Kolor szary / Gray colour

Tworzywo ABS / ABS Plastic
USZCZELKA WYLEWANA / CAST GASKET
STABILNOŚĆ pracy / STABLE performance
MOSIĘŻNE TULEJKI / BRASS SLEEVES
ODPORNOŚĆ na uderzenia / Impact RESISTANCE

Dane znamionowe:

Unr	Uni
400V	500V

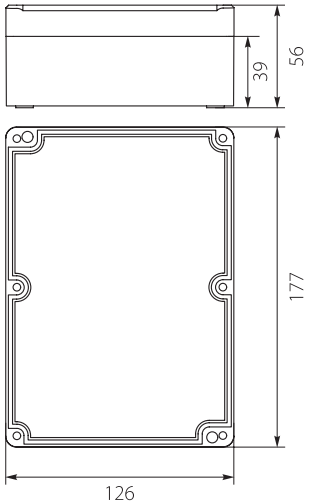

Puszka Hermetyczna Przemysłowa PHP-90 / Hermetic Box PHP-90



Nr kat. / Cat No.	Symbol	Kolor / Colour	Wersja / Version	Waga [kg] / Weight	IP
62.90	PHP 90	szary / gray	Z uszczelką wylewaną, pokrywa na wkręty / With cast gasket, lid on screws	0,5	IP67

Kolor szary / Gray colour

Tworzywo ABS / ABS Plastic
USZCZELKA WYLEWANA / CAST GASKET
STABILNOŚĆ pracy / STABLE performance
MOSIĘŻNE TULEJKI / BRASS SLEEVES
ODPORNOŚĆ na uderzenia / Impact RESISTANCE

Dane znamionowe:

Unr	Uni
400V	500V

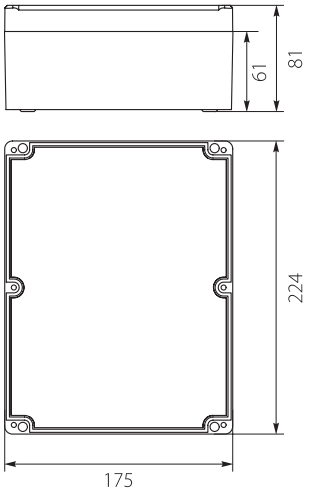

Puszka Hermetyczna Przemysłowa PHP-95 / Hermetic Box PHP-95



Nr kat. / Cat No.	Symbol	Kolor / Colour	Wersja / Version	Waga [kg] / Weight	IP
62.95	PHP 95	szary / gray	Z uszczelką wylewaną, pokrywa na wkręty / With cast gasket, lid on screws	0,7	IP67

Kolor szary / Gray colour

Tworzywo ABS / ABS Plastic
USZCZELKA WYLEWANA / CAST GASKET
STABILNOŚĆ pracy / STABLE performance
MOSIĘŻNE TULEJKI / BRASS SLEEVES
ODPORNOŚĆ na uderzenia / Impact RESISTANCE

Dane znamionowe:

Unr	Uni
400V	500V

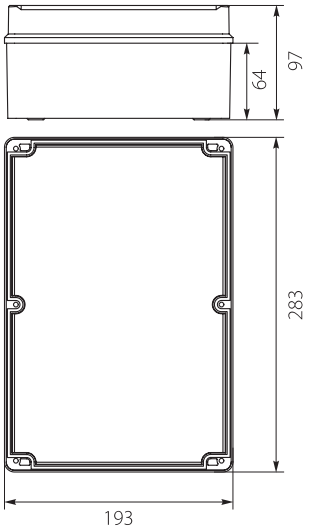

Puszka Hermetyczna Przemysłowa PHP-96 / Hermetic Box PHP-96



Nr kat. / Cat No.	Symbol	Kolor / Colour	Wersja / Version	Waga [kg] / Weight	IP
62.96	PHP 96	szary / gray	Z uszczelką wylewaną, pokrywa na wkręty / With cast gasket, lid on screws	0,1	IP67

Kolor szary / Gray colour

Tworzywo ABS / ABS Plastic
USZCZELKA WYLEWANA / CAST GASKET
STABILNOŚĆ pracy / STABLE performance
MOSIĘŻNE TULEJKI / BRASS SLEEVES
ODPORNOŚĆ na uderzenia / Impact RESISTANCE

Dane znamionowe:

Unr	Uni
400V	500V

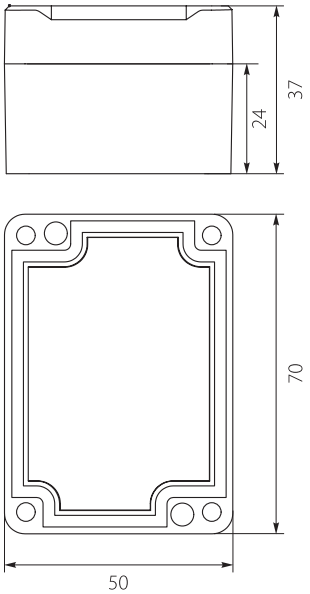







Puszka Hermetyczna Przemysłowa PHP-111 / Hermetic Box PHP-111

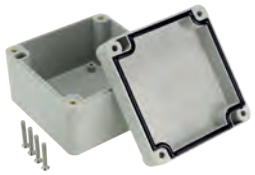

Nr kat. / Cat No.	Symbol	Kolor / Colour	Wersja / Version	Waga [kg] / Weight	IP
62.111	PHP 111	szary / gray	Z uszczelką wylewaną, pokrywa na wkręty / With cast gasket, lid on screws	0,1	IP67

Kolor szary / Gray colour

Tworzywo ABS / ABS Plastic
USZCZELKA WYLEWANA / CAST GASKET
STABILNOŚĆ pracy / STABLE performance
MOSIĘŻNE TULEJKI / BRASS SLEEVES
ODPORNOŚĆ na uderzenia / Impact RESISTANCE

Dane znamionowe:

Unr	Uni
400V	500V

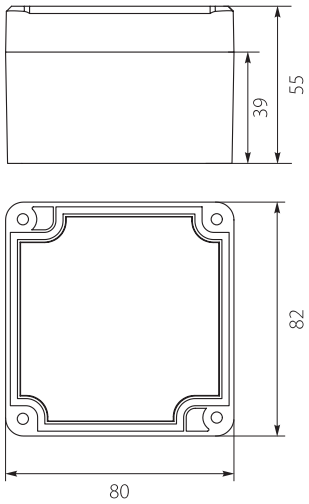

Puszka Hermetyczna Przemysłowa PHP-116 / Hermetic Box PHP-116



Nr kat. / Cat No.	Symbol	Kolor / Colour	Wersja / Version	Waga [kg] / Weight	IP
62.116	PHP 116	szary / gray	Z uszczelką wylewaną, pokrywa na wkręty / With cast gasket, lid on screws	0,03	IP67

Kolor szary / Gray colour

Tworzywo ABS / ABS Plastic
USZCZELKA WYLEWANA / CAST GASKET
STABILNOŚĆ pracy / STABLE performance
MOSIĘŻNE TULEJKI / BRASS SLEEVES
ODPORNOŚĆ na uderzenia / Impact RESISTANCE

Dane znamionowe:

Unr	Uni
400V	500V

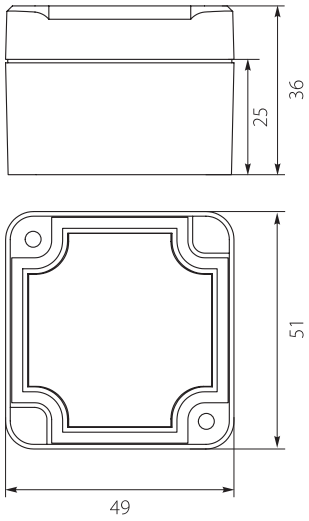

Puszka Hermetyczna Przemysłowa PHP-117 / Hermetic Box PHP-117



Nr kat. / Cat No.	Symbol	Kolor / Colour	Wersja / Version	Waga [kg] / Weight	IP
62.117	PHP 117	szary / gray	Z uszczelką wylewaną, pokrywa na wkręty / With cast gasket, lid on screws	0,1	IP67

Kolor szary / Gray colour

Tworzywo ABS / ABS Plastic
USZCZELKA WYLEWANA / CAST GASKET
STABILNOŚĆ pracy / STABLE performance
MOSIĘŻNE TULEJKI / BRASS SLEEVES
ODPORNOŚĆ na uderzenia / Impact RESISTANCE

Dane znamionowe:

Unr	Uni
400V	500V

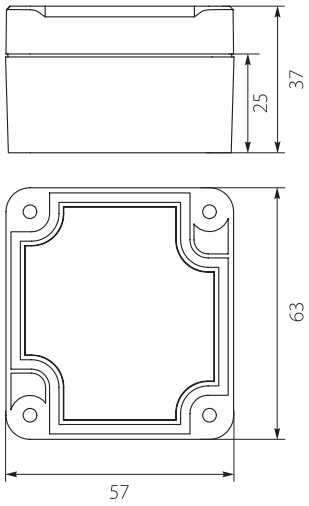

Puszka Hermetyczna Przemysłowa PHP-124 / Hermetic Box PHP-124



Nr kat. / Cat No.	Symbol	Kolor / Colour	Wersja / Version	Waga [kg] / Weight	IP
62.124	PHP 124CZ	czarny / black	Z uszczelką wylewaną, pokrywa na wkręty / With cast gasket, lid on screws	0,3	IP67
62.125	PHP 124	szary / gray			

Kolor szary / Gray colour
Kolor czarny / Black colour

Tworzywo ABS / ABS Plastic
USZCZELKA WYLEWANA / CAST GASKET
STABILNOŚĆ pracy / STABLE performance
MOSIĘŻNE TULEJKI / BRASS SLEEVES
ODPORNOŚĆ na uderzenia / Impact RESISTANCE

Dane znamionowe:

Unr	Uni
400V	500V

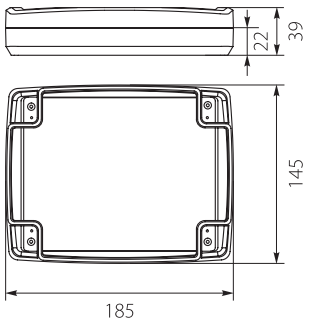

REGIONY SPRZEDAŻY
kontakt z przedstawicielami handlowymi

ELEKTRO-PLAST®

REGION 1
+48 668 358 458
region1@elektro-plast.pl

REGION 2
+48 668 234 941
region2@elektro-plast.pl

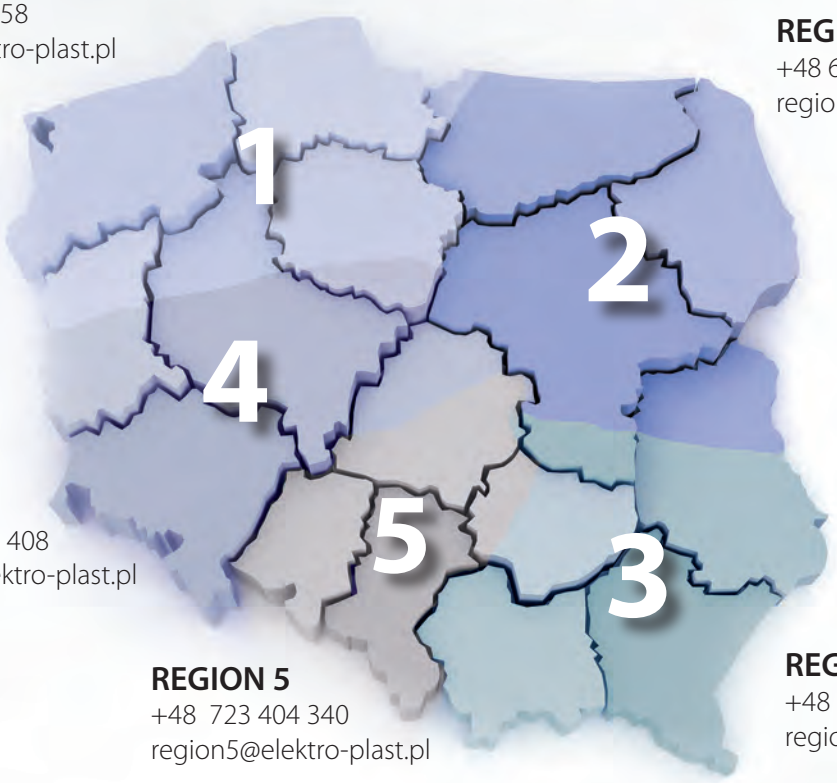

REGION 4
+48 600 070 408
region4@elektro-plast.pl

REGION 5
+48 723 404 340
region5@elektro-plast.pl

REGION 3
+48 600 070 407
region3@elektro-plast.pl

DZIAŁ EXPORTU
EXPORT DEPARTMENT

REGION WEST - NORTH
+ 48 601 620 703
export2@elektro-plast.pl

REGION EAST - SOUTH
+ 48 668 234 654
export@elektro-plast.pl



Wyd.1, 09/2018

NEO series

Quiteline

HERMETbox

Koala SERIES

LAVA line

STRONG

UNIbox

FALA line

ELEKTRO•PLAST®

Z.P.H. ELEKTRO-PLAST Sp. z o.o.
POLSKA, 62-860 Opatówek
ul. Rogatka 14
www.elektro-plast.pl

DZ. SPRZEDAŻY / LOGISTYKA
SALES DEPARTMENT / LOGISTICS
Niedźwiady 24 k/Kalisza
POLSKA, 62-800 NIEDŹWIADY

biuro@elektro-plast.pl

tel.: +48 62 767 06 73
tel./fax: +48 62 767 03 76
fax: +48 62 767 05 69
mobile: +48 600 070 411

ZAKŁAD PRODUKCYJNY
FACTORY MANUFACTURER
POLSKA, 62-820 Stawiszyn
ul. Szosa Konińska 4

www.elektro-plast.pl