Grzałka półprzewodnikowa GRZ / Semiconductor heater GRZ



GRZ15

Nr kat. / Cat No.	Symbol	Moc grzewcza / Heating capacity [W]	Długość L / Length L [mm]	Waga / Weight [kg]	Kolor / Colour	Element grzewczy / Heating element	Mocowanie / Mounting	IP	Ilość [szt.] / Quantity [pcs.]
86.55	GRZ15	15	65	0.3	szary / gray	PTC	na szynę TH 35 / to TH 35 rail	IP20 / I (z przewodem ochronnym / earthed)	1
86.56	GRZ30	30	65	0.3					
86.57	GRZ45	45	65	0.3					
86.58	GRZ50	50	80	0.4					
86.59	GRZ60	60	140	0.5					
86.60	GRZ75	75	140	0.5					
86.61	GRZ100	100	140	0.5					
86.62	GRZ150	150	220	0.7					
86.219	GRZ200	200	220	0.6					

Dodatkowe informacje / Additional information

Spełnia normy / Meet the standard	Dane znamionowe / Rated data
EN 55014-1:2006+A1:2009+A2:2011; EN 61000-3-2:2014; EN 61000-3-3:2013; EN 55014-2:2015	120-240V AC/DC (min. 110V, max. 265V)

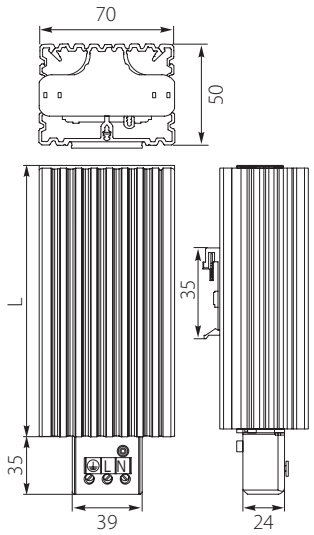

Grzałka półprzewodnikowa z wentylatorem GRZW / Compact Semiconductor Fan Heater GRZW



GRZW150

Nr kat. / Cat No.	Symbol	Moc grzewcza / Heating capacity [W]	Długość L / Length L [mm]	Waga / Weight [kg]	Kolor / Colour	Element grzewczy / Heating element	Mocowanie / Mounting	IP	Ilość [szt.] / Quantity [pcs.]
86.74*	GRZW150	150	182	1.1	szary / gray	PTC	na szynę TH 35 / to TH 35 rail	IP20 / I (z przewodem ochronnym / earthed)	1
86.75*	GRZW250	250	182	1.1					
86.76*	GRZW300	300	222	1.4					
86.77*	GRZW400	400	222	1.4					
86.78*	GRZW500	500	222	1.4					

Dodatkowe informacje / Additional information

Spełnia normy / Meet the standard	Dane znamionowe / Rated data
EN 55014-1:2006+A1:2009+A2:2011; EN 61000-3-2:2014; EN 61000-3-3:2013; EN 55014-2:2015	230V AC, 50/60Hz

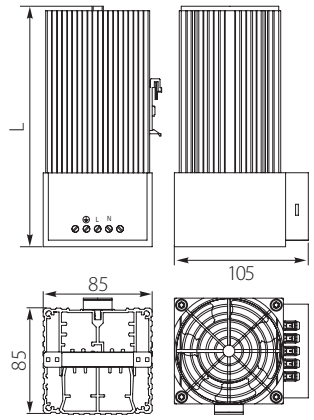

Lampka LED / LED lamp



LED 025

Nr kat. / Cat No.	Symbol	Kolor / Colour	Mocowanie / Mounting	Waga [kg] / Weight [kg]	IP
86.540*	LED 025	transparentny / transparent	magnetyczne / magnet fixing	0.2	IP20 / II (podwójnie izolowane / double insulated)
86.541*	LED 026	transparentny / transparent	śrubowe / screw fastening	0.2	

Dodatkowe informacje / Additional information

Spełnia normy / Meet the standard	Szt. / Pcs.
EN 55015:2013+A1:2015; EN 61000-3-2:2014; EN 61000-3-3:2013; EN 61547:2009	1
Podłączenie / Connection	Dane znamionowe / Rated data
2-biegunowe złącze z blokadą zatrzaskową; AC: maks. 2,5A / 240V AC, kolor: biały DC: maks. 2.5A / 60V DC, kolor: niebieski / 2-pole connector with snap lock; AC: max. 2.5A / 240V AC, color: white DC: max. 2.5A / 60V DC, color: blue	48V AC/DC - 265V DC/DC Min.: 48V AC/DC, Max.: 265V AC/DC
Jasność / Luminosity	Typ lampki / Lamp type
400 Lm przy 120° (1200 Lm przy 360 ° lub odpowiednik żarówki 95 W) / 400Lm at 120° (1,200Lm at 360° or equivalent 95W light bulb)	LED, kąt promieniowania 120° jasny kolor: światło dzienne, temperatura barwowa: 6000 do 7 000 K / LED, angle of radiation 120° light color: daylight, color temperature: 6,000K to 7,000K

