Uchwyt z tworzywa

Nr katalogowy:
93001311

Typ:
930013

Wersja materiałowa:
PCV-Beton

Służy do prowadzenia drutu odgromowego na płaskich dachach. Mocowany do podłoża za pomocą paska mocującego z membrany poprzez klejenie (dachy membranowe) – zamawiane oddzielnie. Prosta i lekka konstrukcja pozwala na szybki i łatwy montaż. Szczegóły na temat klejenia znajdziesz na www.elkobis.com.pl/ do-pobrania.

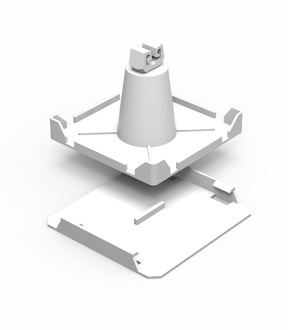

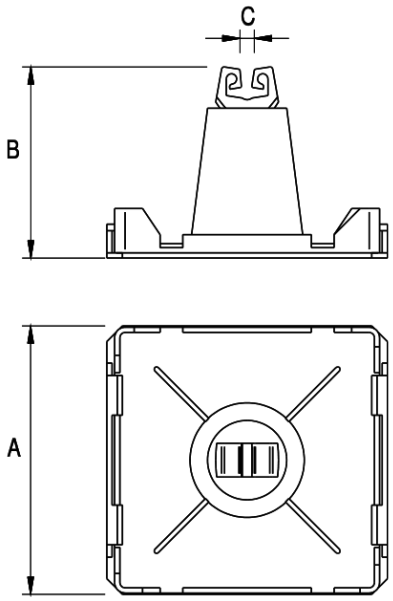

TYP	A	B	C	Kolor
930013	102	70	6-8	biały

ELKO-BIS Systemy Odgromowe SP. z o.o.
ul. Swojczycka 38e, 51-501 Wrocław
tel. +48 71 330 69 20
elkobis@elkobis.com.pl

Dział techniczny
tel. +48 71 330 69 24,
techniczny@elkobis.com.pl

NIP: 895 20 11 110
KRS: 0000411989
elkobis.com.pl