DS-2CD2386G2-I(U)

Kamera typu Turret 8 MP IR Fixed



- 1/1.8” Progressive Scan CMOS
- Maks. roz. 3840 × 2160 @ 20kl/s
- 2.8/4/6 mm obiektyw stałoogniskowy
- 120dB WDR
- Technologia Powered by Darkfighter
- H.265+, H.265, H.264+, H.264
- Wbudowany slot na kartę microSD/SDHC/SDXC do 256 GB
- Wbudowany mikrofon (opcjonalnie)
- -I model: IP67, -IU model: IP66
- Filtr fałszywych alarmów według klasyfikacji celu

AcuSense

Technologia Hikvision AcuSense, oparta na algorytmach głębokiego uczenia się, pozwala na klasyfikację alarmów człowiek/pojazd, alarm wyzwalany może być na kamerach bądź rejestratorach. Dzięki technologii deep learning można znacznie zmniejszyć liczbę fałszywych alarmów, generowanych przez inne cele niż człowiek / pojazdy.

Specyfikacja

Kamera	
Przetwornik obrazu	1/1.8” Progressive Scan CMOS
Min. Oświetlenie	Kolor: 0.014 Lux @ (F1.6, AGC wł.), 0 Lux z IR
Migawka	1/3 s to 1/100,000 s
Wolna migawka	Tak
Dzień/Noc	IRC
DNR	120 dB
Regulacja kąta nachylenia	Obrót: 0° - 360°, pochylenie: 0° - 75°, rotacja: 0° - 360°
Obiektyw	
Ogniskowa	Stałoogniskowy, 2.8/4/6 mm
Apertura	F1.6
FOV	2.8 mm, HFOV: 110.7° , VFOV: 59.1° , DFOV: 131° 4 mm, HFOV: 87.1° , VFOV: 47.4° , DFOV: 101.8° 6 mm, HFOV: 50.8° , VFOV: 27.6° , DFOV: 60°
Mocowanie obiektywu	M16
IR	
Zasięg IR	Do 30 m
Dł. fali	850 nm
Wideo	
Max. Rozdzielczość	3840 × 2160
Główny strumień	50Hz: 20fps (3840 × 2160, 3072 × 1728), 25fps (2688 × 1520,1920 × 1080, 1280 × 720) 60Hz: 20fps (3840 × 2160, 3072 × 1728), 30fps (2688 × 1520,1920 × 1080, 1280 × 720)
Dodatkowy strumień	50Hz: 25fps (640 × 480, 640 × 360, 320 × 240) 60Hz: 30fps (640 × 480, 640 × 360, 320 × 240)
Trzeci strumień	50Hz: 25fps (1280 × 720, 640 × 480, 640 × 360, 320 × 240) 60Hz: 30fps (1280 × 720, 640 × 480, 640 × 360, 320 × 240)
Kompresja wideo	Główny strumień: H.265+/H.264+/H.265/H.264 Dodatkowy strumień: H.265/H.264/MJPEG Tzreci strumień: H.265/H.264
H.264 Type	Baseline Profile/Main Profile/High Profile
H.265 Type	Main Profile
Bitrate wideo	32 Kbps - 16 Mbps
SVC	Obsługa kodowania H.264 i H.265
** Gdy rozdzielczość głównego strumienia wynosi 3840 × 2160, maksymalna częstotliwość odświeżania wynosi 20 kl/s dla wszystkich strumieni.*	
Audio(-U)	
Kompresja audio	G.711/G.722.1/G.726/MP2L2/PCM/MP3
Bitrate audio	64Kbps(G.711)/16Kbps(G.722.1)/16Kbps(G.726)/32-192Kbps(MP2L2)/8Kbps-320Kbps(MP3)
Redukcja szumów	Tak

Szybkość próbkowania dźwięku	8 kHz/16 kHz/32 kHz/44.1 kHz/48 kHz
Funkcje SMART	
Zdarzenia SMART	Ochrona obwodowa: detekcja przekroczenia linii, detekcja intruza, detekcja wejścia w obszar, detekcja wyjścia z obszaru (klasyfikacja człowiek/ pojazd)
Podstawowe zdarzenia	Detekcja ruchu, alarm sabotażu wideo, wyjątki (rozłączenie sieci, konflikt adresów IP, błędne logowanie, pełny dysk, błąd dysku), detekcja zmiany sceny
Powiązania	Przesyłanie na kartę FTP/NAS/pamięci, powiadamianie centrum nadzoru, wysyłanie wiadomości e-mail, wyzwalanie zrzutu obrazu
ROI	1 obszar dla strumienia głównego, dodatkowego i trzeciego
Obraz	
Poprawa obrazu	BLC, HLC, 3D DNR
Ustawienia obrazu	Saturacja, jasność, kontrast, ostrość, AGC i balans bieli
Przełączanie Dzień/ Noc	Dzień/Noc/Automatyczne/Harmonogram
Sieć	
Pamięć masowa	Micro SD/SDHC/SDXC (256 GB), lokalna pamięć NAS (NFS,SMB/CIFS), ANR
Protokoły	TCP/IP, ICMP, HTTP, HTTPS, FTP, DHCP, DNS, DDNS, RTP, RTSP, PPPoE, NTP, UPnP, SMTP, SNMP, IGMP, 802.1X, QoS, IPv6, UDP, Bonjour, SSL/TLS
API	ONVIF (PROFILE S, PROFILE G), ISAPI, SDK
Zabezpieczenia	Ochrona hasłem, silne hasło, szyfrowanie HTTPS, uwierzytelnianie 802.1X (EAP-MD5), znak wodny, filtr adresów IP, uwierzytelnianie podstawowe i uwierzytelnianie digest dla HTTP/HTTPS, WSSE i uwierzytelnianie digest dla ONVIF, TLS1.2.
Jednoczesny podgląd na żywo	Do 6 kanałów
Użytkownik/Host	Do 32 użytkowników, 3 poziomy: Administrator, Operator, Użytkownik
Oprogramowanie klienckie	iVMS-4200, Hik-Connect, HikCentral
Przeglądarka	Plug-in: IE8+, Chrome 41.0-44, Firefox30.0-51, Safari8.0-11 Chrome 57.0+, Firefox 52.0+
Interfejs	
Komunikacja	1 RJ45 10M/100M self-adaptive Ethernet port
Audio (-U)	Wbudowany mikrofon
Slot na kartę pamięci	Wbudowany slot na kartę micro SD/SDHC/SDXC do 256 GB
Ogólne	
Obsługiwane języki	32 języki angielski, rosyjski, estoński, bułgarski, węgierski, grecki, niemiecki, włoski, czeski, słowacki, francuski, polski, holenderski, portugalski, hiszpański, rumuński, duński, szwedzki, norweski, fiński, chorwacki, słoweński, serbski, turecki, koreański, tradycyjny chiński, tajski, wietnamski, japoński, łotewski, litewski, portugalski (Brazylia)
Ogólne funkcje	Zabezpieczenie przed migotaniem, trzy strumienie, odbicie lustrzane, maski prywatności, licznik pikseli
Reset	Reset poprzez przycisk reset w korpusie kamery i oprogramowaniu klienckim
Środowisko prasy	-30 °C do 60 °C (-22 °F do 140 °F), wilgotność 95% lub mniej (bez kondensacji)
Środowisko przechowywania	-30 °C do 60 °C (-22 °F do 140 °F), wilgotność 95% lub mniej (bez kondensacji)
Zasilanie	12 VDC ± 25%, ochrona przeciw odwrotnej polaryzacji; PoE (802.3af, class 3)

Pobór mocy oraz natężenia	12 VDC, 0.48 A, max. 5.8 W; PoE (802.3af, 36 V do 57 V), 0.19 A - 0.12 A, max. 6.8 W
Materiał	Korpus kamery : metal, obręcz: plastik
Wymiary	Kamera: Φ 138.3 × 126.3 mm (Φ 5.4” × 5”) Z opakowaniem: 170 × 170 × 150 mm (7” × 7” × 5.9”)
Waga w przybliżeniu	kamera 740 g (1.6 lb.) Z paczka w przybliżeniu 1060 g (2.3 lb.)
Ochrona	
Stopień ochrony	Model bez -U: IP67 (IEC 60529-2013) Model z -U: IP66 (IEC 60529-2013)

- Podane rozdzielczości są tylko możliwymi do wyboru opcjami. Nie oznacza to, że wszystkie strumienie mogą pracować z maksymalną rozdzielczością w tym samym czasie.

Dostępne modele

DS-2CD2386G2-I (2.8 mm)

DS-2CD2386G2-I (4 mm)

DS-2CD2386G2-I (6 mm)

DS-2CD2386G2-IU (2.8 mm)

DS-2CD2386G2-IU (4 mm)

DS-2CD2386G2-IU (6 mm)

Wymiary

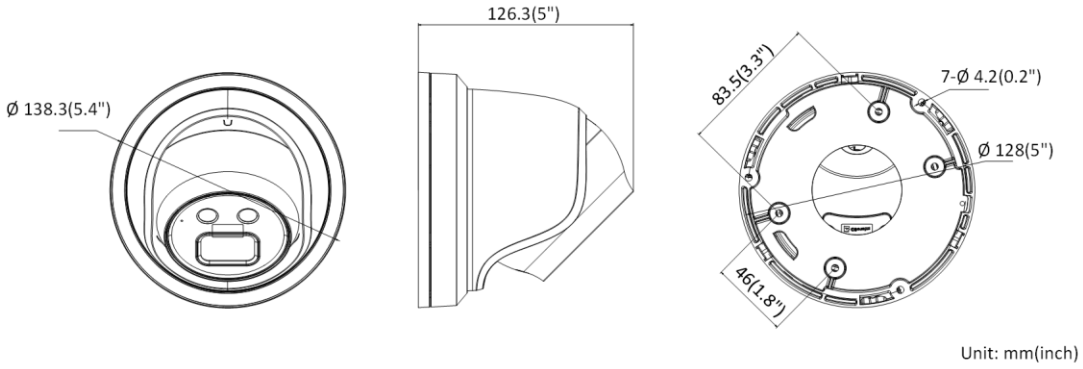

Akcesoria



DS-1273ZJ-140

Montaż ścienny



DS-1271ZJ-140

Montaż sufitowy



DS-1280ZJ-DM21

Puszka montażowa

Distributed by

Headquarters
No.555 Qianmo Road, Binjiang District,
Hangzhou 310051, China
T +86-571-8807-5998
overseasbusiness@hikvision.com

Hikvision USA
T +1-909-895-0400
sales.usa@hikvision.com

Hikvision Europe
T +31-23-5542770
sales.eu@hikvision.com

Hikvision UK & Ireland
T +01628-902140
sales.uk@hikvision.com

Hikvision UAE
T +971-4-4432090
salesme@hikvision.com

Hikvision Russia
T +7-495-669-67-99
saleru@hikvision.com

Hikvision Australia
T +61-2-8599-4233
salesau@hikvision.com

Hikvision Italy
T +39-0438-6902
info.it@hikvision.com

Hikvision South Africa
Tel: +27 (10) 0351172
sale.africa@hikvision.com

Hikvision Singapore
T +65-6684-4718
sg@hikvision.com

Hikvision Korea
T +82-(0)31-731-8817
sales.korea@hikvision.com

Hikvision India
T +91-22-28469900
sales@pramahikvision.com

Hikvision Brazil
T +55 11 3318-0050
Latam.support@hikvision.com

Hikvision France
T +33(0)1-85-330-450
info.fr@hikvision.com

Hikvision Spain
T +34-91-737-16-55
info.es@hikvision.com

Hikvision Poland
T +48-22-460-01-50
info.pl@hikvision.com

Hikvision Canada
T +1-866-200-6690
sales.canada@hikvision.com

Hikvision Turkey
T +90 (216)521 7070- 7074
sales.tr@hikvision.com

Hikvision Kazakhstan
T +7-727-9730667
nikia.panfilov@hikvision.ru

Hikvision Tashkent
T +99-87-1238-9438
uzb@hikvision.ru

Hikvision Indonesia
T +62-21-2933759
Sales.Indonesia@hikvision.com

Hikvision Thailand
T +662-275-9949
sales.thailand@hikvision.com

Hikvision Malaysia
T +601-7652-2413
sales.my@hikvision.com

Hikvision Vietnam
T +84-974270888
sales.vt@hikvision.com

Hikvision Hong Kong
T +852-2151-1761
info.hk@hikvision.com

Hikvision Colombia
sales.colombia@hikvision.com

© Hikvision Digital Technology Co., Ltd. 2019 | Data subject to change without notice |