35695 EVALO EL-3I B-SR

Oprawa ścienno-sufitowa

5905339356956





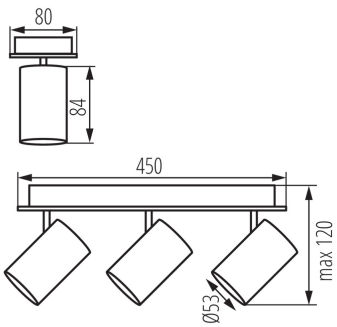

Kanlux EVALO to rodzina prostych spotów. Skandynawska wręcz prostota i srebrne elementy to wysoce elegancka klasyka. Wąski klosz mieści w sobie źródła GU10 (w komplecie dodajemy przyssawkę, która ułatwia ich montaż). Dwa kolory (czarny i biały) oraz ilość od 1 do 4 punktów świetlnych tych opraw otwiera wiele możliwości aranżacji. Spot Kanlux EVALO z 1 punktem to idealny kinkiet nad biurko, łóżko czy za kanapę. Dzięki takiej aranżacji Kanlux EVALI może pełnić rolę światła głównego i dodatkowego. Dodatkowym atutem jest możliwość dużej regulacji kierunku padania światła (dwie osie obrotu: 320 i 90 stopni).

DANE OGÓLNE:

Kolor: czarny
Miejsce montażu: do nadbudowania na ścianie, do nadbudowania na suficie
Miejsce zastosowania: wewnątrz
Minimalna odległość od oświetlanego obiektu: 0,5m
Wyrób nie nadający się do okrywania materiałem termoizolacyjnym: tak
Długość [mm]: 450
Szerokość [mm]: 80
Wysokość [mm]: 120

DANE TECHNICZNE:

Napięcie znamionowe [V]: 220-240 AC
Częstotliwość znamionowa [Hz]: 50
Moc maksymalna [W]: 3 x max 10
Klasa ochronności przed porażeniem elektrycznym: I
Źródło światła: PAR16
Źródło światła w komplecie: nie
Trzonek: GU10
Zakres temperatury otoczenia, na którą może być narażony wyrób [°C]: 5÷25
Materiał obudowy: stop aluminium
Rodzaj przyłącza: kostka śrubowa
Zakres przekrojów stosowanych przewodów [mm²]: 1÷2,5
Oprawa ruchoma w zakresie horyzontalnym [°]: 320
Oprawa ruchoma w zakresie wertykalnym [°]: 90
Stopień IP: 20

Zastrzega się możliwość wprowadzenia zmian technicznych. Dane zawarte w tym katalogu nie są prawnie wiążące.
Fotometria: wyniki uzyskane podczas badania konkretnego egzemplarza.

PL

35695 EVALO EL-3I B-SR

Oprawa ścienno-sufitowa



DANE LOGISTYCZNE:

Jak pakowane: 6
Ilość sztuk w opakowaniu pośrednim: 1
Ilość sztuk w opakowaniu zbiorczym: 6
Masa jednostkowa netto [g]: 840
Gramatura [g]: 1080
Długość opakowania jednostkowego [cm]: 45.5
Szerokość opakowania jednostkowego [cm]: 8.5
Wysokość opakowania jednostkowego [cm]: 13
Waga kartonu [kg]: 6.48
Szerokość kartonu [cm]: 29
Wysokość kartonu [cm]: 29
Długość kartonu [cm]: 47.5
Objętość kartonu [m³]: 0.039948