JASMIN C

Lampa wisząca










JASMIN C 270-G/O

		[W]		
JASMIN C 270-G/O	**36499**	max 20	E27	złoty dąb
JASMIN C 370-G/O	**36500**	2 x max 20	E27	złoty dąb
JASMIN C 470-G/O	**36501**	3 x max 20	E27	złoty dąb
JASMIN C 270-W/M	**36502**	max 20	E27	biały mat
JASMIN C 370-W/M	**36503**	2 x max 20	E27	biały mat
JASMIN C 470-W/M	**36504**	3 x max 20	E27	biały mat
JASMIN C 270-B	**36505**	max 20	E27	czarny
JASMIN C 370-B	**36506**	2 x max 20	E27	czarny
JASMIN C 470-B	**36507**	3 x max 20	E27	czarny

Kanlux JASMIN C to rodzina drewnianych, okrągłych opraw wiszących z wymiennym źródłem światła. Dostępne są różne wielkości i kolory plafoniery - do każdej z nich pasuje od 1 do 3 źródeł światła z trzonkiem E27. Oprawy możemy uzupełnić o kinkiety i plafoniery tej samej serii.

- oprawa zawieszana na linkach stalowych
- Materiał obudowy: drewno
- Materiał klosza: szkło

Zastrzega się możliwość wprowadzenia zmian technicznych. Dane zawarte w tym katalogu nie są prawnie wiążące.

PL

JASMIN C

Lampa wisząca





JASMIN C 270-G/O



JASMIN C 370-G/O



JASMIN C 470-G/O



JASMIN C 270-W/M



JASMIN C 370-W/M



JASMIN C 470-W/M



JASMIN C 270-B



JASMIN C 370-B

Zastrzega się możliwość wprowadzenia zmian technicznych. Dane zawarte w tym katalogu nie są prawnie wiążące.

PL

JASMIN C

Lampa wisząca



JASMIN C 470-B

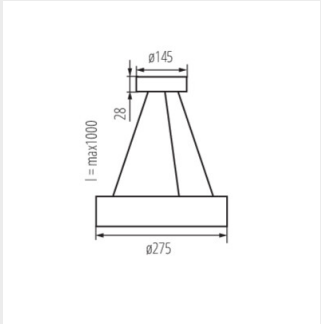

JASMIN C 270

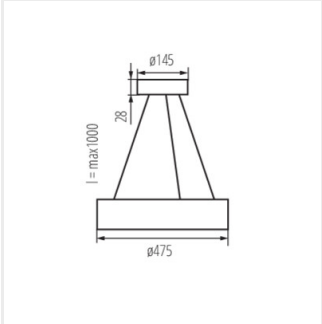

JASMIN C 470

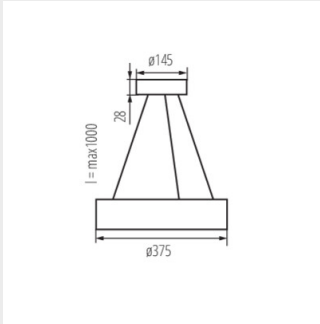

JASMIN C 370

Zastrzega się możliwość wprowadzenia zmian technicznych. Dane zawarte w tym katalogu nie są prawnie wiążące.

PL