IQ-LEDIM GU10

Źródło światła LED



		PON [W]	[W]	[lm]	[lm] Φuse	Tc [K]	[°]		Ei
IQ-LEDDIM GU10 7W-WW	**35246**	7	59	570	490	2700	110	GU10	G
IQ-LEDDIM GU10 7W-NW	**35247**	7	60	575	495	4000	110	GU10	G
IQ-LEDDIM GU10 7W-CW	**35248**	7	60	575	495	6500	110	GU10	G

Kanlux IQ-LED to bezpieczeństwo fotobiologiczne, przyjazna oczom temperatura barwowa i niezawodność. Teraz to wszystko w nowej wersji z trzonkiem GU10 - dodatkowo wersja IQ-LEDIM współpracuje ze ściemniaczami. Żarówki IQ-LED zapewniają pełen komfort użytkowania oraz bezpieczeństwo, które potwierdza certyfikat TÜV Rheinland

- Certyfikat TÜV: Numer TM 61000367.003, ważny do 2023-03-27
- Materiał klosza: tworzywo sztuczne

IQ-LEDIM GU10

Źródło światła LED



IQ-LEDDIM GU10 7W

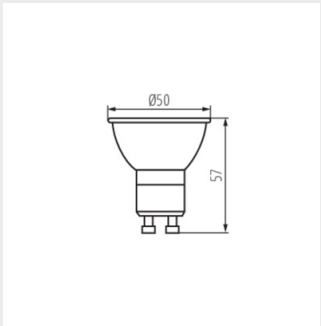

IQ-LEDDIM GU10 7W

Zastrzega się możliwość wprowadzenia zmian technicznych. Dane zawarte w tym katalogu nie są prawnie wiążące.

PL

IQ-LEDIM GU10

Źródło światła LED



Dokument utworzono: 11.01.2023, 14:45
Zastrzega się możliwość wprowadzenia zmian technicznych. Dane zawarte w tym katalogu nie są prawnie wiążące.

PL