IQ-LED A60

Źródło światła LED






















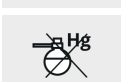













IQ-LED A60 4,2W-WW

		PON [W]	[W]	[lm] Φuse	Tc [K]	[°]	[h]		Ei A1 G
IQ-LED A60 4,2W-WW	**33710**	4,2	40	470	2700	220	25000	E27	E
IQ-LED A60 4,2W-NW	**33711**	4,2	41	500	4000	220	25000	E27	E
IQ-LED A60 7,2W-WW	**33713**	7,2	60	806	2700	220	25000	E27	E
IQ-LED A60 7,2W-NW	**33714**	7,2	60	820	4000	220	25000	E27	E
IQ-LED A60 7,2W-CW	**33715**	7,2	60	820	6500	220	25000	E27	E
IQ-LED A60 9,6W-WW	**33716**	9,6	75	1060	2700	220	25000	E27	E
IQ-LED A60 9,6W-NW	**33717**	9,6	75	1060	4000	220	25000	E27	E
IQ-LED A60 9,6W-CW	**33718**	9,6	75	1060	6500	220	25000	E27	E
IQ-LED A60 13,5W-WW	**33719**	13,5	100	1521	2700	220	15000	E27	E
IQ-LED A60 13,5W-NW	**33720**	13,5	102	1560	4000	220	15000	E27	E
IQ-LED A60 13,5W-CW	**33721**	13,5	102	1560	6500	220	15000	E27	E

Kanlux IQ-LED to bezpieczeństwo fotobiologiczne, przyjazna oczom temperatura barwowa i niezawodność, a to wszystko zachowane w klasycznym designie A60. Żarówki Kanlux IQ-LED zapewniają pełen komfort użytkowania oraz bezpieczeństwo, które potwierdza certyfikat TÜV Rheinland.

Dokument utworzono: 20.01.2023, 14:50
Zastrzega się możliwość wprowadzenia zmian technicznych. Dane zawarte w tym katalogu nie są prawnie wiążące.

PL

IQ-LED A60

Źródło światła LED

- Certyfikat TÜV: Numer TM 61000367.003, ważny do 2023-03-27
- Materiał: tworzywo sztuczne
- Materiał klosza: tworzywo sztuczne





IQ-LED A60 4,2W-NW



IQ-LED A60 7,2W



IQ-LED A60 9,6W



IQ-LED A60 13,5W

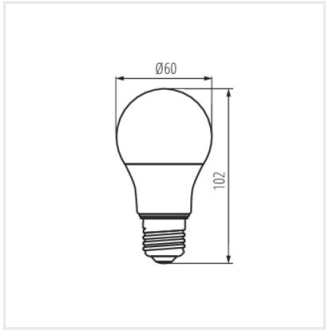

IQ-LED A60 4,2W

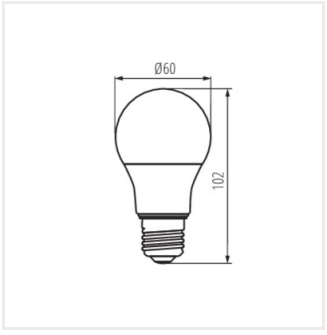

IQ-LED A60 7,2W

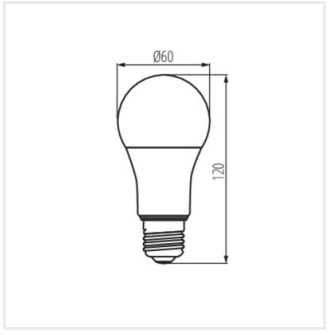

IQ-LED A60 9,6W

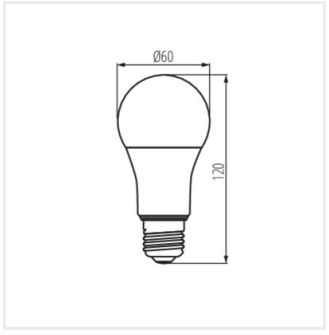

IQ-LED A60 13,5W

Dokument utworzono: 20.01.2023, 14:50
Zastrzega się możliwość wprowadzenia zmian technicznych. Dane zawarte w tym katalogu nie są prawnie wiążące.

PL